Empilhador elétrico de três rodas

EFG BB 216k

Elevação: 3000-6500 mm / Capacidade de carga: 1600 kg

LI-ION technology

JUNGHEINRICH

EFG BB 216k

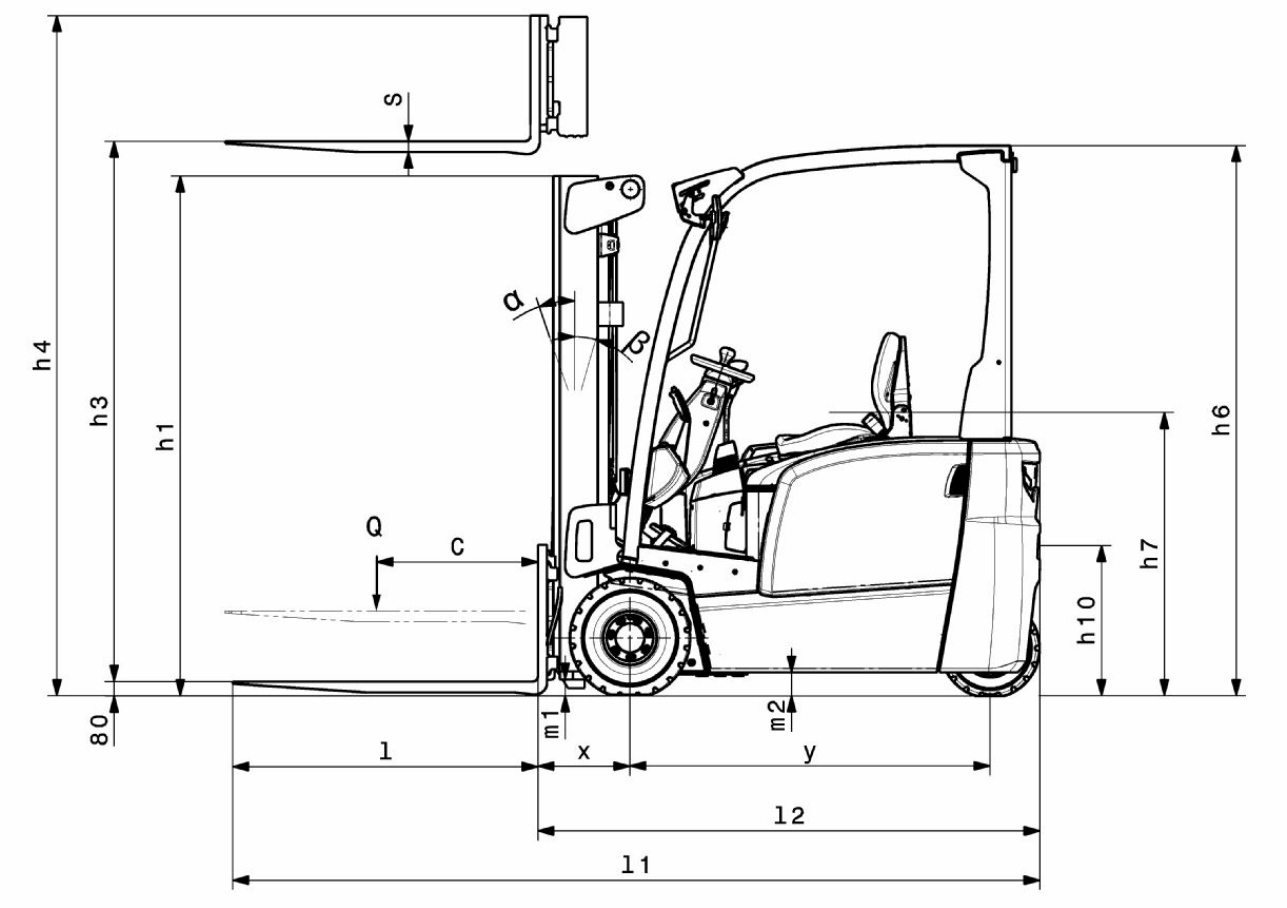
s
h4
h3
h1
α
β
Q
c
h6
h7
h10
80
m1
m2
l
x
y
l2
l1

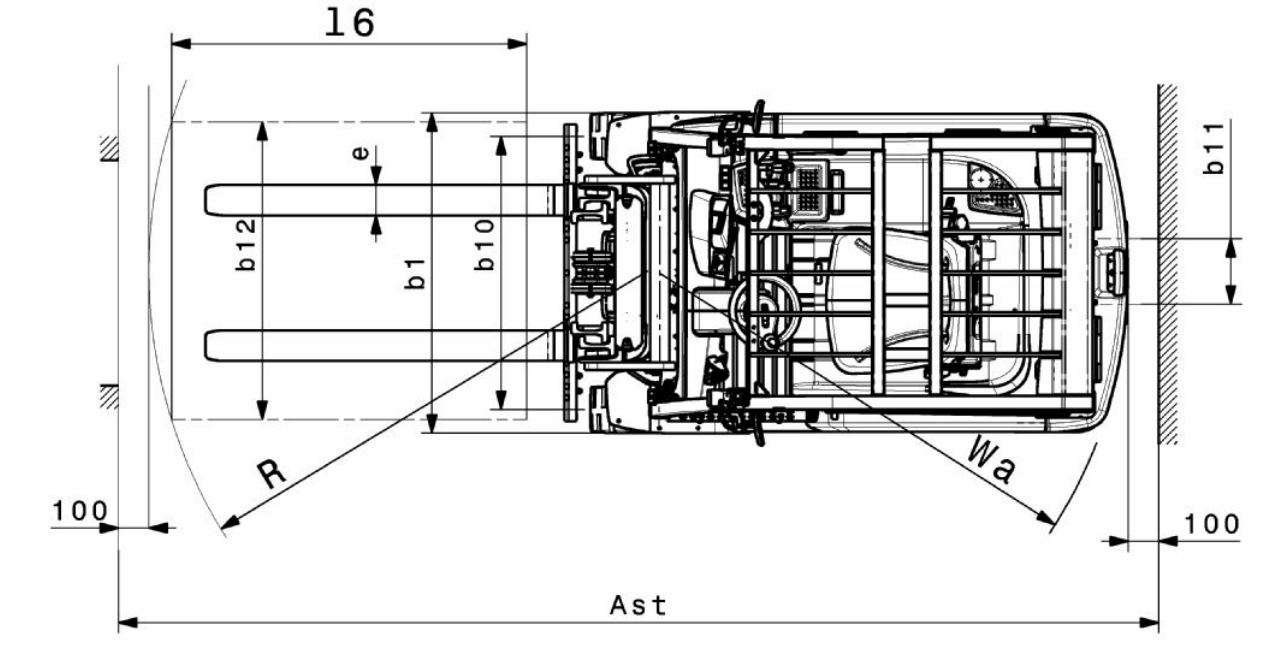
l6
e
b12
b1
b10
b11
R
Wa
100
100
Ast

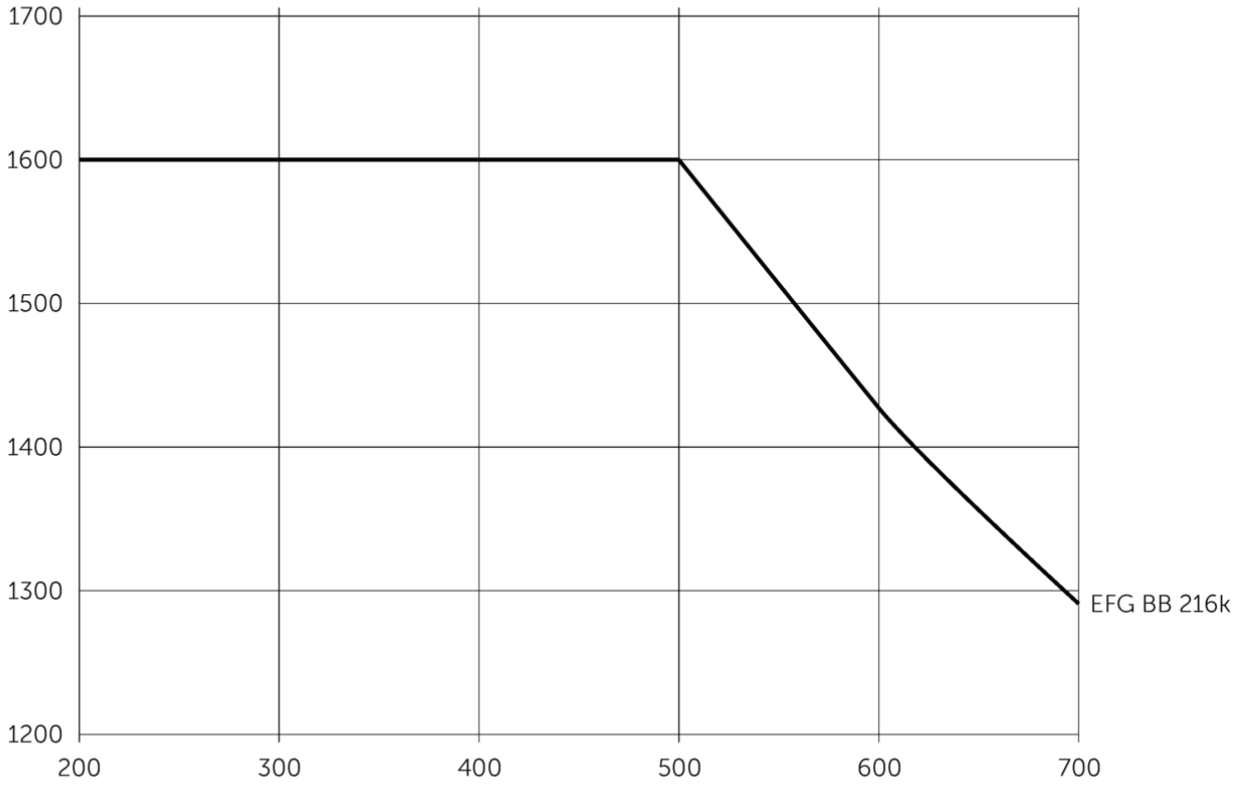
1700
1600
1500
1400
1300
1200
200
300
400
500
600
700
EFG BB 216k

EFG BB 216k

EFG BB 216k	Elevação (h3)	Altura com mastro de elevação recolhido (h1)	Elevação livre (h2)	Altura com mastro de elevação estendido (h4)	Inclinação do mastro de elevação para a frente/ trás
Mastro de elevação duplo ZT	3000 mm	2000 mm	150 mm	3555 mm	7 / 5 °
	3300 mm	2150 mm	150 mm	3855 mm	7 / 5 °
	3600 mm	2300 mm	150 mm	4155 mm	7 / 5 °
	4000 mm	2500 mm	150 mm	4555 mm	7 / 5 °
	4500 mm	2800 mm	150 mm	5055 mm	7 / 5 °
	5000 mm	3050 mm	150 mm	5555 mm	7 / 5 °
Mastro de elevação duplo ZZ	3300 mm	2105 mm	1470 mm	3855 mm	7 / 5 °
	3600 mm	2255 mm	1620 mm	4155 mm	7 / 5 °
	4000 mm	2455 mm	1820 mm	4555 mm	7 / 5 °
Mastro de elevação triplo DZ	4500 mm	2005 mm	1360 mm	5055 mm	7 / 5 °
	4800 mm	2105 mm	1460 mm	5355 mm	7 / 5 °
	5000 mm	2180 mm	1530 mm	5555 mm	7 / 5 °
	5500 mm	2355 mm	1710 mm	6055 mm	7 / 5 °
	6000 mm	2555 mm	1910 mm	6555 mm	7 / 5 °
	6500 mm	2805 mm	2160 mm	7055 mm	7 / 5 °

Tabela VDI

Características	1.1	Fabricante (nome curto)			Jungheinrich
	1.2	Designação do modelo pelo fabricante			EFG BB 216k
	1.3	Tração			Elétrico
	1.4	Modo de operação			Assento
	1.5	Capacidade de carga/carga	Q	kg	1600
	1.6	Distância do centro de gravidade da carga	c	mm	500
	1.8	Distância entre o eixo da roda e a face do garfo	x	mm	352
	1.9	Distância entre eixos	y	mm	1357
Pesos	2.1.1	Peso do equipamento (incluindo bateria)		kg	3044
	2.2	Peso por eixo com carga à frente/atrás		kg	4102 / 544
	2.3	Peso por eixo sem carga à frente/atrás		kg	1473 / 1571
Rodas/chassis	3.1	Pneus			Superelástico (SE)
	3.2	Dimensão do pneu, dianteiro			18 x 7 - 8
	3.3	Dimensão do pneu, traseiro			140 / 55 - 9
	3.5	Rodas, número à frente/atrás (x = não motrizes)			2x / 2
	3.6	Distância entre centro do rasto dos pneus, à frente	b10	mm	904
	3.7	Distância entre centro do rasto dos pneus, atrás	b11	mm	211
Dimensões básicas	4.1	Inclinação do mastro de elevação para a frente/trás	a/ß	°	7 / 5
	4.2	Altura com mastro de elevação recolhido (h1)	h1	mm	2000
	4.2.1	Altura total	h15	mm	2080
	4.3	Elevação livre (h2)	h2	mm	150
	4.4	Elevação (h3)	h3	mm	3000
	4.5	Altura com mastro de elevação estendido (h4)	h4	mm	3555
	4.7	Altura do telhado de proteção (cabine)	h6	mm	2080
	4.8	Altura do assento / altura de pé	h7	mm	1030
	4.12	Altura do acoplamento	h10	mm	560
	4.12.1	2. Altura do acoplamento		mm	0
	4.19	Comprimento total	l1	mm	2899
	4.20	Comprimento, incluindo parte posterior do garfo	l2	mm	1899
	4.21.1	Largura total	b1	mm	1060
	4.22	Dimensões do garfo	s/e/l	mm	40 x 100 x 1000
	4.23	Classe de ligação do suporte do garfo			2A
	4.24	Largura do porta garfos	b3	mm	980
	4.31	Altura acima do solo, c/carga, abaixo do mastro	m1	mm	97
	4.32	Altura acima do solo no centro da distância entre eixos	m2	mm	88
	4.34.1	Largura de trabalho (palete 1000 × 1200 transversalmente)	Ast	mm	3224
	4.34.2	Largura de trabalho (palete 800x1200 longitudinal)	Ast	mm	3348
	4.35	Raio de viragem	Wa	mm	1545
	4.36	Menor distância do ponto de viragem	b13	mm	0

Performance	5.1	Velocidade de marcha com/sem carga	km/h	15 / 15
	5.2	Velocidade de elevação com/sem carga	m/s	0,43 / 0,53
	5.3	Velocidade de descida com/sem carga	m/s	0,51 / 0,55
	5.5	Força de tração nominal com/sem carga	N	1300 / 1500
	5.6	Força máx. de tração com/sem carga	N	9000 / 9400
	5.7	Capacidade de passagem em rampa com/sem carga	%	6,5 / 14
	5.8	Capacidade máx. de passagem em rampa com/sem carga	%	13,5 / 16
	5.9	Tempo de aceleração com/sem carga	s	5,5 / 5
	5.10	Travão de serviço		mecânico/hidráulico
Motor elétrico/sistema eletrónico	6.1	Motor de tração, potência S2 60 min	kW	3,7
	6.1.1	2. Motor de tração, potência S2 60 min	kW	3,7
	6.2	Motor de elevação, potência a S3	kW	10
	6.3	Bateria segundo DIN 43531/35/36		DIN 43531 A
	6.4	Voltagem da bateria/ capacidade nominal	V / Ah	48 / 500
	6.5	Peso da bateria	kg	708
	6.6.1	Consumo de energia de acordo com ciclo EN	kWh/h	4,25
	6.6.2	Equivalente de CO2 de acordo com a norma EN ISO 23308	kg/h	2,3
	6.7	Capacidade de despacho	t/h	113
	6.8.1	Consumo de energia com capacidade máx. de despacho	kWh/h	5,13
Outros	8.1	Tipo de controle de direção		Impulso/AC
	10.1	Pressão de trabalho para acessório	bar	230
	10.2	Fluxo de óleo para equipamentos adicionais	l/min	24
	10.7	Nível de pressão acústica em conformidade com a norma EN12053	dB (A)	75
	10.8	Engate de reboque, tipo / modelo DIN		Pino

- Esta ficha técnica está em conformidade com as regras VDI 2198 e somente menciona valores técnicos para equipamento standard. Pneus fora do standard, mastros diferentes, equipamentos adicionais etc. podem produzir outros valores.

Jungheinrich Portugal

Equipamentos de Transporte, Lda.

Delegação Sul - Tel. Geral 219 156 060
Delegação Norte - Tel. Geral 252 249 010
Serviço Aluguer
Nacional 21 915 6070
Serviço Pós-Venda
Nacional 21 915 6060

linha.directa@jungheinrich.pt

www.jungheinrich.pt

As fábricas de produção alemãs em Norderstedt, Moosburg e Landsberg são certificadas, bem como o nosso Centro de Peças em Kaltenkirchen.

ISO 9001
ISO 14001

Os equipamentos da Jungheinrich para movimentação da carga estão em conformidade com os requisitos de segurança europeus.

CE

JUNGHEINRICH