Ručné vidlicové vozíky

AM l20/l20p

Výška zdvihu: 120 mm / Nosnosť: 2000 kg

JUNGHEINRICH

AM I20/I20p

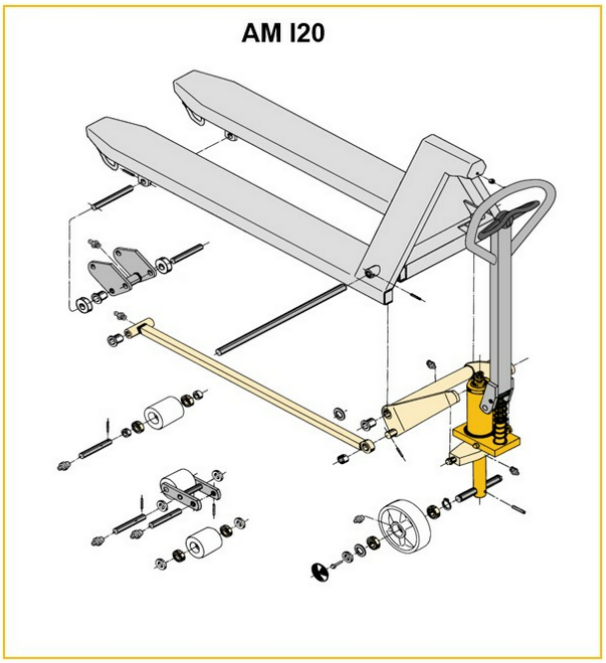

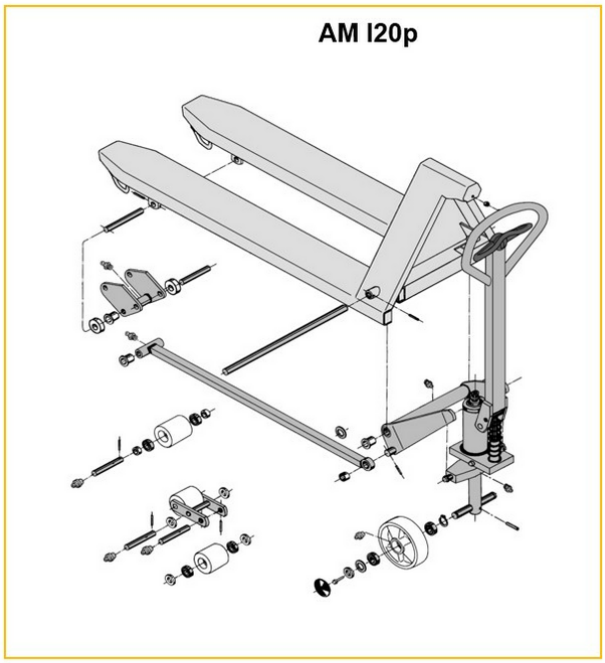

Inox AISI 316 (V4A)	Feuerverzinkt
Inox AISI 303/304 (V2A)	Verzinkt und gelb chromatiert

AM I20p

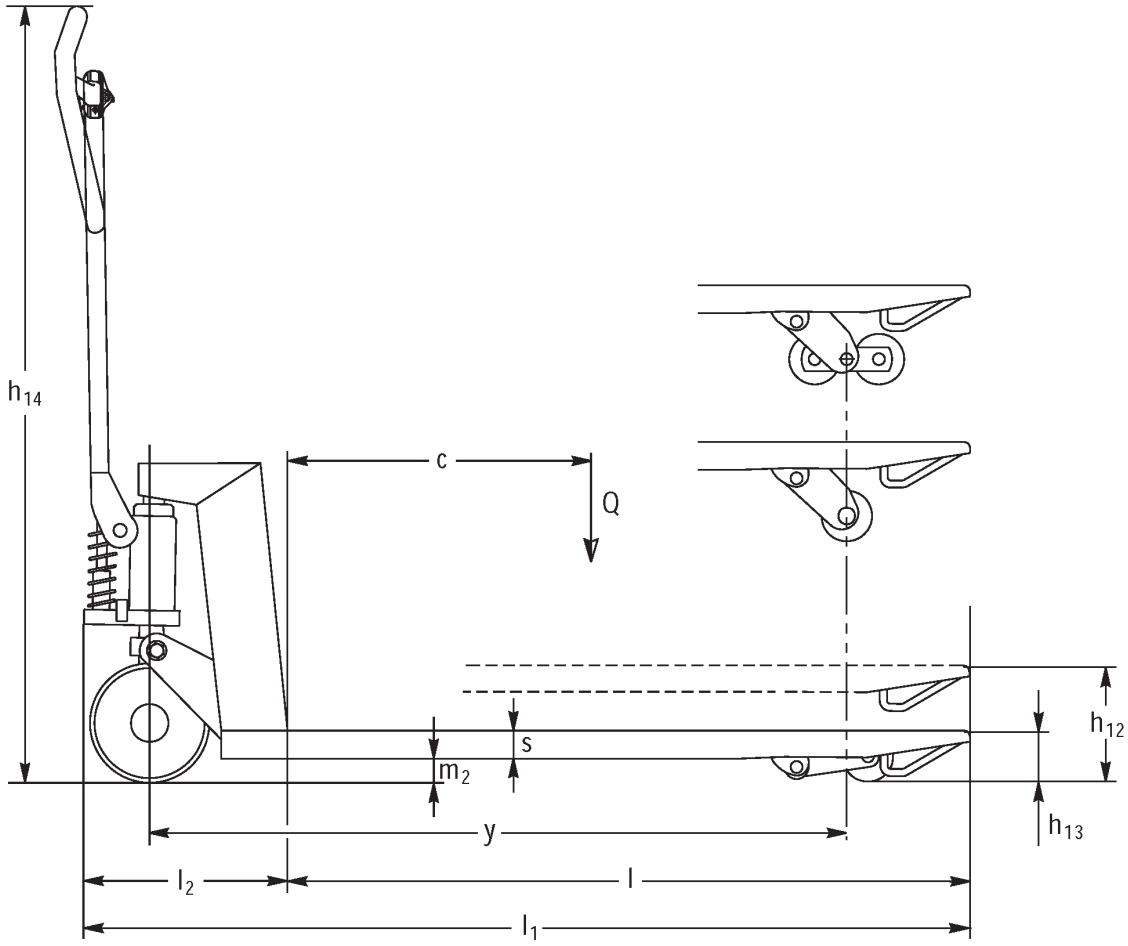
h14
c
Q
s
m2
h12
h13
y
l2
l
l1

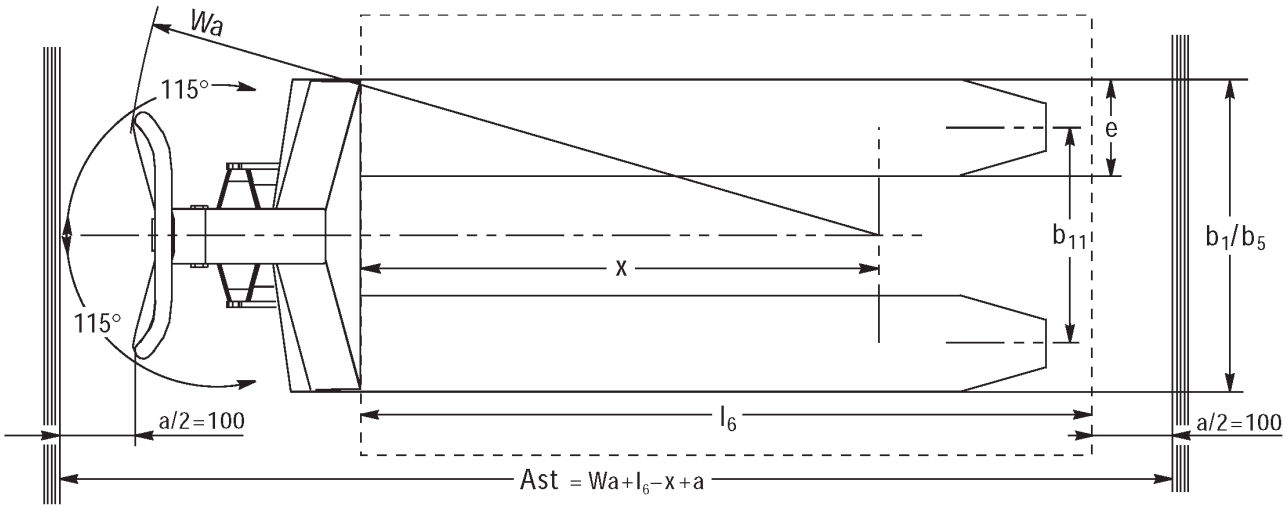
Wa
115°
115°
e
b11
b1/b5
x
l6
a/2=100
a/2=100
Ast = Wa+l6−x+a

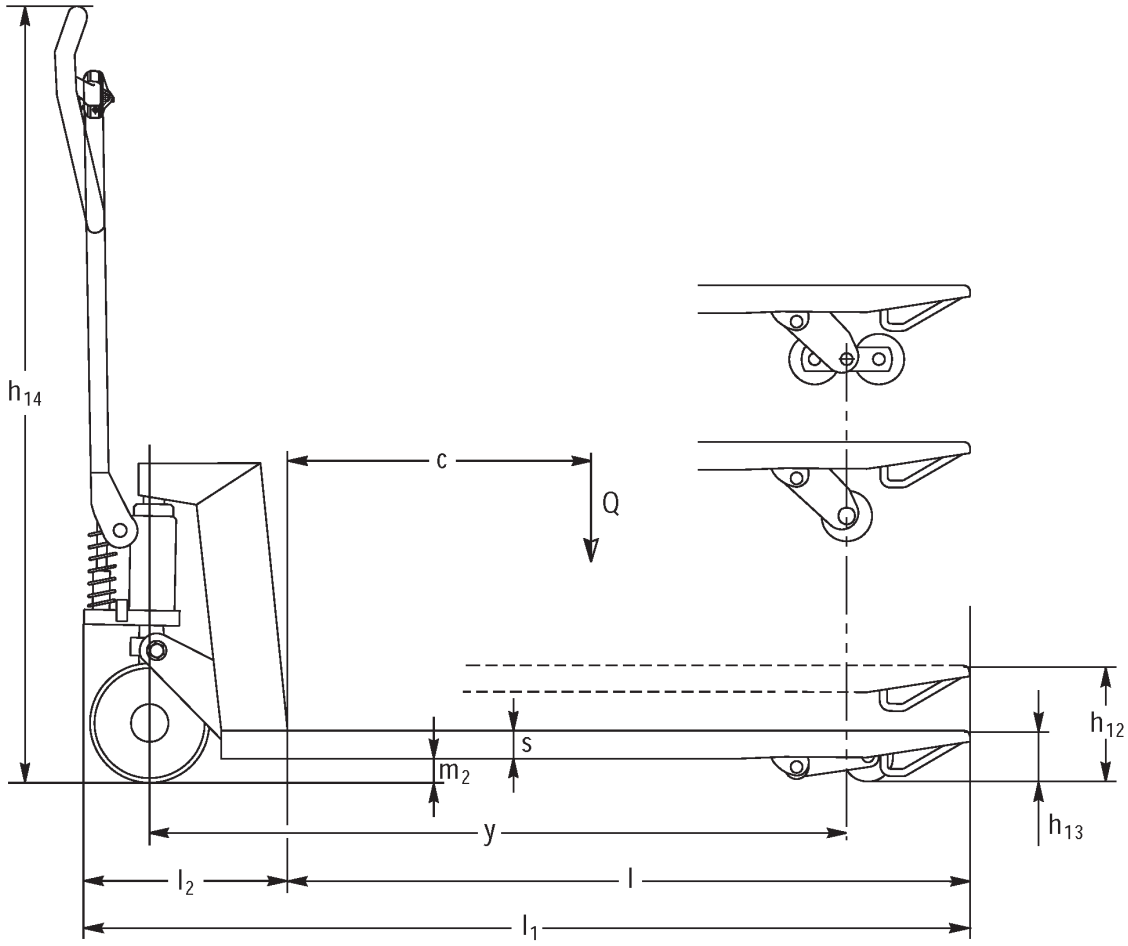
h14
c
Q
s
m2
h12
h13
y
l2
l
l1

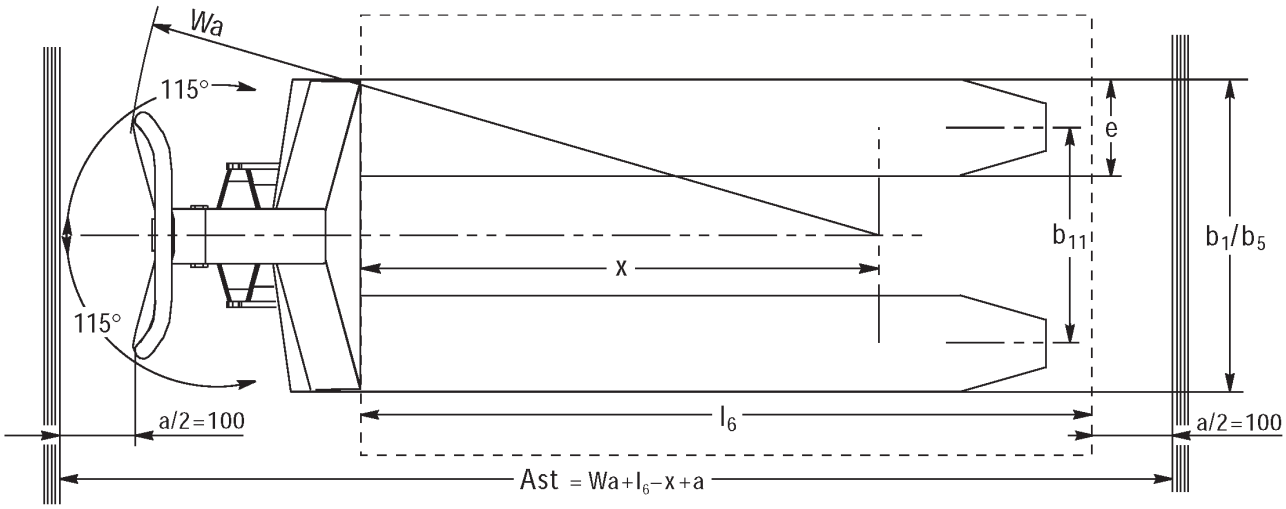
Wa
115°
115°
e
b11
b1/b5
x
l6
a/2=100
a/2=100
Ast = Wa+l6−x+a

Tabuľka VDI

Označenie	1.1	Výrobca (skrátené označenie)			Iné (OEM)							
	1.2	Typová značka výrobcu			AM I20p							
	1.3	Pohon			Manuálny							
	1.4	Obsluha			Manuálny							
	1.5	Nosnosť/záťaž	Q	kg	2000							
	1.6	Vzdialenosť ťažiska bremena	c	mm	610				570			
	1.9	Rázvor kolies	y	mm	1245				1165			
Hmotnosti	2.1	Vlastná hmotnosť		kg	81		78				75	
	2.1.1	Vlastná hmotnosť (vrát. batérie)		kg	81		78		64			
Kolesá/podvozok	3.1	Pneumatiky			V-BV	N-BN	V-GV	N-GN	V-BV	N-BN	C-GV	N-GN
	3.2	Veľkosť pneumatík, vpredu			Ø 200x50							
	3.3	Rozmery pneumatík, vzadu			Ø 80x70	Ø 80x65	Ø 80x90		Ø 80x70	Ø 80x65	Ø 80x90	
	3.5	Kolesá, počet vpredu/vzadu (x = poháňané)			2/2							
	3.6	Rozchod kolies, vpredu	b10	mm	120							
	3.7	Rozchod kolies, vzadu	b11	mm	520							
Základné rozmery	4.4	Zdvih (h3)	h3	mm	120							
	4.9	Výška rukoväti oja v pozícii pojazdu min./max.	h14	mm	1170							
	4.14	Nadvihnutá výška miesta na státie	h12	mm	205							
	4.15	Výška v spustenom stave	h13	mm	85							
	4.19	Celková dĺžka	l1	mm	1555				1475			
	4.21.1	Celková šírka	b1	mm	680							
	4.22	Rozmery vidlice	s/ e/l	mm	51 x 160 x 1220				51 x 160 x 1140			
	4.25	Rozovretie na vonkajšiu hranu vidlíc	b5	mm	680							
	4.32	Svetlá výška v strede rázvoru kolies	m2	mm	34							
	4.34.1	Šírka pracovnej uličky (paleta 1000 x 1200 priečne)	Ast	mm	1610							
	4.34.2	Šírka pracovnej uličky (paleta 800 x 1200 pozdĺžne)	Ast	mm	1830				1810			
	4.35	Polomer otáčania	Wa	mm	1410				1330			
Výkonové údaje	5.3	Rýchlosť spúšťania s bremenom/bez bremena		m/s	0,1 / 0,05							

- Tento typový list podľa smernice VDI 2198 uvádza len technické hodnoty pre štandardné zariadenie. V prípade iných pneumatík, iných zdvíhacích zariadení, prídavných zariadení atď. môžu vzniknúť iné hodnoty

Označenie	1.1	Výrobca (skrátené označenie)			Iné (OEM)							
	1.2	Typová značka výrobcu			AM I20p							
	1.3	Pohon			Manuálny							
	1.4	Obsluha			Manuálny							
	1.5	Nosnosť/záťaž	Q	kg	2000							
	1.6	Vzdialenosť ťažiska bremena	c	mm	485				405			
	1.9	Rázvor kolies	y	mm	995				835			
Hmotnosti	2.1	Vlastná hmotnosť		kg	72		69				65	
	2.1.1	Vlastná hmotnosť (vrát. batérie)		kg	72		69	66	64			
Kolesá/podvozok	3.1	Pneumatiky			V-BV	N-BN	V-GV	N-GN	V-BV	N-BN	V-GV	N-GN
	3.2	Veľkosť pneumatík, vpredu			Ø 200x50							
	3.3	Rozmery pneumatík, vzadu			Ø 80x70	Ø 80x65	Ø 80x90		Ø 80x70	Ø 80x65	Ø 80x90	
	3.5	Kolesá, počet vpredu/vzadu (x = poháňané)			2/2							
	3.6	Rozchod kolies, vpredu	b10	mm	120							
	3.7	Rozchod kolies, vzadu	b11	mm	520							
Základné rozmery	4.4	Zdvih (h3)	h3	mm	120							
	4.9	Výška rukoväti oja v pozícii pojazdu min./max.	h14	mm	1170							
	4.14	Nadvihnutá výška miesta na státie	h12	mm	205							
	4.15	Výška v spustenom stave	h13	mm	85							
	4.19	Celková dĺžka	l1	mm	1305				1145			
	4.21.1	Celková šírka	b1	mm	680							
	4.22	Rozmery vidlice	s/ e/l	mm	51 x 160 x 970				51 x 160 x 810			
	4.25	Rozovretie na vonkajšiu hranu vidlíc	b5	mm	680							
	4.32	Svetlá výška v strede rázvoru kolies	m2	mm	34							
	4.34.1	Šírka pracovnej uličky (paleta 1000 x 1200 priečne)	Ast	mm	1610							
	4.34.2	Šírka pracovnej uličky (paleta 800 x 1200 pozdĺžne)	Ast	mm	1810							
	4.35	Polomer otáčania	Wa	mm	1160				1000			
Výkonové údaje	5.3	Rýchlosť spúšťania s bremenom/bez bremena		m/s	0,1 / 0,05							

- Tento typový list podľa smernice VDI 2198 uvádza len technické hodnoty pre štandardné zariadenie. V prípade iných pneumatík, iných zdvíhacích zariadení, prídavných zariadení atď. môžu vzniknúť iné hodnoty

Označenie	1.1	Výrobca (skrátené označenie)			Iné (OEM)							
	1.2	Typová značka výrobcu			AM I20p							
	1.3	Pohon			Manuálny							
	1.4	Obsluha			Manuálny							
	1.5	Nosnosť/záťaž	Q	kg	2000							
	1.6	Vzdialenosť ťažiska bremena	c	mm	610				570			
	1.9	Rázvor kolies	y	mm	1245				1165			
Hmotnosti	2.1	Vlastná hmotnosť		kg	75		72				69	
	2.1.1	Vlastná hmotnosť (vrát. batérie)		kg	75		72		64			
	2.2	Zaťaženie nápravy s bremenom vpredu/vzadu		-	- / -							636 / 1432
	2.3	Zaťaženie nápravy bez bremena vpredu/vzadu		-	- / -							21 / 47
Kolesá/podvozok	3.1	Pneumatiky			V-BV	N-BN	V-GV	N-GN	V-BV	N-BN	V-GV	N-GN
	3.2	Veľkosť pneumatík, vpredu			Ø 200x50							
	3.3	Rozmery pneumatík, vzadu			Ø 80x70	Ø 80x65	Ø 80x90		Ø 80x70	Ø 80x65	Ø 80x90	
	3.5	Kolesá, počet vpredu/vzadu (x = poháňané)			2/2							
	3.6	Rozchod kolies, vpredu	b10	mm	120							
	3.7	Rozchod kolies, vzadu	b11	mm	360							
Základné rozmery	4.4	Zdvih (h3)	h3	mm	120							
	4.9	Výška rukoväti oja v pozícii pojazdu min./max.	h14	mm	1170							1220 / 1170
	4.14	Nadvihnutá výška miesta na státie	h12	mm	205							
	4.15	Výška v spustenom stave	h13	mm	85							
	4.19	Celková dĺžka	l1	mm	1555				1475			
	4.20	Dĺžka vrátane zadnej časti vidlíc	l2	mm	-							340
	4.21.1	Celková šírka	b1	mm	520							
	4.22	Rozmery vidlice	s/ e/l	mm	51 x 160 x 1220				51 x 160 x 1140			
	4.25	Rozovretie na vonkajšiu hranu vidlíc	b5	mm	520							
	4.32	Svetlá výška v strede rázvoru kolies	m2	mm	34							
	4.34.1	Šírka pracovnej uličky (paleta 1000 x 1200 priečne)	Ast	mm	1610							
	4.34.2	Šírka pracovnej uličky (paleta 800 x 1200 pozdĺžne)	Ast	mm	1830				1810			
	4.35	Polomer otáčania	Wa	mm	1410				1330			
Výkonové údaje	5.3	Rýchlosť spúšťania s bremenom/bez bremena		m/s	0,1 / 0,05							

- Tento typový list podľa smernice VDI 2198 uvádza len technické hodnoty pre štandardné zariadenie. V prípade iných pneumatík, iných zdvihacích zariadení, prídavných zariadení atď. môžu vzniknúť iné hodnoty

Označenie	1.1	Výrobca (skrátené označenie)			Iné (OEM)							
	1.2	Typová značka výrobcu			AM I20p							
	1.3	Pohon			Manuálny							
	1.4	Obsluha			Manuálny							
	1.5	Nosnosť/záťaž	Q	kg	2000							
	1.6	Vzdialenosť ťažiska bremena	c	mm	485				405			
	1.9	Rázvor kolies	y	mm	995				835			
Hmotnosti	2.1	Vlastná hmotnosť		kg	66		63				59	
	2.1.1	Vlastná hmotnosť (vrát. batérie)		kg	66		63		64			
Kolesá/podvozok	3.1	Pneumatiky			V-BV	N-BN	V-GV	N-GN	V-BV	N-BN	V-GV	N-GN
	3.2	Veľkosť pneumatík, vpredu			Ø 200x50							
	3.3	Rozmery pneumatík, vzadu			Ø 80x70	Ø 80x65	Ø 80x90		Ø 80x70	Ø 80x65	Ø 80x90	
	3.5	Kolesá, počet vpredu/vzadu (x = poháňané)			2/2							
	3.6	Rozchod kolies, vpredu	b10	mm	120							
	3.7	Rozchod kolies, vzadu	b11	mm	360				335			360
Základné rozmery	4.4	Zdvih (h3)	h3	mm	120							
	4.9	Výška rukoväti oja v pozícii pojazdu min./max.	h14	mm	1170							
	4.14	Nadvihnutá výška miesta na státie	h12	mm	205							
	4.15	Výška v spustenom stave	h13	mm	85							
	4.19	Celková dĺžka	l1	mm	1305				1145			
	4.21.1	Celková šírka	b1	mm	520							
	4.22	Rozmery vidlice	s/ e/l	mm	51 x 160 x 970				51 x 160 x 810			
	4.25	Rozovretie na vonkajšiu hranu vidlíc	b5	mm	520							
	4.32	Svetlá výška v strede rázvoru kolies	m2	mm	34							
	4.34.1	Šírka pracovnej uličky (paleta 1000 x 1200 priečne)	Ast	mm	1610							
	4.34.2	Šírka pracovnej uličky (paleta 800 x 1200 pozdĺžne)	Ast	mm	1810							
	4.35	Polomer otáčania	Wa	mm	1160				1000			
Výkonové údaje	5.3	Rýchlosť spúšťania s bremenom/bez bremena		m/s	0,1 / 0,05							

- Tento typový list podľa smernice VDI 2198 uvádza len technické hodnoty pre štandardné zariadenie. V prípade iných pneumatík, iných zdvíhacích zariadení, prídavných zariadení atď. môžu vzniknúť iné hodnoty

Označenie	1.1	Výrobca (skrátené označenie)			Iné (OEM)							
	1.2	Typová značka výrobcu			AM I20							
	1.3	Pohon			Manuálny							
	1.4	Obsluha			Manuálny							
	1.5	Nosnosť/záťaž	Q	kg	2000							
	1.6	Vzdialenosť ťažiska bremena	c	mm	405				485			
	1.9	Rázvor kolies	y	mm	835				995			
Hmotnosti	2.1	Vlastná hmotnosť		kg	59		63				66	
	2.1.1	Vlastná hmotnosť (vrát. batérie)		kg	59		63				66	
Kolesá/podvozok	3.1	Pneumatiky			N-GN	V-GV	N-BN	V-BV	N-GN	V-GV	N-BN	V-BV
	3.2	Veľkosť pneumatík, vpredu			Ø 200x50							
	3.3	Rozmery pneumatík, vzadu			Ø 80x90		Ø 80x65	Ø 80x70	Ø 80x90		Ø 80x65	Ø 80x70
	3.5	Kolesá, počet vpredu/vzadu (x = poháňané)			2/2							
	3.6	Rozchod kolies, vpredu	b10	mm	120							
	3.7	Rozchod kolies, vzadu	b11	mm	360							
Základné rozmery	4.4	Zdvih (h3)	h3	mm	120							
	4.9	Výška rukoväti oja v pozícii pojazdu min./max.	h14	mm	1170							
	4.14	Nadvihnutá výška miesta na státie	h12	mm	200							
	4.15	Výška v spustenom stave	h13	mm	85							
	4.19	Celková dĺžka	l1	mm	1145				1305			
	4.21.1	Celková šírka	b1	mm	520							
	4.22	Rozmery vidlice	s/ e/l	mm	51 x 160 x 810				51 x 160 x 970			
	4.25	Rozovretie na vonkajšiu hranu vidlíc	b5	mm	520							
	4.32	Svetlá výška v strede rázvoru kolies	m2	mm	34	38						
	4.34.1	Šírka pracovnej uličky (paleta 1000 x 1200 priečne)	Ast	mm	1610							
	4.34.2	Šírka pracovnej uličky (paleta 800 x 1200 pozdĺžne)	Ast	mm	1810							
	4.35	Polomer otáčania	Wa	mm	1000				1160			
Výkonové údaje	5.3	Rýchlosť spúšťania s bremenom/bez bremena		m/s	0,1 / 0,05							

- Tento typový list podľa smernice VDI 2198 uvádza len technické hodnoty pre štandardné zariadenie. V prípade iných pneumatík, iných zdvíhacích zariadení, prídavných zariadení atď. môžu vzniknúť iné hodnoty

Označenie	1.1	Výrobca (skrátené označenie)			Iné (OEM)							
	1.2	Typová značka výrobcu			AM I20							
	1.3	Pohon			Manuálny							
	1.4	Obsluha			Manuálny							
	1.5	Nosnosť/záťaž	Q	kg	2000							
	1.6	Vzdialenosť ťažiska bremena	c	mm	570				610			
	1.9	Rázvor kolies	y	mm	1165				1245			
Hmotnosti	2.1	Vlastná hmotnosť		kg	69		72				75	
	2.1.1	Vlastná hmotnosť (vrát. batérie)		kg	69		72				75	
	2.2	Zaťaženie nápravy s bremenom vpredu/vzadu		kg	636 / 1432	- / -						
	2.3	Zaťaženie nápravy bez bremena vpredu/vzadu		kg	21 / 47	- / -						
Kolesá/podvozok	3.1	Pneumatiky			N-GN	V-GV	N-BN	V-BV	N-GN	V-GV	N-BN	V-BV
	3.2	Veľkosť pneumatík, vpredu			Ø 200x50							
	3.3	Rozmery pneumatík, vzadu			Ø 80x90		Ø 80x65	Ø 80x70	Ø 80x90		Ø 80x65	Ø 80x90
	3.5	Kolesá, počet vpredu/vzadu (x = poháňané)			2/2							
	3.6	Rozchod kolies, vpredu	b10	mm	120							
	3.7	Rozchod kolies, vzadu	b11	mm	360							
Základné rozmery	4.4	Zdvih (h3)	h3	mm	120							
	4.9	Výška rukoväti oja v pozícii pojazdu min./max.	h14	mm	1170							
	4.14	Nadvihnutá výška miesta na státie	h12	mm	200							
	4.15	Výška v spustenom stave	h13	mm	85							
	4.19	Celková dĺžka	l1	mm	1475				1555			
	4.20	Dĺžka vrátane zadnej časti vidlíc	l2	mm	340	-						
	4.21.1	Celková šírka	b1	mm	520							
	4.22	Rozmery vidlice	s/ e/l	mm	51 x 160 x 1140				51 x 160 x 1220			
	4.25	Rozovretie na vonkajšiu hranu vidlíc	b5	mm	520							
	4.32	Svetlá výška v strede rázvoru kolies	m2	mm	38							
	4.34.1	Šírka pracovnej uličky (paleta 1000 x 1200 priečne)	Ast	mm	1610							
	4.34.2	Šírka pracovnej uličky (paleta 800 x 1200 pozdĺžne)	Ast	mm	1810				1830			
	4.35	Polomer otáčania	Wa	mm	1330				1410			
Výkonové údaje	5.3	Rýchlosť spúšťania s bremenom/bez bremena		m/s	0,1 / 0,05							

- Tento typový list podľa smernice VDI 2198 uvádza len technické hodnoty pre štandardné zariadenie. V prípade iných pneumatík, iných zdvíhacích zariadení, prídavných zariadení atď. môžu vzniknúť iné hodnoty

Označenie	1.1	Výrobca (skrátené označenie)			Iné (OEM)							
	1.2	Typová značka výrobcu			AM I20							
	1.3	Pohon			Manuálny							
	1.4	Obsluha			Manuálny							
	1.5	Nosnosť/záťaž	Q	kg	2000							
	1.6	Vzdialenosť ťažiska bremena	c	mm	405				485			
	1.9	Rázvor kolies	y	mm	835				995			
Hmotnosti	2.1	Vlastná hmotnosť		kg	65		69				72	
	2.1.1	Vlastná hmotnosť (vrát. batérie)		kg	65		69				72	
Kolesá/podvozok	3.1	Pneumatiky			N-GN	V-GV	V-BV	N-BN	N-GN	V-GV	N-BN	V-BV
	3.2	Veľkosť pneumatík, vpredu			Ø 200x50							
	3.3	Rozmery pneumatík, vzadu			Ø 80x90		Ø 80x70	Ø 80x65	Ø 80x90		Ø 80x65	Ø 80x70
	3.5	Kolesá, počet vpredu/vzadu (x = poháňané)			2/2							
	3.6	Rozchod kolies, vpredu	b10	mm	120							
	3.7	Rozchod kolies, vzadu	b11	mm	520							
Základné rozmery	4.4	Zdvih (h3)	h3	mm	120							
	4.9	Výška rukoväti oja v pozícii pojazdu min./max.	h14	mm	1170							
	4.14	Nadvihnutá výška miesta na státie	h12	mm	200							
	4.15	Výška v spustenom stave	h13	mm	85							
	4.19	Celková dĺžka	l1	mm	1145				1305			
	4.21.1	Celková šírka	b1	mm	680							
	4.22	Rozmery vidlice	s/ e/l	mm	51 x 160 x 810				51 x 160 x 970			
	4.25	Rozovretie na vonkajšiu hranu vidlíc	b5	mm	680							
	4.32	Svetlá výška v strede rázvoru kolies	m2	mm	38							
	4.34.1	Šírka pracovnej uličky (paleta 1000 x 1200 priečne)	Ast	mm	1610							
	4.34.2	Šírka pracovnej uličky (paleta 800 x 1200 pozdĺžne)	Ast	mm	1810							
	4.35	Polomer otáčania	Wa	mm	1000				1160			
Výkonové údaje	5.3	Rýchlosť spúšťania s bremenom/bez bremena		m/s	0,1 / 0,05							

- Tento typový list podľa smernice VDI 2198 uvádza len technické hodnoty pre štandardné zariadenie. V prípade iných pneumatík, iných zdvíhacích zariadení, prídavných zariadení atď. môžu vzniknúť iné hodnoty

Označenie	1.1	Výrobca (skrátené označenie)			Iné (OEM)							
	1.2	Typová značka výrobcu			AM I20							
	1.3	Pohon			Manuálny							
	1.4	Obsluha			Manuálny							
	1.5	Nosnosť/záťaž	Q	kg	2000							
	1.6	Vzdialenosť ťažiska bremena	c	mm	570				610			
	1.9	Rázvor kolies	y	mm	1165				1245			
Hmotnosti	2.1	Vlastná hmotnosť		kg	75		78					81
	2.1.1	Vlastná hmotnosť (vrát. batérie)		kg	75		78					81
Kolesá/podvozok	3.1	Pneumatiky			N-GN	V-GV	N-BN	V-BV	N-GN	V-GV	V-BV	N-BN
	3.2	Veľkosť pneumatík, vpredu			Ø 200x50							
	3.3	Rozmery pneumatík, vzadu			Ø 80x90		Ø 80x65	Ø 80x70	Ø 80x90			Ø 80x65
	3.5	Kolesá, počet vpredu/vzadu (x = poháňané)			2/2							
	3.6	Rozchod kolies, vpredu	b10	mm	120							
	3.7	Rozchod kolies, vzadu	b11	mm	520							
Základné rozmery	4.4	Zdvih (h3)	h3	mm	120							
	4.9	Výška rukoväti oja v pozícii pojazdu min./max.	h14	mm	1170							
	4.14	Nadvihnutá výška miesta na státie	h12	mm	200							
	4.15	Výška v spustenom stave	h13	mm	85							
	4.19	Celková dĺžka	l1	mm	1475				1555			
	4.21.1	Celková šírka	b1	mm	680							
	4.22	Rozmery vidlice	s/ e/l	mm	51 x 160 x 1140				51 x 160 x 1220			
	4.25	Rozovretie na vonkajšiu hranu vidlíc	b5	mm	680							
	4.32	Svetlá výška v strede rázvoru kolies	m2	mm	38							
	4.34.1	Šírka pracovnej uličky (paleta 1000 x 1200 priečne)	Ast	mm	1610							
	4.34.2	Šírka pracovnej uličky (paleta 800 x 1200 pozdĺžne)	Ast	mm	1810				1830			
	4.35	Polomer otáčania	Wa	mm	1330				1410			
Výkonové údaje	5.3	Rýchlosť spúšťania s bremenom/bez bremena		m/s	0,1 / 0,05							

- Tento typový list podľa smernice VDI 2198 uvádza len technické hodnoty pre štandardné zariadenie. V prípade iných pneumatík, iných zdvíhacích zariadení, prídavných zariadení atď. môžu vzniknúť iné hodnoty

Jungheinrich spol. s r. o.

Diaľničná cesta 17
SK-903 01 Senec
Tel. +420 2 49205811
Fax +420 2 49205812

info@jungheinrich.sk

www.jungheinrich.sk

Nemecké výrobné závody v Norderstedte, Moosburgu a Landsbergu sú certifikované, rovnako ako naše centrum originálnych dielov v Kaltenkirchene.

ISO 9001
ISO 14001

Manipulačná technika Jungheinrich zodpovedá európskym bezpečnostným požiadavkám.

CE

JUNGHEINRICH