Vozíky na horizontálnu prípravu tovaru

ECE 225 / 227 / 230

Výška zdvihu: 125 mm / Nosnosť: 2500-3000 kg

LI-ION technology

JUNGHEINRICH

ECE 225 / 227 / 230

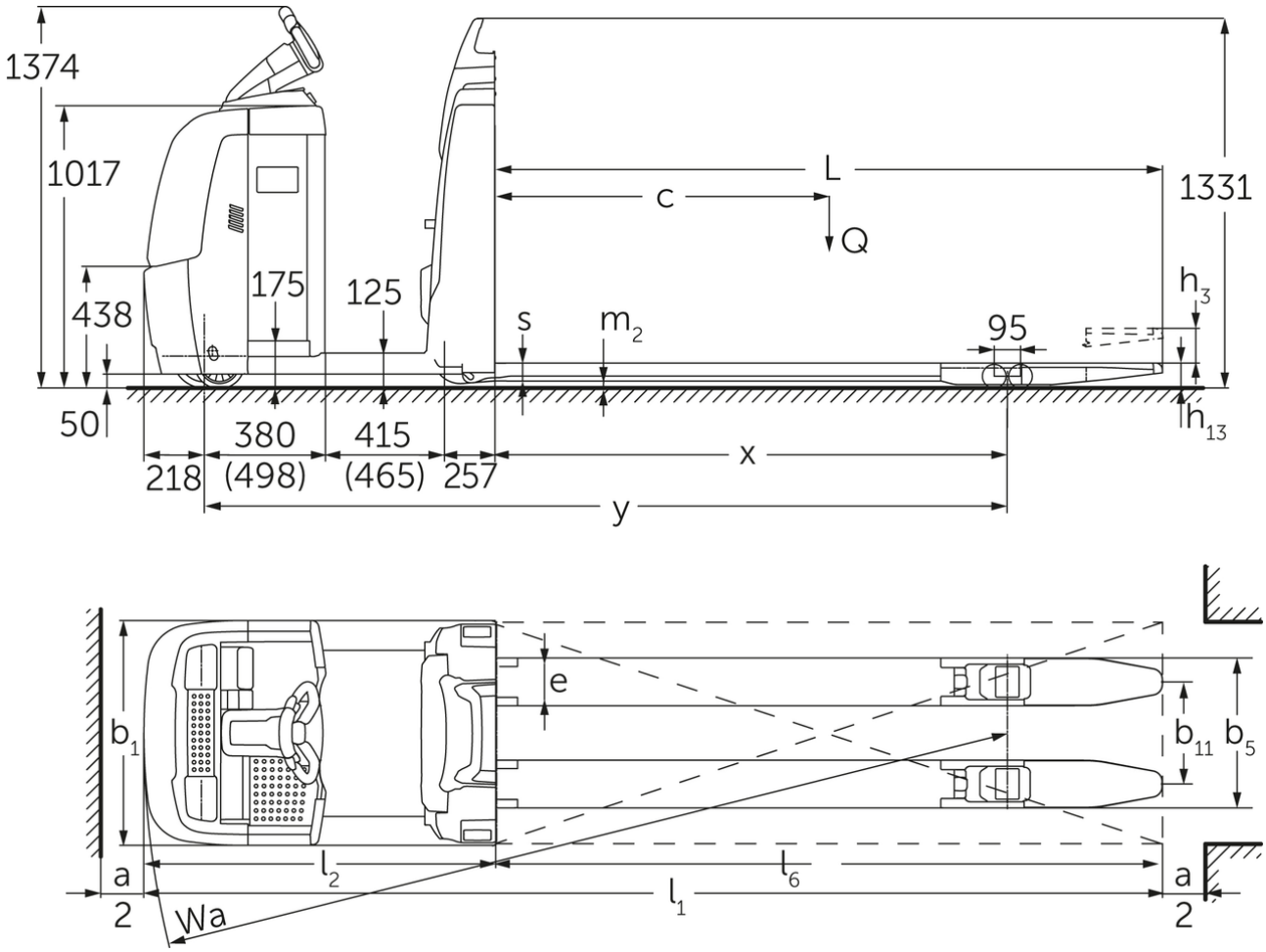

220/225 ECE (2015)

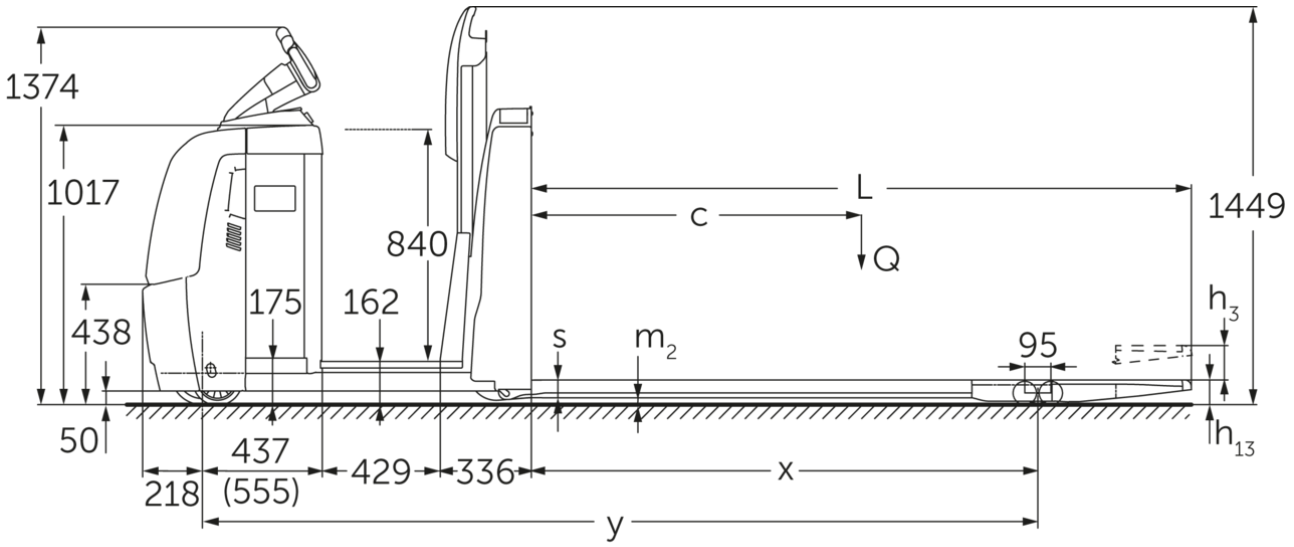
1374
1017
840
L
c
Q
1449
h3
438
175
162
s
m2
95
50
h13
437
(555)
218
429
336
x
y

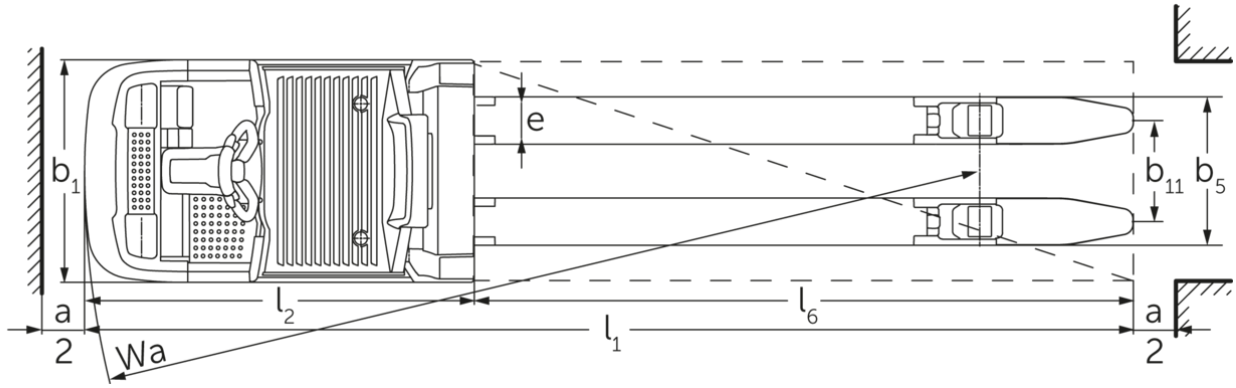
b1
e
e
b11
b5
a
2
l2
l6
l1
Wa
a
2

Tabuľka VDI

Označenie	1.1	Výrobca (skrátené označenie)			Jungheinrich			
	1.2	Typová značka výrobcu			ECE 225	ECE 225 HP	ECE 227	ECE 230
	1.3	Pohon			Elektrický			
	1.4	Obsluha			Vozíky na prípravu tovaru			
	1.5	Nosnosť/záťaž	Q	kg	2500		2700	3000
	1.6	Vzdialenosť ťažiska bremena	c	mm	1200			1800
	1.8	Vzdialenosť bremena	x	mm	1518			2690
	1.9	Rázvor kolies	y	mm	2570	2720	2570	3849
Hmotnosti	2.1.1	Vlastná hmotnosť (vrát. batérie)		kg	975	1110	975	1550
	2.2	Zaťaženie nápravy s bremenom vpredu/vzadu		kg	1130 / 2345	1135 / 2475	1130 / 2345	1720 / 2820
	2.3	Zaťaženie nápravy bez bremena vpredu/vzadu		kg	763 / 212	847 / 263	763 / 212	1080 / 460
Kolesá/podvozok	3.1	Pneumatiky			Polyuretán (PU)			
	3.2	Veľkosť pneumatík, vpredu			Ø 230 x 78			
	3.3	Rozmery pneumatík, vzadu			Ø 85 x 85			
	3.4	Prídavné kolesá			Ø 180 x 65			
	3.5	Kolesá, počet vpredu/vzadu (x = poháňané)			1+1x/4			
	3.6	Rozchod kolies, vpredu	b10	mm	481			
	3.7	Rozchod kolies, vzadu	b11	mm	338			378
	3.7.1	2. Rozchod kolies, vzadu		mm	368			-
	3.7.2	3. Rozchod kolies, vzadu		mm	498			-
Základné rozmery	4.4	Zdvih (h3)	h3	mm	125			
	4.9	Výška rukoväti oja v pozícii pojazdu min./max.	h14	mm	1374 / 1418			
	4.14	Nadvihnutá výška miesta na státie	h12	mm	-	1002	-	
	4.15	Výška v spustenom stave	h13	mm	90			
	4.19	Celková dĺžka	l1	mm	3670	3820	3670	5000
	4.20	Dĺžka vrátane zadnej časti vidlíc	l2	mm	1270	1420	1270	1400
	4.21.1	Celková šírka	b1	mm	810			830
	4.22	Rozmery vidlice	s/ e/l	mm	60 x 172 x 2400			70 x 200 x 3600
	4.25	Rozovretie na vonkajšiu hranu vidlíc	b5	mm	510			580
	4.32	Svetlá výška v strede rázvoru kolies	m2	mm	25			
	4.34.2	Šírka pracovnej uličky (paleta 800 x 1200 pozdĺžne)	Ast	mm	3870	4020	3870	5200
	4.35	Polomer otáčania	Wa	mm	2788	2938	2788	4090
Výkonové údaje	5.1	Rýchlosť jazdy s bremenom/bez bremena (Efficiency | drivePLUS)		km/h	9,2 / 12,5 | 9,2 / 14			- / - | 9,2 / 14
	5.2	Rýchlosť zdvihu s bremenom/bez bremena		m/s	0,07 / 0,1			
	5.3	Rýchlosť spúšťania s bremenom/bez bremena		m/s	0,07 / 0,06			
	5.8	Max. stúpavosť s bremenom/bez bremena (Efficiency | drivePLUS)		%	6 / 15 | 6 / 15			- / - | 6 / 15
	5.10	Prevádzková brzda			generátorická			

El. motor/elektronika	6.1	Motor pojazdu, výkon S2 60 min. (Efficiency | drivePLUS)	kW	2,8 | 3,2			- | 3,2
	6.2	Motor zdvihového mechanizmu, výkon pri S3	kW	1,5			
	6.4	Napätie batérie/menovitá kapacita	V / Ah	24 / 465			24 / 560
	6.5	Hmotnosť batérie	kg	370			470
	6.6.1	Spotreba energie podľa cyklu EN (Efficiency | PLUS)	kWh/h	0,41 | 0,47			- | -
	6.6.2	Ekvivalent CO2 podľa EN ISO 23308 (Účinnosť | PLUS)	kg/h	0,22 | 0,3			- | -
	6.7	Výkon prekládky (Efficiency | PLUS)	t/h	170 | 180			- | 170
	6.8.1	Spotreba energie pri max. výkone prekládky (Efficiency | PLUS)	kWh/h	1,38 | 1,41	1,39 | 1,47	1,38 | 1,41	- | 1,39
Iné	8.1	Druh riadenia jazdy		AC			
	10.5	Vyhotovenie riadenia		elektrické			
	10.7	Hladina akustického tlaku podľa normy EN12053	dB (A)	62			

- Tento typový list podľa smernice VDI 2198 uvádza len technické hodnoty pre štandardné zariadenie. V prípade iných pneumatík, iných zdvíhacích zariadení, prídavných zariadení atď. môžu vzniknúť iné hodnoty

Hodnoty v tabuľke platia pre priestor batérie L; balík vybavenia drivePLUS; dĺžku vidlíc 2 400 mm; nadvihnutú nosnú časť.
- č. VDI 1.8: Pri spustenej nosnej časti: x + 82 mm.
- č. VDI 1.9: Pri priestore batérie XL alebo XL (ERE): y + 118 mm; pri predĺženej plošine na státie: y + 50 mm; pri spustenej nosnej časti: y + 82 mm.
- č. VDI 4.14: ECE HP: h12 pozri náčrt, rozmer 840 mm + 162 mm = 1002 mm.
- č. VDI 4.19: Pri priestore batérie XL alebo XL (ERE): l1 + 118 mm; pri predĺženej plošine na státie: l1 + 50 mm.
- č. VDI 4.20: Pri priestore batérie XL alebo XL (ERE): l2 + 118 mm; pri predĺženej plošine na státie: l2 + 50 mm.
- č. VDI 4.34.2: Pri priestore batérie XL alebo XL (ERE): šír. prac. uličky + 118 mm; pri predĺženej plošine na státie: šír. prac. uličky + 50 mm; diagonálne podľa VDI: šírka pracovnej uličky + 94 mm.
- č. VDI 4.35: Pri priestore batérie XL alebo XL (ERE): Wa + 118 mm; pri predĺženej plošine na státie: Wa + 50 mm; pri spustenej nosnej časti: Wa + 82 mm.
- č. VDI 6.2: Pri S3 10 %.
- č. VDI 6.4: Pri priestore batérie XL: 24 V/620 Ah.
- č. VDI 6.5: Pri priestore batérie XL: 460 kg.
- č. VDI 6.6.1 pre ECE 225 a ECE 225 HP: 0,45 kWh/h.

Jungheinrich spol. s r. o.

Diaľničná cesta 17
SK-903 01 Senec
Tel. +420 2 49205811
Fax +420 2 49205812

info@jungheinrich.sk

www.jungheinrich.sk

Nemecké výrobné závody v Norderstedte, Moosburgu a Landsbergu sú certifikované, rovnako ako naše centrum originálnych dielov v Kaltenkirchene.

ISO 9001
ISO 14001

Manipulačná technika Jungheinrich zodpovedá európskym bezpečnostným požiadavkám.

CE

JUNGHEINRICH