Elektrické trojkolesové paletové vozíky

EFG 112

Výška zdvihu: 2900-7000 mm / Nosnosť: 1200 kg

LI-ION technology

JUNGHEINRICH

EFG 112

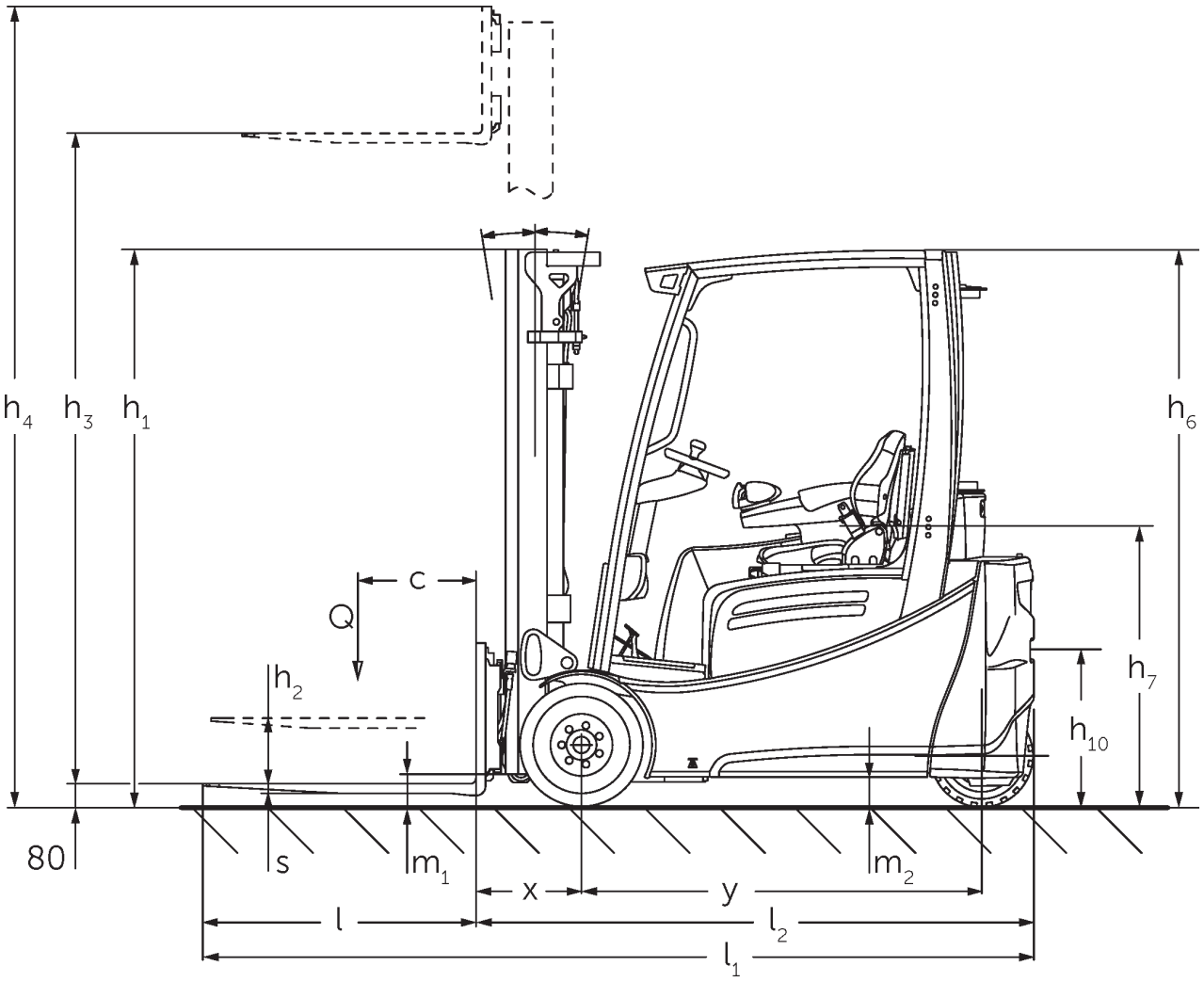

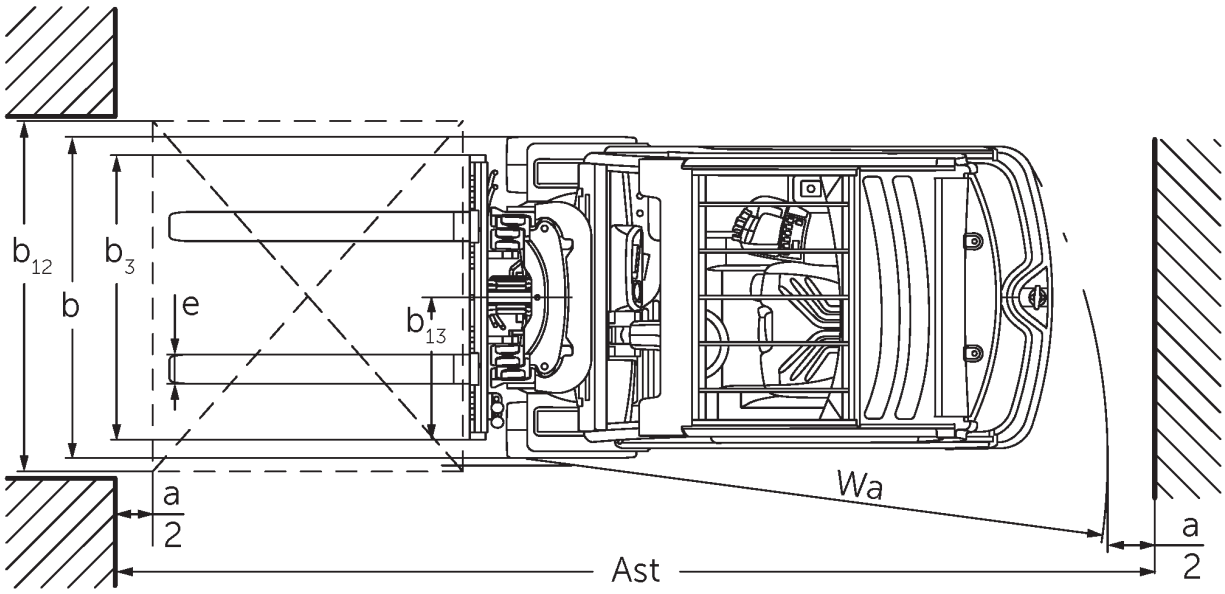

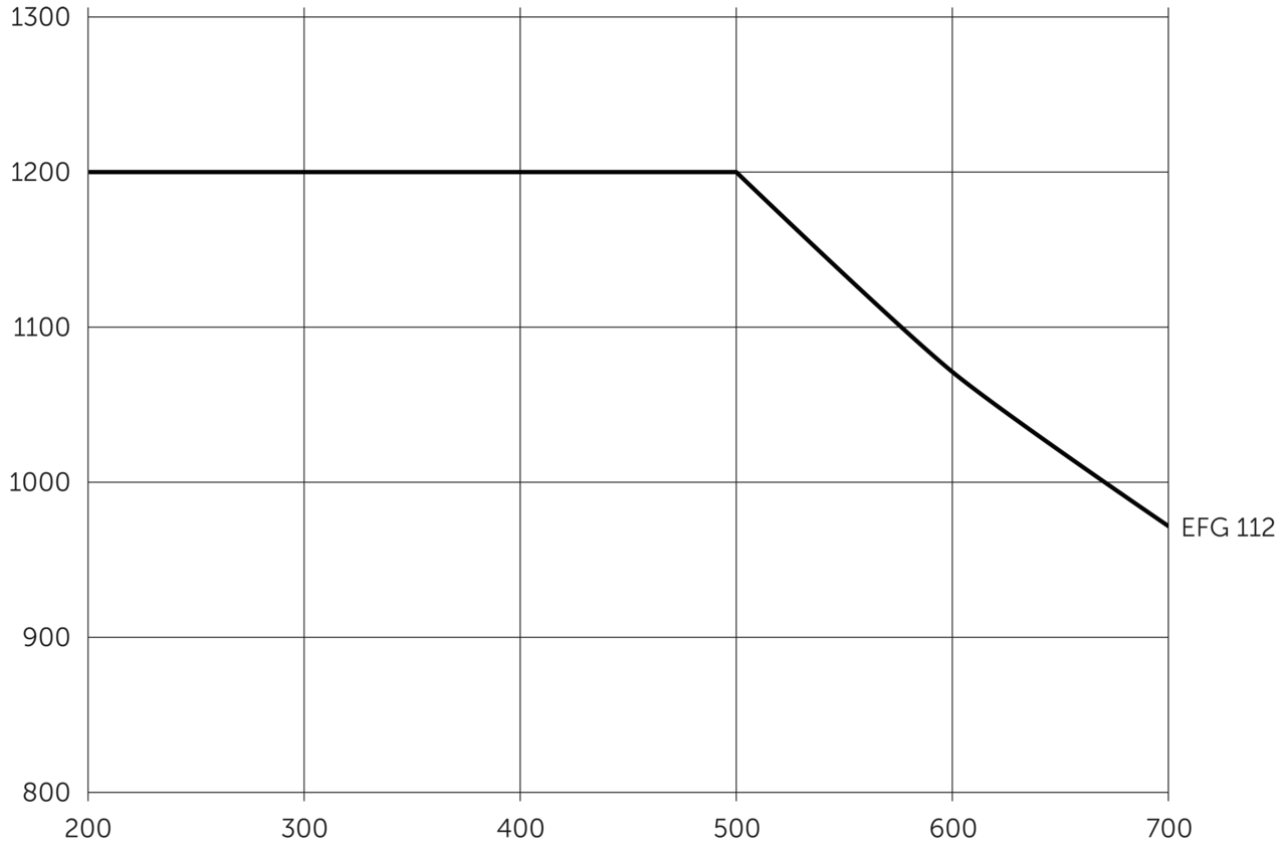
1300
1200
1100
1000
900
800
200
300
400
500
600
700
EFG 112

EFG 112

EFG 112	Zdvih (h3)	Výška so zasunutým zdvíhacím zariadením (h1)	Voľný zdvih (h2)	Výška s vysunutým zdvíhacím zariadením (h4)	Sklon zdvíhacieho zariadenia dopredu/ dozadu
duplex bez voľného zdvihu ZT	3000 mm	2060 mm	150 mm	3590 mm	7 / 6 °
	3100 mm	2110 mm	150 mm	3690 mm	7 / 6 °
	3300 mm	2210 mm	150 mm	3890 mm	7 / 7 °
	3500 mm	2310 mm	150 mm	4090 mm	7 / 7 °
	3700 mm	2410 mm	150 mm	4290 mm	7 / 7 °
	4000 mm	2560 mm	150 mm	4590 mm	7 / 7 °
	4500 mm	2810 mm	150 mm	5090 mm	7 / 7 °
duplex s voľným zdvihom ZZ	2900 mm	1965 mm	1375 mm	3490 mm	7 / 6 °
	3100 mm	2065 mm	1475 mm	3690 mm	7 / 6 °
	3180 mm	2105 mm	1515 mm	3770 mm	7 / 7 °
	3300 mm	2165 mm	1575 mm	3890 mm	7 / 7 °
	3500 mm	2265 mm	1675 mm	4090 mm	7 / 7 °
	3700 mm	2365 mm	1775 mm	4290 mm	7 / 7 °
	4000 mm	2515 mm	1925 mm	4590 mm	7 / 7 °
triplex s voľným zdvihom DZ	4250 mm	1975 mm	1385 mm	4840 mm	7 / 4 °
	4400 mm	2025 mm	1435 mm	4990 mm	7 / 4 °
	4640 mm	2105 mm	1515 mm	5230 mm	7 / 5 °
	4700 mm	2125 mm	1535 mm	5290 mm	7 / 5 °
	4800 mm	2165 mm	1575 mm	5390 mm	7 / 5 °
	5000 mm	2235 mm	1645 mm	5590 mm	7 / 5 °
	5500 mm	2415 mm	1825 mm	6090 mm	7 / 5 °
	6000 mm	2585 mm	1995 mm	6590 mm	7 / 5 °
	6500 mm	2765 mm	2175 mm	7090 mm	7 / 5 °
	7000 mm	2935 mm	2345 mm	7590 mm	7 / 5 °

Tabuľka VDI

Označenie	1.1	Výrobca (skrátené označenie)			Jungheinrich
	1.2	Typová značka výrobcu			EFG 112
	1.3	Pohon			Elektrický
	1.4	Obsluha			Sedadlo
	1.5	Nosnosť/záťaž	Q	kg	1200
	1.6	Vzdialenosť ťažiska bremena	c	mm	500
	1.8	Vzdialenosť bremena	x	mm	344
	1.9	Rázvor kolies	y	mm	1249
Hmotnosti	2.1.1	Vlastná hmotnosť (vrát. batérie)		kg	2622
	2.2	Zaťaženie nápravy s bremenom vpredu/vzadu		kg	3318 / 504
	2.3	Zaťaženie nápravy bez bremena vpredu/vzadu		kg	1307 / 1315
Kolesá/podvozok	3.1	Pneumatiky			Superelastické (SE)
	3.2	Veľkosť pneumatík, vpredu			18 x 7-8
	3.3	Rozmery pneumatík, vzadu			140 / 55-9
	3.5	Kolesá, počet vpredu/vzadu (x = poháňané)			2x/2
	3.6	Rozchod kolies, vpredu	b10	mm	904
	3.7	Rozchod kolies, vzadu	b11	mm	176
Základné rozmery	4.1	Sklon zdvíhacieho zariadenia dopredu/dozadu	a/ß	°	7 / 6
	4.2	Výška so zasunutým zdvíhacím zariadením (h1)	h1	mm	2060
	4.3	Voľný zdvih (h2)	h2	mm	150
	4.4	Zdvih (h3)	h3	mm	3000
	4.5	Výška s vysunutým zdvíhacím zariadením (h4)	h4	mm	3590
	4.7	Výška ochrannej strechy (kabíny)	h6	mm	2040
	4.8	Výška v sede/v stoji	h7	mm	920
	4.12	Výška spojky	h10	mm	560
	4.19	Celková dĺžka	l1	mm	2933
	4.20	Dĺžka vrátane zadnej časti vidlíc	l2	mm	1783
	4.21.1	Celková šírka	b1	mm	1060
	4.22	Rozmery vidlice	s/e/l	mm	40 x 80 x 1150
	4.23	Nosič vodlíc, trieda pripojenia			2A
	4.24	Šírka nosiča vidlíc	b3	mm	980
	4.31	Svetlá výška s bremenom pod zdvíhacím zariadením	m1	mm	97
	4.32	Svetlá výška v strede rázvoru kolies	m2	mm	100
	4.34.1	Šírka pracovnej uličky (paleta 1000 x 1200 priečne)	Ast	mm	3112
	4.34.2	Šírka pracovnej uličky (paleta 800 x 1200 pozdĺžne)	Ast	mm	3235
	4.35	Polomer otáčania	Wa	mm	1440
	4.36	Najmenšia vzdialenosť bodu otáčania	b13	mm	0

Výkonové údaje	5.1	Rýchlosť jazdy s bremenom/bez bremena	km/h	12 / 12
	5.2	Rýchlosť zdvihu s bremenom/bez bremena	m/s	0,3 / 0,48
	5.3	Rýchlosť spúšťania s bremenom/bez bremena	m/s	0,55 / 0,55
	5.5	Ťažná sila s bremenom/bez bremena	N	2100 / 2300
	5.6	Max. ťažná sila s bremenom/bez bremena	N	9500 / 8000
	5.7	Stúpavosť s bremenom/bez bremena	%	7,5 / 11
	5.8	Max. stúpavosť s bremenom/bez bremena	%	25 / 28
	5.9	Zrýchlenie s bremenom/bez bremena	s	6,1 / 5,7
	5.10	Prevádzková brzda		Trecia brzda (mechanicky ovládaná)
El. motor/elektronika	6.1	Motor pojazdu, výkon S2 60 min.	kW	2,8
	6.1.1	2. Motor pojazdu, výkon S2 60 min.	kW	2,8
	6.2	Motor zdvihového mechanizmu, výkon pri S3	kW	8,2
	6.3	Batéria podľa DIN 43531/35/36		DIN 43531 A
	6.4	Napätie batérie/menovitá kapacita	V / Ah	48 / 500
	6.5	Hmotnosť batérie	kg	715
	6.6.1	Spotreba energie podľa cyklu EN	kWh/h	3,4
	6.6.2	Ekvivalent CO2 podľa EN ISO 23308	kg/h	1,84
	6.7	Výkon prekládky	t/h	80
	6.8	Efektivita manipulácie podľa VDI 2198	t/kWh	21,1
Iné	8.1	Druh riadenia jazdy		Impulz/AC
	10.1	Pracovný tlak pre prídavné zariadenie	bar	230
	10.2	Prúd oleja pre prídavné zariadenia	l/min	27
	10.7	Hladina akustického tlaku podľa normy EN12053	dB (A)	65
	10.8	Spojka prívesu, druh/typ DIN		DIN 15170 H

- Tento typový list podľa smernice VDI 2198 uvádza len technické hodnoty pre štandardné zariadenie. V prípade iných pneumatík, iných zdvíhacích zariadení, prídavných zariadení atď. môžu vzniknúť iné hodnoty

Jungheinrich spol. s r. o.

Diaľničná cesta 17
SK-903 01 Senec
Tel. +420 2 49205811
Fax +420 2 49205812

info@jungheinrich.sk

www.jungheinrich.sk

Nemecké výrobné závody v Norderstedte, Moosburgu a Landsbergu sú certifikované, rovnako ako naše centrum originálnych dielov v Kaltenkirchene.

ISO 9001
ISO 14001

Manipulačná technika Jungheinrich zodpovedá európskym bezpečnostným požiadavkám.

CE

JUNGHEINRICH