Mobilné roboty pre automatizovaný sklad s úzkymi uličkami

EKX 5a

Výška zdvihu: 11000-13000 mm / Nosnosť: 1400-1600 kg

JUNGHEINRICH

EKX 5a

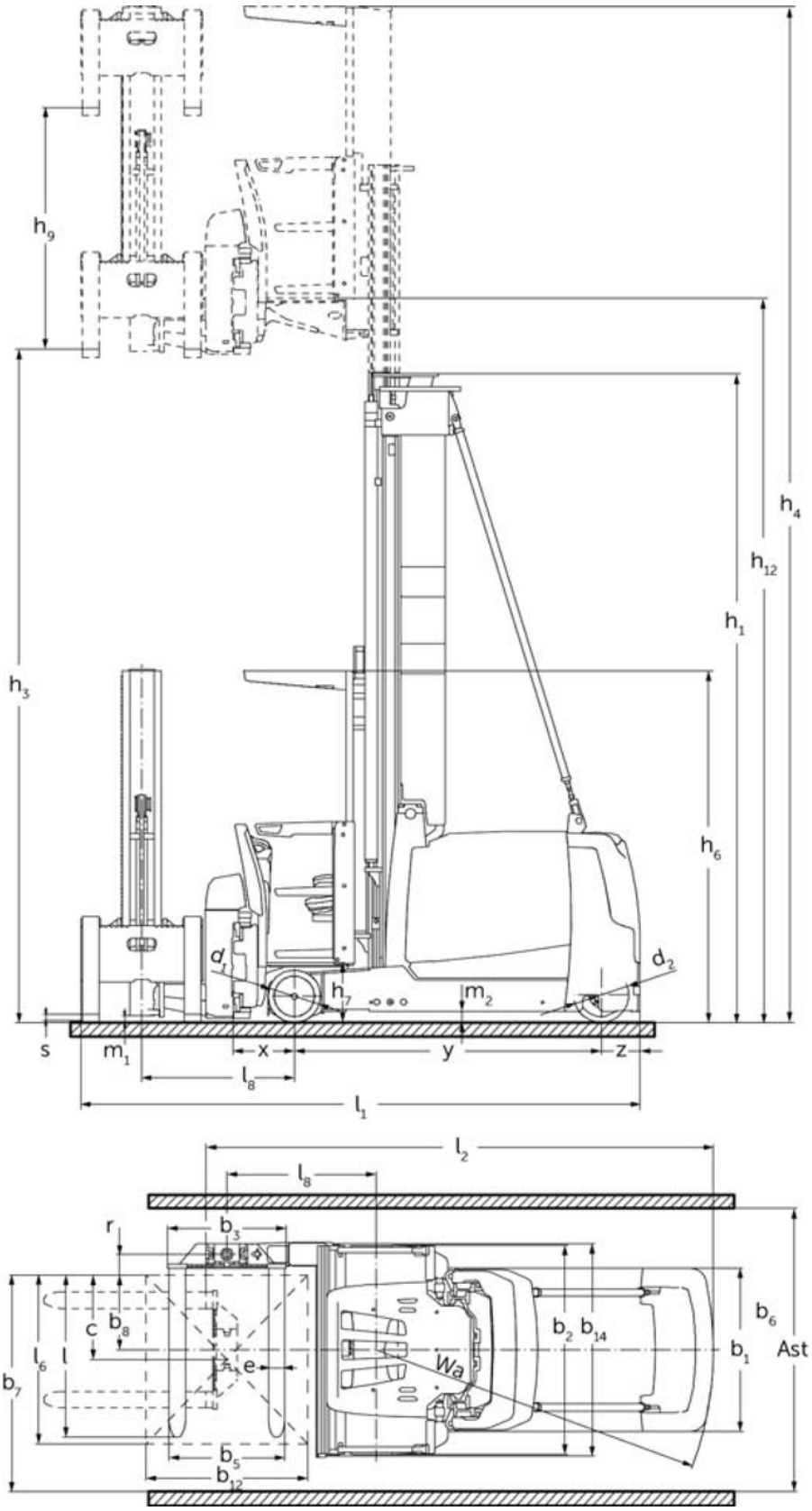
h9
h3
h4
h12
h1
h6
α1
α2
h7
m2
s
m1
x
y
z
l8
l1
l2
l8
r
b3
c
b8
l6
l
e
b7
b5
b12
b2
b14
Wa
b6
b1
Ast

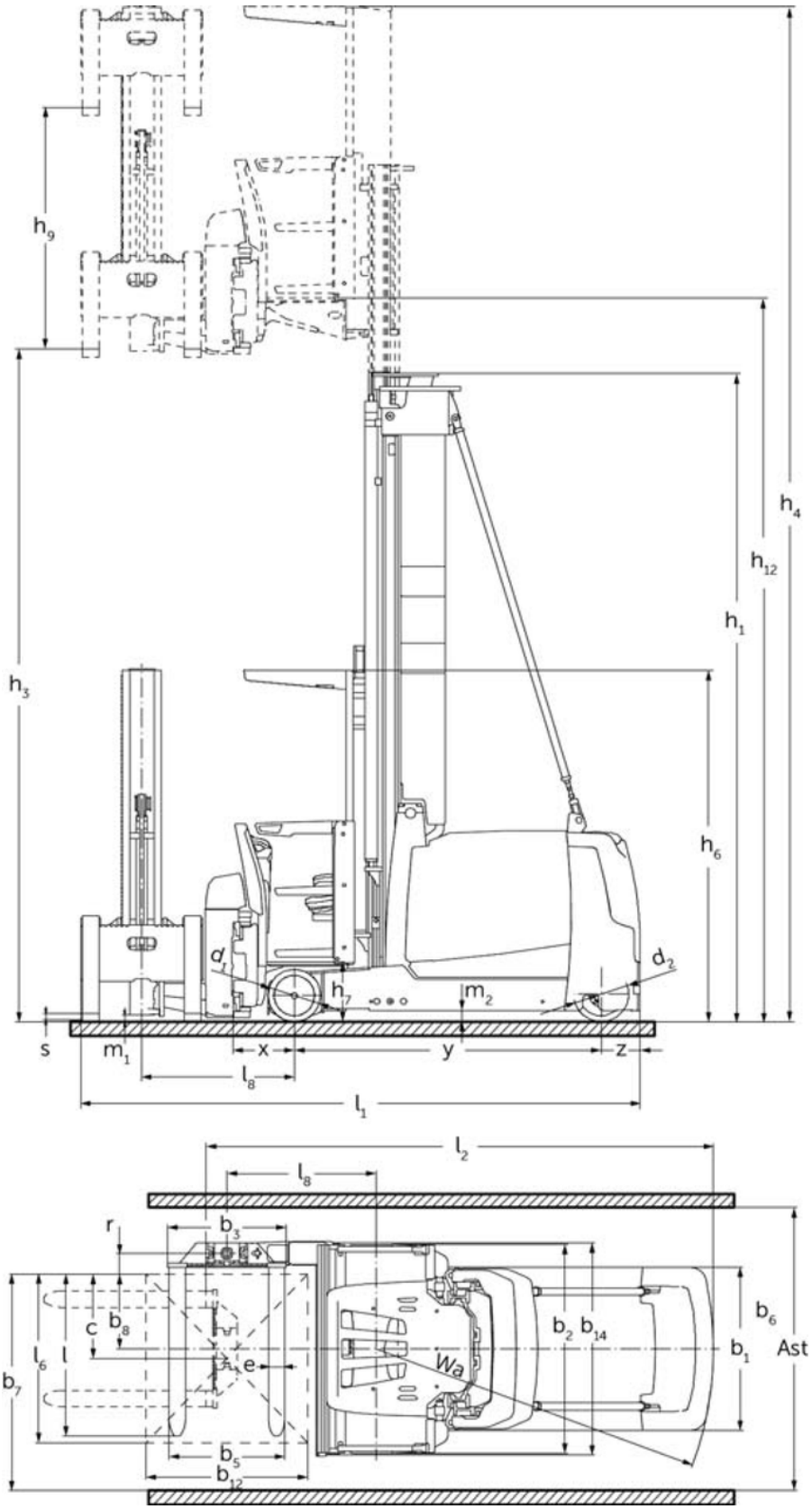
h9
h3
h4
h12
h1
h6
α1
α2
h7
m2
s
m1
x
y
z
l8
l1
l2
l8
r
b3
c
b8
l6
l
e
b7
b5
b12
Wa
b2
b14
b6
b1
Ast

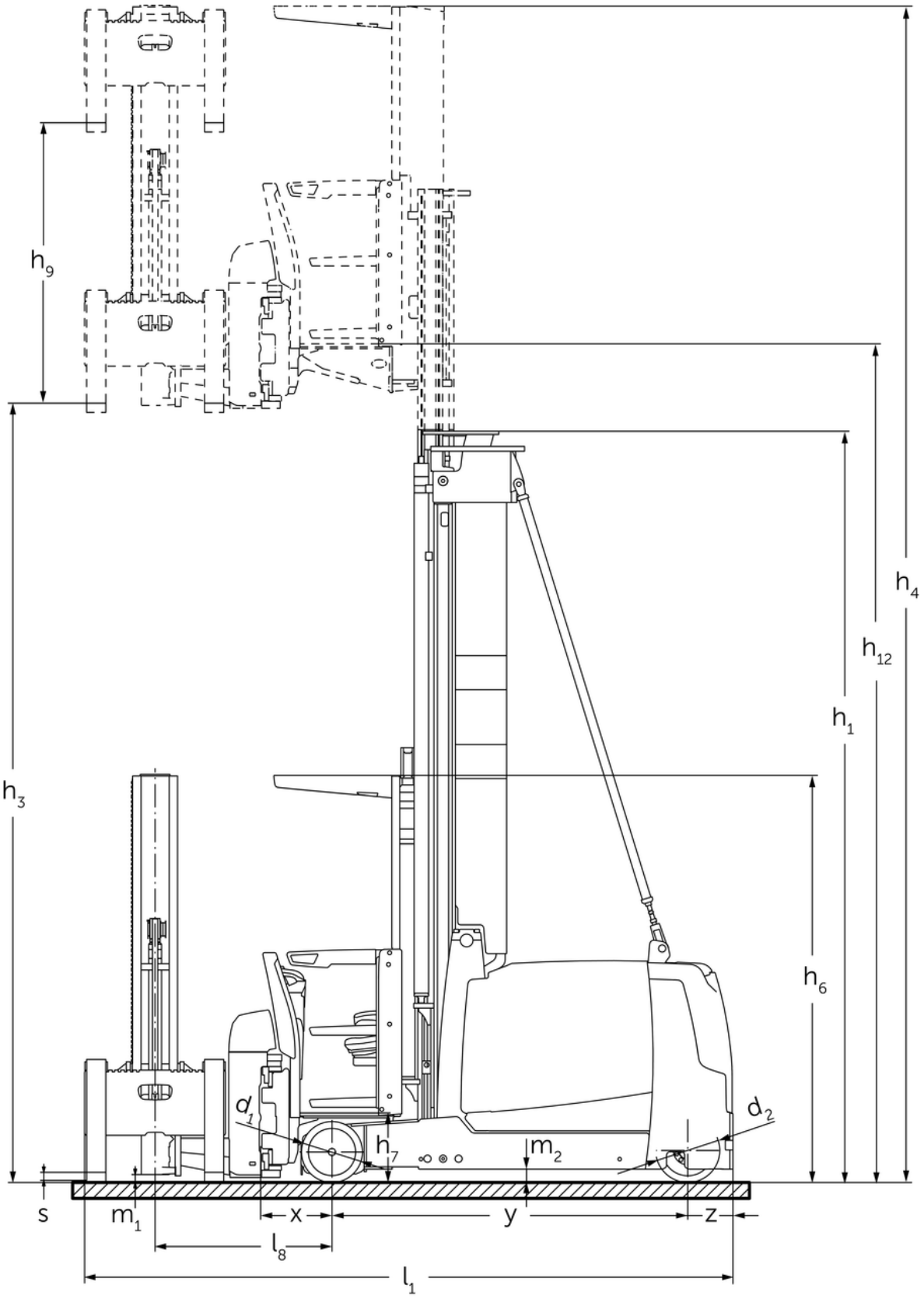
h9
h4
h12
h1
h3
h6
d1
d2
h7
m2
s
m1
x
y
z
l8
l1

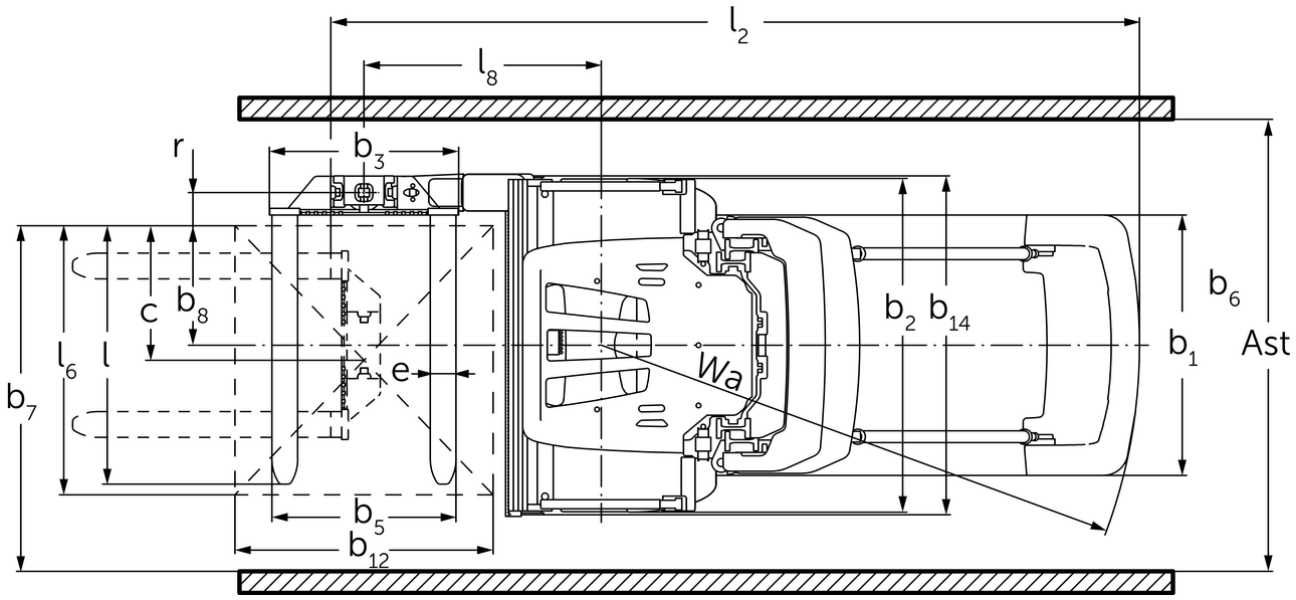
l2
l8
r
b3
c
b8
l6
l
e
b7
b5
b12
Wa
b2
b14
b6
b1
Ast

EKX 5a

EKX 514a, EKX 516ka, EKX 516a	Zdvih (h3)	Výška so zasunutým zdvíhacím zariadením (h1)	Voľný zdvih (h2)	Výška s vysunutým zdvíhacím zariadením (h4)
duplex bez voľného zdvihu ZT	3000 mm	2705 mm		5550 mm
	3500 mm	2955 mm		6050 mm
	4000 mm	3205 mm		6550 mm
	4500 mm	3455 mm		7050 mm
	5000 mm	3705 mm		7550 mm
	5500 mm	3955 mm		8050 mm
	6000 mm	4205 mm		8550 mm
	6500 mm	4555 mm		9050 mm
	7000 mm	4805 mm		9550 mm
	7500 mm	5055 mm		10050 mm
	8000 mm	5305 mm		10550 mm
	8500 mm	5655 mm		11050 mm
	9000 mm	5905 mm		11550 mm
	9500 mm	6155 mm		12050 mm
triplex s voľným zdvihom DZ	4000 mm	2550 mm		6550 mm
	4500 mm	2710 mm	160 mm	7050 mm
	5000 mm	2895 mm	345 mm	7550 mm
	5500 mm	3095 mm	545 mm	8050 mm
	6000 mm	3295 mm	745 mm	8550 mm
	6500 mm	3495 mm	945 mm	9050 mm
	7000 mm	3695 mm	1145 mm	9550 mm
	7500 mm	3895 mm	1345 mm	10050 mm
	8000 mm	4095 mm	1545 mm	10550 mm
	8500 mm	4295 mm	1745 mm	11050 mm
	9000 mm	4495 mm	1945 mm	11550 mm
	9250 mm	4595 mm	2045 mm	11800 mm
	9500 mm	4695 mm	2145 mm	12050 mm
EKX 516a	**Zdvih (h3)**	**Výška so zasunutým zdvíhacím zariadením (h1)**	**Voľný zdvih (h2)**	**Výška s vysunutým zdvíhacím zariadením (h4)**
triplex s voľným zdvihom DZ	11000 mm	5215 mm	2665 mm	13550 mm
	11500 mm	5395 mm	2845 mm	14050 mm
	12000 mm	5565 mm	3015 mm	14550 mm
	12500 mm	5750 mm	3200 mm	15050 mm
	13000 mm	5950 mm	3400 mm	15550 mm
	13500 mm	6250 mm	3700 mm	16050 mm
	14000 mm	6550 mm	4000 mm	16550 mm
	14500 mm	6850 mm	4300 mm	17050 mm
EKX 516ka, EKX 516a	**Zdvih (h3)**	**Výška so zasunutým**	**Voľný zdvih (h2)**	**Výška s vysunutým zdvíhacím**

		zdvíhacím zariadením (h1)		zariadením (h4)
duplex bez voľného zdvihu ZT	10000 mm	6405 mm		12550 mm
	10500 mm	6655 mm		13050 mm
triplex s voľným zdvihom DZ	10000 mm	4875 mm	2325 mm	12550 mm
	10500 mm	5045 mm	2495 mm	13050 mm

Tabuľka VDI

Označenie	1.1	Výrobca (skrátené označenie)			Jungheinrich		
	1.2	Typová značka výrobcu			EKX 514a	EKX 516ka	EKX 516a
	1.3	Pohon			Elektrický		
	1.4	Obsluha			Automatika		
	1.5	Nosnosť/záťaž	Q	kg	1400	1600	
	1.6	Vzdialenosť ťažiska bremena	c	mm	600		
	1.8	Vzdialenosť bremena	x	mm	445		
	1.9	Rázvor kolies	y	mm	1840	1950	2220
Hmotnosti	2.1.1	Vlastná hmotnosť (vrát. batérie)		kg	6350	6750	7900
	2.2	Zaťaženie nápravy s bremenom vpredu/vzadu		kg	5720 / 1880	6190 / 2060	6590 / 2810
	2.3	Zaťaženie nápravy bez bremena vpredu/vzadu		kg	3850 / 2500	3980 / 2770	4480 / 3420
Kolesá/podvozok	3.1	Pneumatiky			Besthane		
	3.2	Veľkosť pneumatík, vpredu			Ø 380 x 192		
	3.3	Rozmery pneumatík, vzadu			Ø 400 x 160		
	3.5	Kolesá, počet vpredu/vzadu (x = poháňané)			2 / 1x		
	3.6	Rozchod kolies, vpredu	b10	mm	1258		
Základné rozmery	4.2	Výška so zasunutým zdvíhacím zariadením (h1)	h1	mm	2955		
	4.4	Zdvih (h3)	h3	mm	3500		
	4.5	Výška s vysunutým zdvíhacím zariadením (h4)	h4	mm	6050		
	4.8	Výška v sede/v stoji	h7	mm	430		
	4.19	Celková dĺžka	l1	mm	3665	3775	4045
	4.20	Dĺžka vrátane zadnej časti vidlíc	l2	mm	3379	3489	3759
	4.21.1	Celková šírka	b1	mm	1210		
	4.21.2	Celková šírka	b2	mm	1450		
	4.22	Rozmery vidlice	s/e/l	mm	50 x 120 x 1200		
	4.25	Rozovretie na vonkajšiu hranu vidlíc	b5	mm	560		
	4.31	Svetlá výška s bremenom pod zdvíhacím zariadením	m1	mm	80		
	4.32	Svetlá výška v strede rázvoru kolies	m2	mm	80		
Výkonové údaje	5.1	Rýchlosť jazdy s bremenom/bez bremena		km/h	10,5 / 10,5	12 / 12	
	5.10	Prevádzková brzda			regenerativna		
	5.11	Parkovacia brzda			elektrický pružinový posilňovač		

El. motor/elektronika	6.1	Motor pojazdu, výkon S2 60 min.	kW	9		
	6.2	Motor zdvihového mechanizmu, výkon pri S3	kW	25		
	6.3	Batéria podľa DIN 43531/35/36		3 PzS 465	4 PzS 620	6 PzS 930
	6.4	Napätie batérie/menovitá kapacita	V / Ah	80 / 465	80 / 620	80 / 930
	6.5	Hmotnosť batérie	kg	1238	1558	2178
	6.6	Spotreba energie podľa cyklu VDI	kWh/h	0		
	6.6.1	Spotreba energie podľa cyklu EN	kWh/h	4,94		
	6.6.2	Ekvivalent CO2 podľa EN ISO 23308	kg/h	2,67		
Iné	8.1	Druh riadenia jazdy		AC synchrónna reluktancia		
	10.5	Vyhotovenie riadenia		elektrické		
	10.7	Hladina akustického tlaku podľa normy EN12053	dB (A)	64		

- Tento typový list podľa smernice VDI 2198 uvádza len technické hodnoty pre štandardné zariadenie. V prípade iných pneumatík, iných zdvíhacích zariadení, prídavných zariadení atď. môžu vzniknúť iné hodnoty

Jungheinrich spol. s r. o.

Diaľničná cesta 17
SK-903 01 Senec
Tel. +420 2 49205811
Fax +420 2 49205812

info@jungheinrich.sk

www.jungheinrich.sk

Nemecké výrobné závody v Norderstedte, Moosburgu a Landsbergu sú certifikované, rovnako ako naše centrum originálnych dielov v Kaltenkirchene.

ISO 9001
ISO 14001

Manipulačná technika Jungheinrich zodpovedá európskym bezpečnostným požiadavkám.

CE

JUNGHEINRICH