Ročni paletni viličar

AM l20/l20p

Dvižna višina: 120 mm / Nosilnost: 2000 kg

JUNGHEINRICH

AM I20/I20p

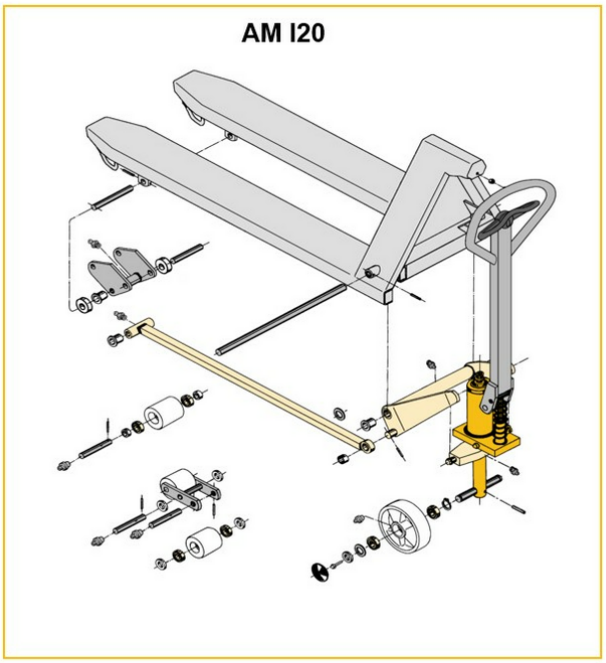

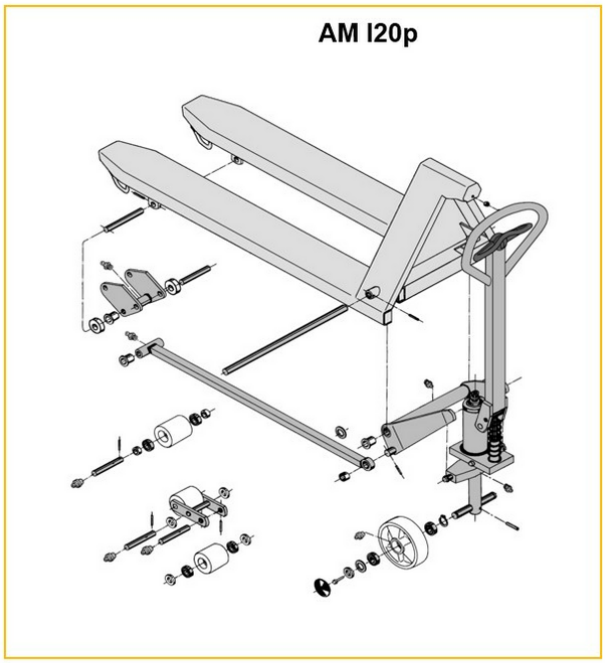

Inox AISI 316 (V4A)	Feuerverzinkt
Inox AISI 303/304 (V2A)	Verzinkt und gelb chromatiert

AM I20p

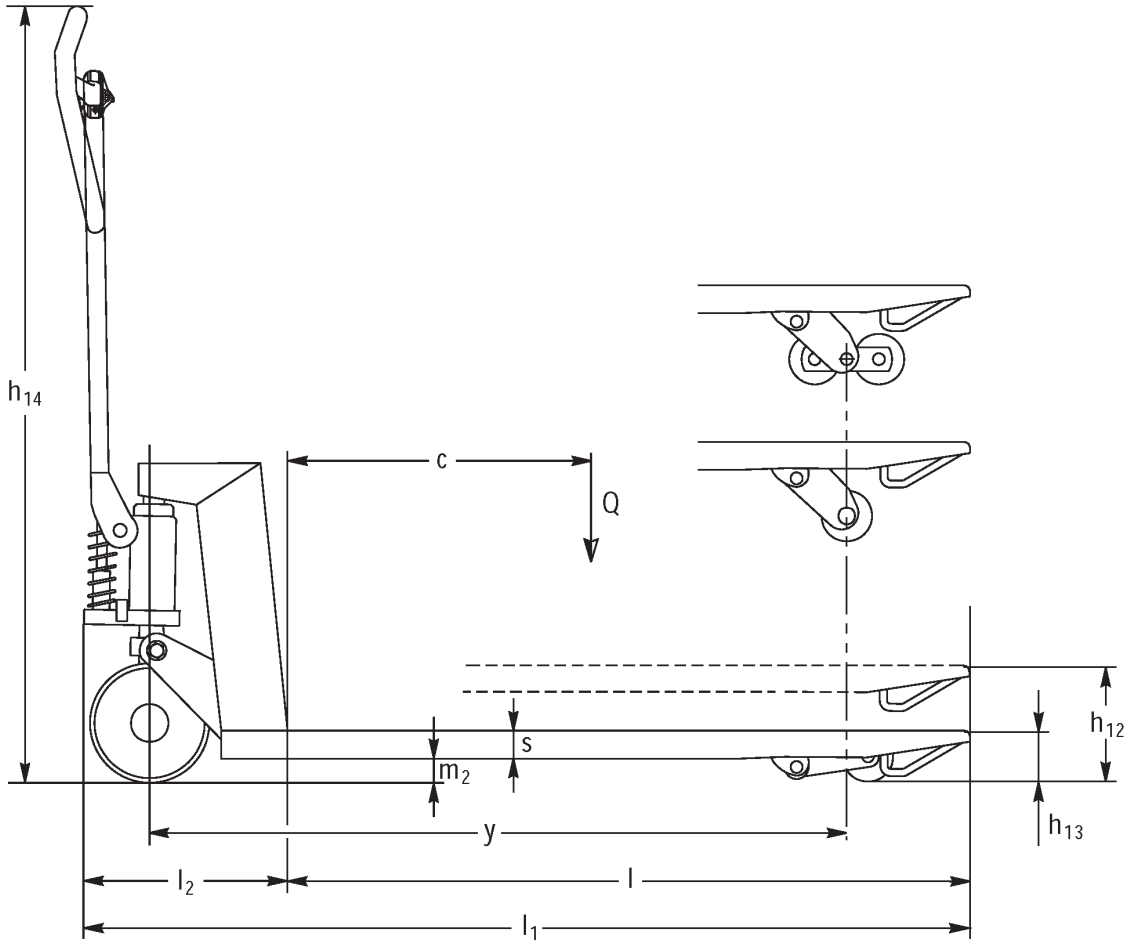
h14
c
Q
s
m2
h12
h13
y
l2
l
l1

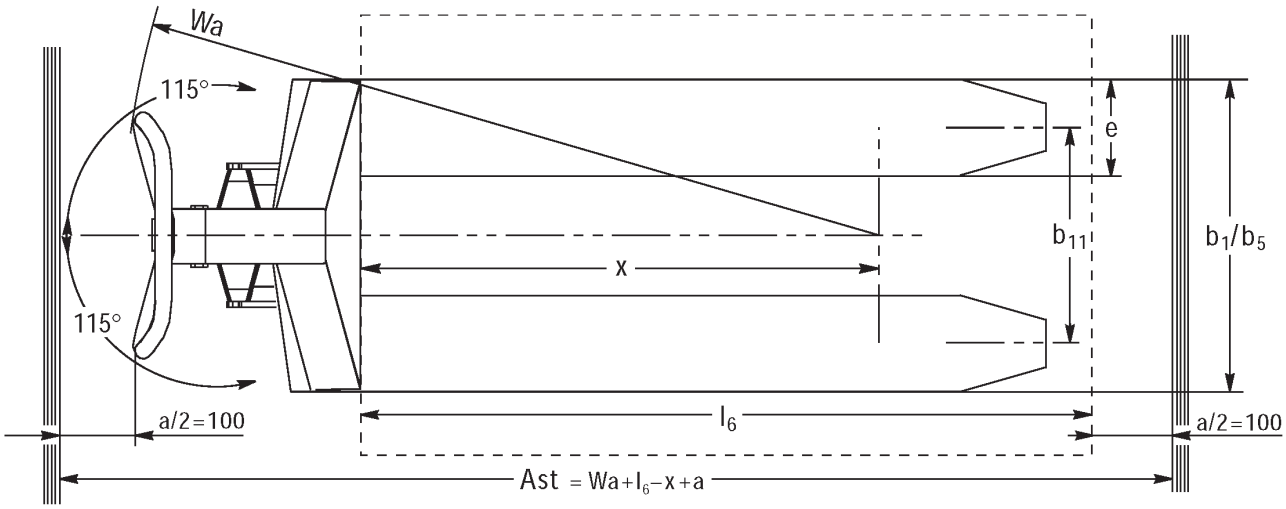
Wa
115°
115°
e
b11
b1/b5
x
l6
a/2=100
a/2=100
Ast = Wa+l6−x+a

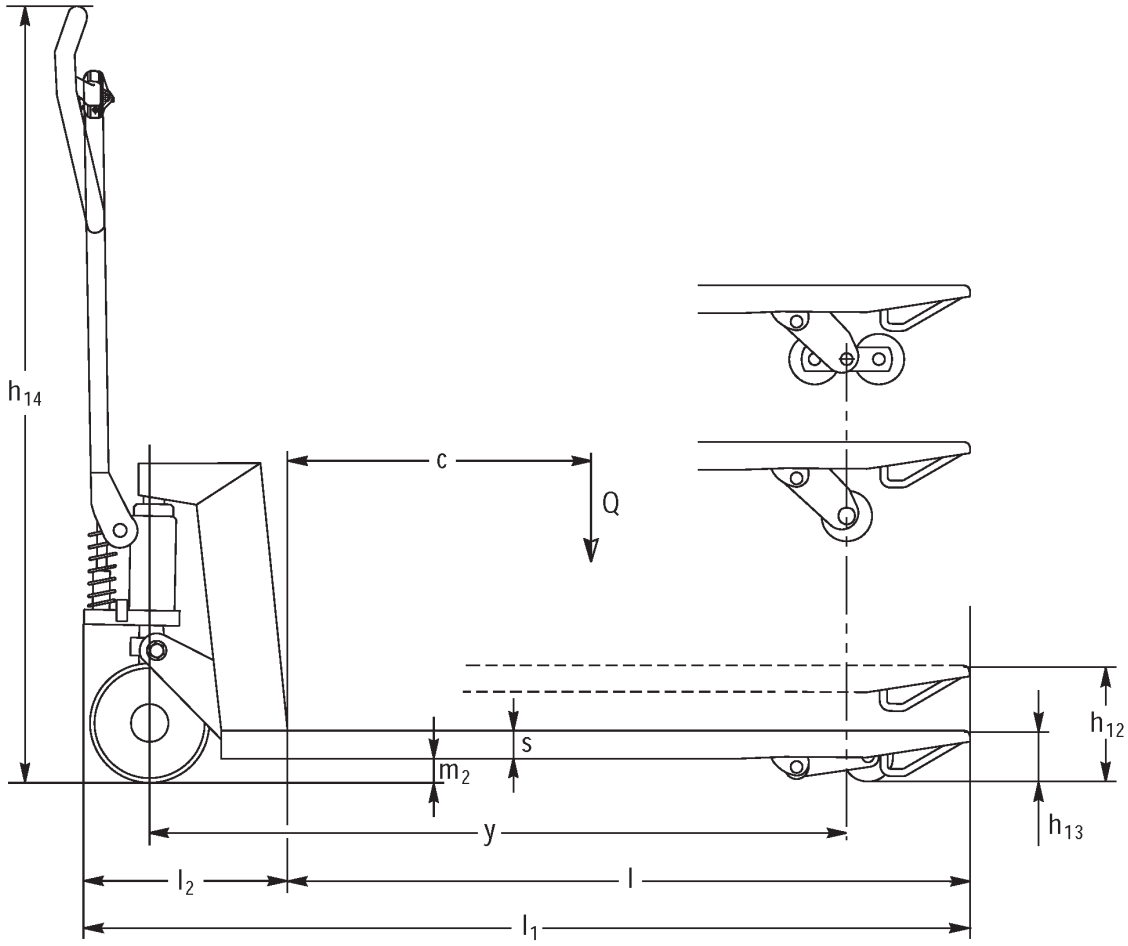
h14
c
Q
s
m2
h12
h13
y
l2
l
l1

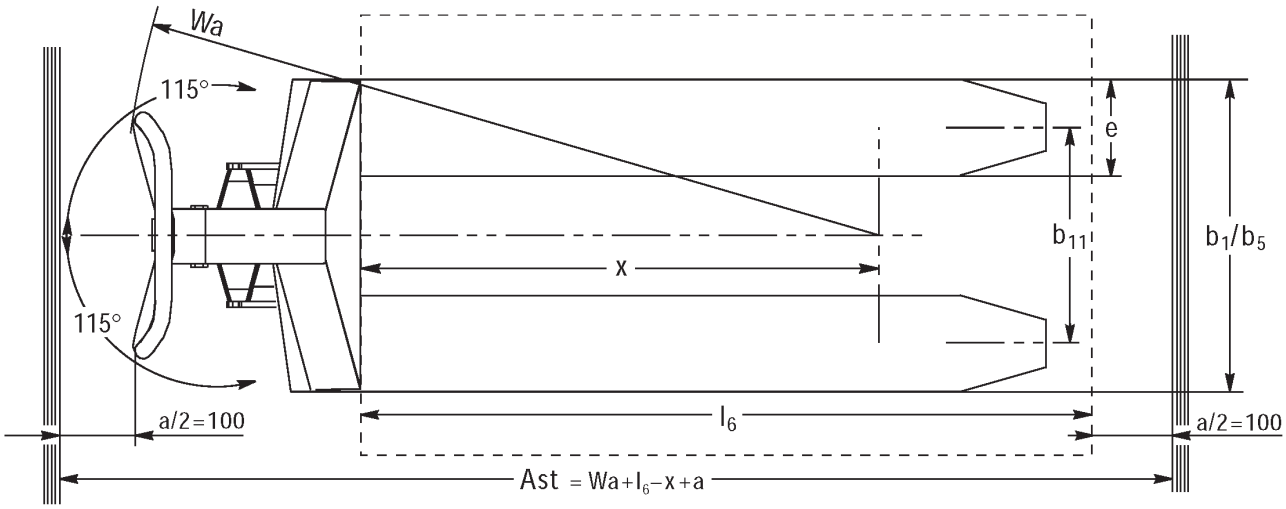
Wa
115°
115°
e
b11
b1/b5
x
l6
a/2=100
a/2=100
Ast = Wa+l6−x+a

Razpredelnica VDI

Splošni podatki	1.1	Proizvajalec (kratko poimenovanje)			Drugo (OEM)							
	1.2	Tipska oznaka			AM I20p							
	1.3	Pogon			Ročno							
	1.4	Upravljanje			ročno							
	1.5	Nosilnost/obremenitev	Q	kg	2000							
	1.6	Oddaljenost težišča bremena	c	mm	610				570			
	1.9	Medosna razdalja	y	mm	1245				1165			
Teže	2.1	Lastna teža		kg	81		78				75	
	2.1.1	Lastna teža (vključno z baterijo)		kg	81		78		64			
Kolesa/podvozje	3.1	Kolesa			V-BV	N-BN	V-GV	N-GN	V-BV	N-BN	C-GV	N-GN
	3.2	Velikost koles spredaj			Ø 200x50							
	3.3	Velikost koles zadaj			Ø 80x70	Ø 80x65	Ø 80x90		Ø 80x70	Ø 80x65	Ø 80x90	
	3.5	Kolesa, število spredaj/zadaj (x = gnano kolo)			2/2							
	3.6	Kolotek sprednjih koles	b10	mm	120							
	3.7	Kolotek zadnjih koles	b11	mm	520							
Osnovne mere	4.4	Dvig (h3)	h3	mm	120							
	4.9	Višina ročaja upravljalnega droga v položaju za vožnjo, najmanj/največ	h14	mm	1170							
	4.14	Stojna višina v dvignjeni legi	h12	mm	205							
	4.15	Višina v spuščeni legi	h13	mm	85							
	4.19	Celotna dolžina	l1	mm	1555				1475			
	4.21.1	Celotna širina	b1	mm	680							
	4.22	Mere rogljev vilic	s/e/l	mm	51 x 160 x 1220				51 x 160 x 1140			
	4.25	Zunanji razmik vilic	b5	mm	680							
	4.32	Oddaljenost od tal na sredini med osema	m2	mm	34							
	4.34.1	Širina delovnega hodnika (paleta 1000 x 1200, prečno)	Ast	mm	1610							
	4.34.2	Delovna širina (paleta 800 x 1200 vzdolžno)	Ast	mm	1830				1810			
	4.35	Radij obračanja	Wa	mm	1410				1330			
Podatki o zmogljivosti	5.3	Hitrost spuščanja z bremenom/brez bremena		m/s	0,1 / 0,05							

- Ta tipski list po direktivi VDI 2198 navaja samo tehnične vrednosti standardnega vozila. Odstopajoča oplaščenja, drugi teleskopi, dodatne naprave ipd. imajo lahko drugačne vrednosti.

Splošni podatki	1.1	Proizvajalec (kratko poimenovanje)			Drugo (OEM)							
	1.2	Tipska oznaka			AM I20p							
	1.3	Pogon			Ročno							
	1.4	Upravljanje			ročno							
	1.5	Nosilnost/obremenitev	Q	kg	2000							
	1.6	Oddaljenost težišča bremena	c	mm	485				405			
	1.9	Medosna razdalja	y	mm	995				835			
Teže	2.1	Lastna teža		kg	72		69				65	
	2.1.1	Lastna teža (vključno z baterijo)		kg	72		69	66	64			
Kolesa/podvozje	3.1	Kolesa			V-BV	N-BN	V-GV	N-GN	V-BV	N-BN	V-GV	N-GN
	3.2	Velikost koles spredaj			Ø 200x50							
	3.3	Velikost koles zadaj			Ø 80x70	Ø 80x65	Ø 80x90		Ø 80x70	Ø 80x65	Ø 80x90	
	3.5	Kolesa, število spredaj/zadaj (x = gnano kolo)			2/2							
	3.6	Kolotek sprednjih koles	b10	mm	120							
	3.7	Kolotek zadnjih koles	b11	mm	520							
Osnovne mere	4.4	Dvig (h3)	h3	mm	120							
	4.9	Višina ročaja upravljalnega droga v položaju za vožnjo, najmanj/največ	h14	mm	1170							
	4.14	Stojna višina v dvignjeni legi	h12	mm	205							
	4.15	Višina v spuščeni legi	h13	mm	85							
	4.19	Celotna dolžina	l1	mm	1305				1145			
	4.21.1	Celotna širina	b1	mm	680							
	4.22	Mere rogljev vilic	s/ e/l	mm	51 x 160 x 970				51 x 160 x 810			
	4.25	Zunanji razmik vilic	b5	mm	680							
	4.32	Oddaljenost od tal na sredini med osema	m2	mm	34							
	4.34.1	Širina delovnega hodnika (paleta 1000 x 1200, prečno)	Ast	mm	1610							
	4.34.2	Delovna širina (paleta 800 x 1200 vzdolžno)	Ast	mm	1810							
	4.35	Radij obračanja	Wa	mm	1160				1000			
Podatki o zmogljivosti	5.3	Hitrost spuščanja z bremenom/brez bremena		m/s	0,1 / 0,05							

- Ta tipski list po direktivi VDI 2198 navaja samo tehnične vrednosti standardnega vozila. Odstopajoča oplaščenja, drugi teleskopi, dodatne naprave ipd. imajo lahko drugačne vrednosti.

Splošni podatki	1.1	Proizvajalec (kratko poimenovanje)			Drugo (OEM)
	1.2	Tipska oznaka			AM I20p
	1.3	Pogon			Ročno
	1.4	Upravljanje			ročno
	1.5	Nosilnost/obremenitev	Q	kg	2000
	1.6	Oddaljenost težišča bremena	c	mm	610 / 570
	1.9	Medosna razdalja	y	mm	1245 / 1165
Teže	2.1	Lastna teža		kg	75 / 72 / 69
	2.1.1	Lastna teža (vključno z baterijo)		kg	75 / 72 / 64
	2.2	Osna obremenitev z bremenom spredaj/zadaj		-	- / - / 636 / 1432
	2.3	Osna obremenitev brez bremena spredaj/zadaj		-	- / - / 21 / 47
Kolesa/podvozje	3.1	Kolesa			V-BV / N-BN / V-GV / N-GN / V-BV / N-BN / V-GV / N-GN
	3.2	Velikost koles spredaj			Ø 200x50
	3.3	Velikost koles zadaj			Ø 80x70 / Ø 80x65 / Ø 80x90 / Ø 80x70 / Ø 80x65 / Ø 80x90
	3.5	Kolesa, število spredaj/zadaj (x = gnano kolo)			2/2
	3.6	Kolotek sprednjih koles	b10	mm	120
	3.7	Kolotek zadnjih koles	b11	mm	360
Osnovne mere	4.4	Dvig (h3)	h3	mm	120
	4.9	Višina ročaja upravljalnega droga v položaju za vožnjo, najmanj/največ	h14	mm	1170 / 1220 / 1170
	4.14	Stojna višina v dvignjeni legi	h12	mm	205
	4.15	Višina v spuščeni legi	h13	mm	85
	4.19	Celotna dolžina	l1	mm	1555 / 1475
	4.20	Dolžina vključno s hrbtiščem vilic	l2	mm	- / 340
	4.21.1	Celotna širina	b1	mm	520
	4.22	Mere rogljev vilic	s/ e/l	mm	51 x 160 x 1220 / 51 x 160 x 1140
	4.25	Zunanji razmik vilic	b5	mm	520
	4.32	Oddaljenost od tal na sredini med osema	m2	mm	34
	4.34.1	Širina delovnega hodnika (paleta 1000 x 1200, prečno)	Ast	mm	1610
	4.34.2	Delovna širina (paleta 800 x 1200 vzdolžno)	Ast	mm	1830 / 1810
	4.35	Radij obračanja	Wa	mm	1410 / 1330
Podatki o zmogljivosti	5.3	Hitrost spuščanja z bremenom/brez bremena		m/s	0,1 / 0,05

- Ta tipski list po direktivi VDI 2198 navaja samo tehnične vrednosti standardnega vozila. Odstopajoča oplaščenja, drugi teleskopi, dodatne naprave ipd. imajo lahko drugačne vrednosti.

Splošni podatki	1.1	Proizvajalec (kratko poimenovanje)			Drugo (OEM)							
	1.2	Tipska oznaka			AM I20p							
	1.3	Pogon			Ročno							
	1.4	Upravljanje			ročno							
	1.5	Nosilnost/obremenitev	Q	kg	2000							
	1.6	Oddaljenost težišča bremena	c	mm	485				405			
	1.9	Medosna razdalja	y	mm	995				835			
Teže	2.1	Lastna teža		kg	66		63				59	
	2.1.1	Lastna teža (vključno z baterijo)		kg	66		63		64			
Kolesa/podvozje	3.1	Kolesa			V-BV	N-BN	V-GV	N-GN	V-BV	N-BN	V-GV	N-GN
	3.2	Velikost koles spredaj			Ø 200x50							
	3.3	Velikost koles zadaj			Ø 80x70	Ø 80x65	Ø 80x90		Ø 80x70	Ø 80x65	Ø 80x90	
	3.5	Kolesa, število spredaj/zadaj (x = gnano kolo)			2/2							
	3.6	Kolotek sprednjih koles	b10	mm	120							
	3.7	Kolotek zadnjih koles	b11	mm	360				335			360
Osnovne mere	4.4	Dvig (h3)	h3	mm	120							
	4.9	Višina ročaja upravljalnega droga v položaju za vožnjo, najmanj/največ	h14	mm	1170							
	4.14	Stojna višina v dvignjeni legi	h12	mm	205							
	4.15	Višina v spuščeni legi	h13	mm	85							
	4.19	Celotna dolžina	l1	mm	1305				1145			
	4.21.1	Celotna širina	b1	mm	520							
	4.22	Mere rogljev vilic	s/ e/l	mm	51 x 160 x 970				51 x 160 x 810			
	4.25	Zunanji razmik vilic	b5	mm	520							
	4.32	Oddaljenost od tal na sredini med osema	m2	mm	34							
	4.34.1	Širina delovnega hodnika (paleta 1000 x 1200, prečno)	Ast	mm	1610							
	4.34.2	Delovna širina (paleta 800 x 1200 vzdolžno)	Ast	mm	1810							
	4.35	Radij obračanja	Wa	mm	1160				1000			
Podatki o zmogljivosti	5.3	Hitrost spuščanja z bremenom/brez bremena		m/s	0,1 / 0,05							

- Ta tipski list po direktivi VDI 2198 navaja samo tehnične vrednosti standardnega vozila. Odstopajoča oplaščenja, drugi teleskopi, dodatne naprave ipd. imajo lahko drugačne vrednosti.

Splošni podatki	1.1	Proizvajalec (kratko poimenovanje)			Drugo (OEM)							
	1.2	Tipska oznaka			AM I20							
	1.3	Pogon			Ročno							
	1.4	Upravljanje			ročno							
	1.5	Nosilnost/obremenitev	Q	kg	2000							
	1.6	Oddaljenost težišča bremena	c	mm	405				485			
	1.9	Medosna razdalja	y	mm	835				995			
Teže	2.1	Lastna teža		kg	59		63				66	
	2.1.1	Lastna teža (vključno z baterijo)		kg	59		63				66	
Kolesa/podvozje	3.1	Kolesa			N-GN	V-GV	N-BN	V-BV	N-GN	V-GV	N-BN	V-BV
	3.2	Velikost koles spredaj			Ø 200x50							
	3.3	Velikost koles zadaj			Ø 80x90		Ø 80x65	Ø 80x70	Ø 80x90		Ø 80x65	Ø 80x70
	3.5	Kolesa, število spredaj/zadaj (x = gnano kolo)			2/2							
	3.6	Kolotek sprednjih koles	b10	mm	120							
	3.7	Kolotek zadnjih koles	b11	mm	360							
Osnovne mere	4.4	Dvig (h3)	h3	mm	120							
	4.9	Višina ročaja upravljalnega droga v položaju za vožnjo, najmanj/največ	h14	mm	1170							
	4.14	Stojna višina v dvignjeni legi	h12	mm	200							
	4.15	Višina v spuščeni legi	h13	mm	85							
	4.19	Celotna dolžina	l1	mm	1145				1305			
	4.21.1	Celotna širina	b1	mm	520							
	4.22	Mere rogljev vilic	s/e/l	mm	51 x 160 x 810				51 x 160 x 970			
	4.25	Zunanji razmik vilic	b5	mm	520							
	4.32	Oddaljenost od tal na sredini med osema	m2	mm	34	38						
	4.34.1	Širina delovnega hodnika (paleta 1000 x 1200, prečno)	Ast	mm	1610							
	4.34.2	Delovna širina (paleta 800 x 1200 vzdolžno)	Ast	mm	1810							
	4.35	Radij obračanja	Wa	mm	1000				1160			
Podatki o zmogljivosti	5.3	Hitrost spuščanja z bremenom/brez bremena		m/s	0,1 / 0,05							

- Ta tipski list po direktivi VDI 2198 navaja samo tehnične vrednosti standardnega vozila. Odstopajoča oplaščenja, drugi teleskopi, dodatne naprave ipd. imajo lahko drugačne vrednosti.

Splošni podatki	1.1	Proizvajalec (kratko poimenovanje)			Drugo (OEM)							
	1.2	Tipska oznaka			AM I20							
	1.3	Pogon			Ročno							
	1.4	Upravljanje			ročno							
	1.5	Nosilnost/obremenitev	Q	kg	2000							
	1.6	Oddaljenost težišča bremena	c	mm	570				610			
	1.9	Medosna razdalja	y	mm	1165				1245			
Teže	2.1	Lastna teža		kg	69		72			75		
	2.1.1	Lastna teža (vključno z baterijo)		kg	69		72			75		
	2.2	Osna obremenitev z bremenom spredaj/zadaj		kg	636 / 1432	- / -						
	2.3	Osna obremenitev brez bremena spredaj/zadaj		kg	21 / 47	- / -						
Kolesa/podvozje	3.1	Kolesa			N-GN	V-GV	N-BN	V-BV	N-GN	V-GV	N-BN	V-BV
	3.2	Velikost koles spredaj			Ø 200x50							
	3.3	Velikost koles zadaj			Ø 80x90		Ø 80x65	Ø 80x70	Ø 80x90		Ø 80x65	Ø 80x90
	3.5	Kolesa, število spredaj/zadaj (x = gnano kolo)			2/2							
	3.6	Kolotek sprednjih koles	b10	mm	120							
	3.7	Kolotek zadnjih koles	b11	mm	360							
Osnovne mere	4.4	Dvig (h3)	h3	mm	120							
	4.9	Višina ročaja upravljalnega droga v položaju za vožnjo, najmanj/največ	h14	mm	1170							
	4.14	Stojna višina v dvignjeni legi	h12	mm	200							
	4.15	Višina v spuščeni legi	h13	mm	85							
	4.19	Celotna dolžina	l1	mm	1475				1555			
	4.20	Dolžina vključno s hrbtiščem vilic	l2	mm	340	-						
	4.21.1	Celotna širina	b1	mm	520							
	4.22	Mere rogljev vilic	s/e/l	mm	51 x 160 x 1140				51 x 160 x 1220			
	4.25	Zunanji razmik vilic	b5	mm	520							
	4.32	Oddaljenost od tal na sredini med osema	m2	mm	38							
	4.34.1	Širina delovnega hodnika (paleta 1000 x 1200, prečno)	Ast	mm	1610							
	4.34.2	Delovna širina (paleta 800 x 1200 vzdolžno)	Ast	mm	1810				1830			
	4.35	Radij obračanja	Wa	mm	1330				1410			
Podatki o zmogljivosti	5.3	Hitrost spuščanja z bremenom/brez bremena		m/s	0,1 / 0,05							

- Ta tipski list po direktivi VDI 2198 navaja samo tehnične vrednosti standardnega vozila. Odstopajoča oplaščenja, drugi teleskopi, dodatne naprave ipd. imajo lahko drugačne vrednosti.

Splošni podatki	1.1	Proizvajalec (kratko poimenovanje)			Drugo (OEM)							
	1.2	Tipska oznaka			AM I20							
	1.3	Pogon			Ročno							
	1.4	Upravljanje			ročno							
	1.5	Nosilnost/obremenitev	Q	kg	2000							
	1.6	Oddaljenost težišča bremena	c	mm	405				485			
	1.9	Medosna razdalja	y	mm	835				995			
Teže	2.1	Lastna teža		kg	65		69				72	
	2.1.1	Lastna teža (vključno z baterijo)		kg	65		69				72	
Kolesa/podvozje	3.1	Kolesa			N-GN	V-GV	V-BV	N-BN	N-GN	V-GV	N-BN	V-BV
	3.2	Velikost koles spredaj			Ø 200x50							
	3.3	Velikost koles zadaj			Ø 80x90		Ø 80x70	Ø 80x65	Ø 80x90		Ø 80x65	Ø 80x70
	3.5	Kolesa, število spredaj/zadaj (x = gnano kolo)			2/2							
	3.6	Kolotek sprednjih koles	b10	mm	120							
	3.7	Kolotek zadnjih koles	b11	mm	520							
Osnovne mere	4.4	Dvig (h3)	h3	mm	120							
	4.9	Višina ročaja upravljalnega droga v položaju za vožnjo, najmanj/največ	h14	mm	1170							
	4.14	Stojna višina v dvignjeni legi	h12	mm	200							
	4.15	Višina v spuščeni legi	h13	mm	85							
	4.19	Celotna dolžina	l1	mm	1145				1305			
	4.21.1	Celotna širina	b1	mm	680							
	4.22	Mere rogljev vilic	s/ e/l	mm	51 x 160 x 810				51 x 160 x 970			
	4.25	Zunanji razmik vilic	b5	mm	680							
	4.32	Oddaljenost od tal na sredini med osema	m2	mm	38							
	4.34.1	Širina delovnega hodnika (paleta 1000 x 1200, prečno)	Ast	mm	1610							
	4.34.2	Delovna širina (paleta 800 x 1200 vzdolžno)	Ast	mm	1810							
	4.35	Radij obračanja	Wa	mm	1000				1160			
Podatki o zmogljivosti	5.3	Hitrost spuščanja z bremenom/brez bremena		m/s	0,1 / 0,05							

- Ta tipski list po direktivi VDI 2198 navaja samo tehnične vrednosti standardnega vozila. Odstopajoča oplaščenja, drugi teleskopi, dodatne naprave ipd. imajo lahko drugačne vrednosti.

Splošni podatki	1.1	Proizvajalec (kratko poimenovanje)			Drugo (OEM)							
	1.2	Tipska oznaka			AM I20							
	1.3	Pogon			Ročno							
	1.4	Upravljanje			ročno							
	1.5	Nosilnost/obremenitev	Q	kg	2000							
	1.6	Oddaljenost težišča bremena	c	mm	570				610			
	1.9	Medosna razdalja	y	mm	1165				1245			
Teže	2.1	Lastna teža		kg	75	78						81
	2.1.1	Lastna teža (vključno z baterijo)		kg	75	78						81
Kolesa/podvozje	3.1	Kolesa			N-GN	V-GV	N-BN	V-BV	N-GN	V-GV	V-BV	N-BN
	3.2	Velikost koles spredaj			Ø 200x50							
	3.3	Velikost koles zadaj			Ø 80x90		Ø 80x65	Ø 80x70	Ø 80x90			Ø 80x65
	3.5	Kolesa, število spredaj/zadaj (x = gnano kolo)			2/2							
	3.6	Kolotek sprednjih koles	b10	mm	120							
	3.7	Kolotek zadnjih koles	b11	mm	520							
Osnovne mere	4.4	Dvig (h3)	h3	mm	120							
	4.9	Višina ročaja upravljalnega droga v položaju za vožnjo, najmanj/največ	h14	mm	1170							
	4.14	Stojna višina v dvignjeni legi	h12	mm	200							
	4.15	Višina v spuščeni legi	h13	mm	85							
	4.19	Celotna dolžina	l1	mm	1475				1555			
	4.21.1	Celotna širina	b1	mm	680							
	4.22	Mere rogljev vilic	s/ e/l	mm	51 x 160 x 1140				51 x 160 x 1220			
	4.25	Zunanji razmik vilic	b5	mm	680							
	4.32	Oddaljenost od tal na sredini med osema	m2	mm	38							
	4.34.1	Širina delovnega hodnika (paleta 1000 x 1200, prečno)	Ast	mm	1610							
	4.34.2	Delovna širina (paleta 800 x 1200 vzdolžno)	Ast	mm	1810				1830			
	4.35	Radij obračanja	Wa	mm	1330				1410			
Podatki o zmogljivosti	5.3	Hitrost spuščanja z bremenom/brez bremena		m/s	0,1 / 0,05							

- Ta tipski list po direktivi VDI 2198 navaja samo tehnične vrednosti standardnega vozila. Odstopajoča oplaščenja, drugi teleskopi, dodatne naprave ipd. imajo lahko drugačne vrednosti.

Jungheinrich, d.o.o.

Korenova cesta 11, 1241 Kamnik
Telefon:
Centrala 01 561 04 80
Prodaja 01 561 04 85
Najem 01 561 04 90
Servis 01 561 04 95
Faks 01 562 17 79

info@jungheinrich.si

www.jungheinrich.si

Certificirane so nemške proizvodne lokacije v Norderstedtu, Moosburgu in Landsbergu, ravno tako distribucijski center originalnih rezervnih delov v Kaltenkirchnu.

ISO 9001
ISO 14001

Viličarji in vozički podjetja Jungheinrich ustrezajo evropskim varnostnim predpisom.

CE

JUNGHEINRICH