Horizontalni komisionirni viličar

ECE 225 / 227 / 230

Dvižna višina: 125 mm / Nosilnost: 2500-3000 kg

LI-ION technology

JUNGHEINRICH

ECE 225 / 227 / 230

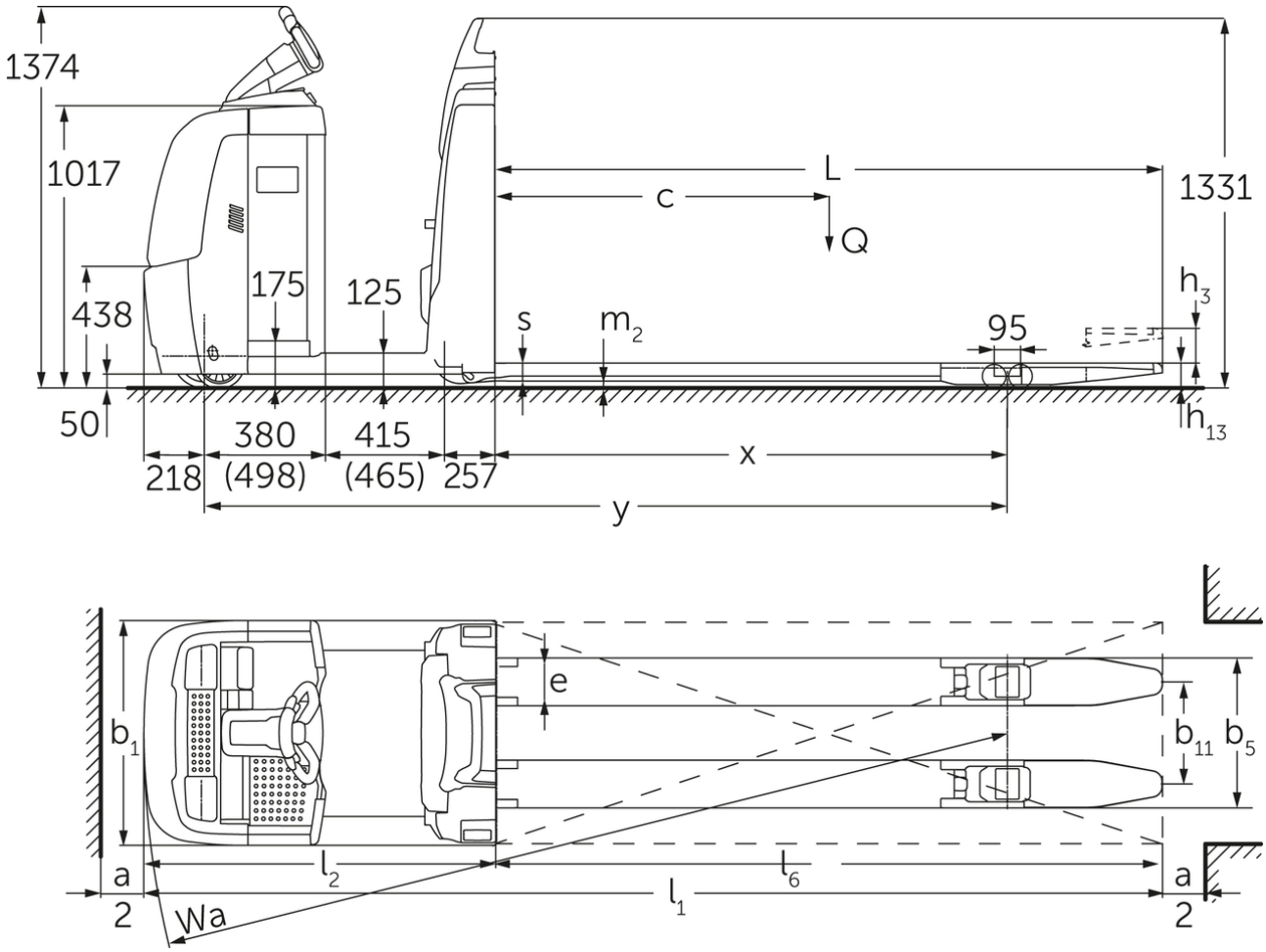

ECE 220/225 (2015)

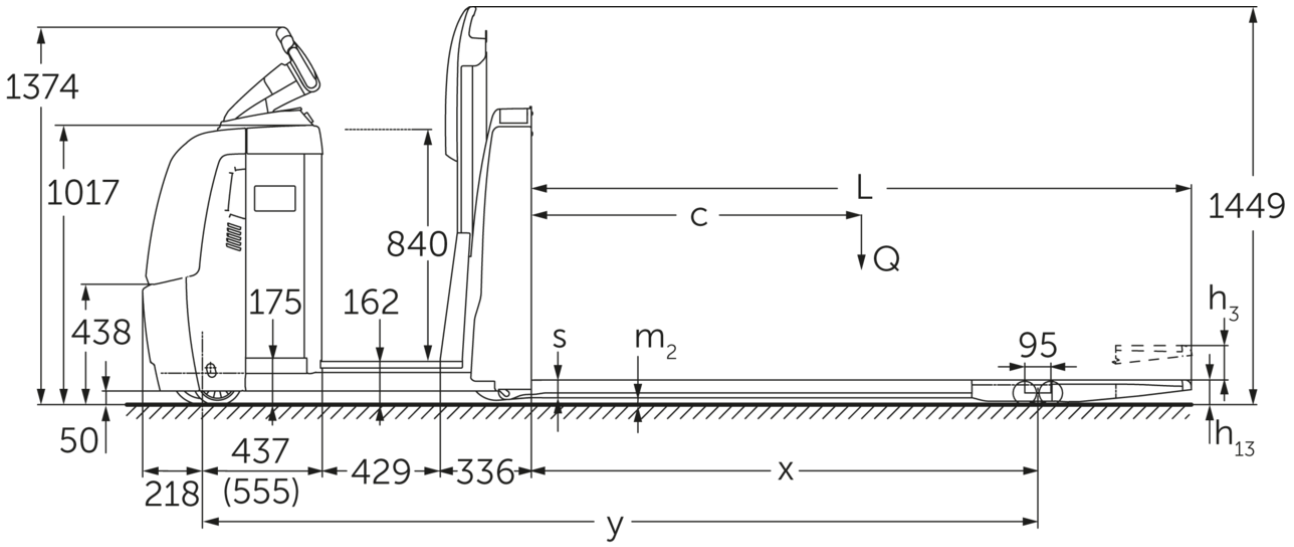
1374
1017
840
L
c
Q
1449
h3
438
175
162
s
m2
95
50
h13
437
(555)
218
429
336
x
y

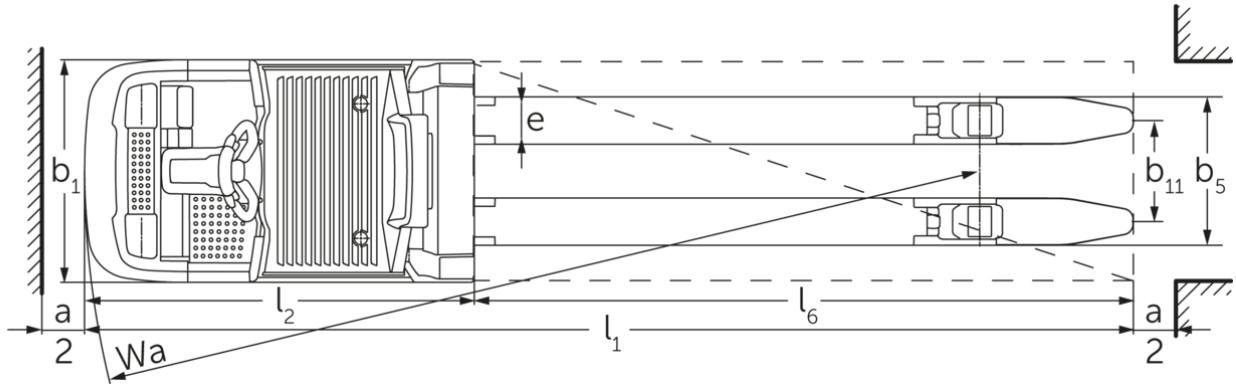
b1
e
e
b11
b5
a
2
l2
l6
l1
Wa
a
2

Razpredelnica VDI

Splošni podatki	1.1	Proizvajalec (kratko poimenovanje)			Jungheinrich			
	1.2	Tipska oznaka			ECE 225	ECE 225 HP	ECE 227	ECE 230
	1.3	Pogon			Elektro			
	1.4	Upravljanje			Komisionirni viličar			
	1.5	Nosilnost/obremenitev	Q	kg	2500		2700	3000
	1.6	Oddaljenost težišča bremena	c	mm	1200			1800
	1.8	Oddaljenost bremena	x	mm	1518			2690
	1.9	Medosna razdalja	y	mm	2570	2720	2570	3849
Teže	2.1.1	Lastna teža (vključno z baterijo)		kg	975	1110	975	1550
	2.2	Osna obremenitev z bremenom spredaj/zadaj		kg	1130 / 2345	1135 / 2475	1130 / 2345	1720 / 2820
	2.3	Osna obremenitev brez bremena spredaj/zadaj		kg	763 / 212	847 / 263	763 / 212	1080 / 460
Kolesa/podvozje	3.1	Kolesa			Poliuretan (PU)			
	3.2	Velikost koles spredaj			Ø 230 x 78			
	3.3	Velikost koles zadaj			Ø 85 x 85			
	3.4	Dodatna kolesa			Ø 180 x 65			
	3.5	Kolesa, število spredaj/zadaj (x = gnano kolo)			1+1x/4			
	3.6	Kolotek sprednjih koles	b10	mm	481			
	3.7	Kolotek zadnjih koles	b11	mm	338			378
	3.7.1	2. Kolotek zadnjih koles		mm	368			-
	3.7.2	3. Kolotek zadnjih koles		mm	498			-
Osnovne mere	4.4	Dvig (h3)	h3	mm	125			
	4.9	Višina ročaja upravljalnega droga v položaju za vožnjo, najmanj/največ	h14	mm	1374 / 1418			
	4.14	Stojna višina v dvignjeni legi	h12	mm	-	1002	-	
	4.15	Višina v spuščeni legi	h13	mm	90			
	4.19	Celotna dolžina	l1	mm	3670	3820	3670	5000
	4.20	Dolžina vključno s hrbtiščem vilic	l2	mm	1270	1420	1270	1400
	4.21.1	Celotna širina	b1	mm	810			830
	4.22	Mere rogljev vilic	s/ e/l	mm	60 x 172 x 2400			70 x 200 x 3600
	4.25	Zunanji razmik vilic	b5	mm	510			580
	4.32	Oddaljenost od tal na sredini med osema	m2	mm	25			
	4.34.2	Delovna širina (paleta 800 x 1200 vzdolžno)	Ast	mm	3870	4020	3870	5200
	4.35	Radij obračanja	Wa	mm	2788	2938	2788	4090
Podatki o zmogljivosti	5.1	Hitrost vožnje z bremenom/brez bremena (Efficiency | drivePLUS)		km/h	9,2 / 12,5 | 9,2 / 14			- / - | 9,2 / 14
	5.2	Hitrost dvigovanja z bremenom/brez bremena		m/s	0,07 / 0,1			
	5.3	Hitrost spuščanja z bremenom/brez bremena		m/s	0,07 / 0,06			
	5.8	Največje vzpenjanje z bremenom/brez bremena (Efficiency | drivePLUS)		%	6 / 15 | 6 / 15			- / - | 6 / 15
	5.10	Delovna zavora			Generatorsko			

Elektromotor/elektronika	6.1	Vozni motor, moč S2 60 min (Efficiency | drivePLUS)	kW	2,8 | 3,2			- | 3,2
	6.2	Dvižni motor, moč pri S3	kW	1,5			
	6.4	Napetost baterije, nazivna kapaciteta	V / Ah	24 / 465			24 / 560
	6.5	Teža baterije	kg	370			470
	6.6.1	Poraba energije po ciklu EN (Efficiency | PLUS)	kWh/h	0,41 | 0,47			- | -
	6.6.2	CO2 ekvivalent po EN ISO 23308 (Efficiency | PLUS)	kg/h	0,22 | 0,3			- | -
	6.7	Pretok blaga (Efficiency | PLUS)	t/h	170 | 180			- | 170
	6.8.1	Poraba energije pri največjem pretoku blaga (Efficiency | PLUS)	kWh/h	1,38 | 1,41	1,39 | 1,47	1,38 | 1,41	- | 1,39
Drugo	8.1	Način krmiljenja vožnje		AC			
	10.5	Izvedba krmiljenja		Električno			
	10.7	Hrupnost po EN12053	dB (A)	62			

- Ta tipski list po direktivi VDI 2198 navaja samo tehnične vrednosti standardnega vozila. Odstopajoča oplaščenja, drugi teleskopi, dodatne naprave ipd. imajo lahko drugačne vrednosti.

Vrednosti v preglednici veljajo za prostor za baterijo L, paket opreme drivePLUS, dolžino vilic 2.400 mm; dvignjeni bremenski del.
– Št. VDI 1.8: pri spuščenem bremenskem delu: x + 82 mm.
– Št. VDI 1.9: pri prostoru za baterijo XL ali XL (ERE): y + 118 mm; pri podaljšani stojni platformi: y +50 mm; pri spuščenem bremenskem delu: y + 82 mm.
– Št. VDI 4.14: ECE HP: h12 glejte risbo, mere 840 mm + 162 mm = 1.002 mm.
- Št. VDI 4.19: pri prostoru za baterijo XL ali XL (ERE): l1 + 118 mm; pri podaljšani stojni platformi: l1 + 50 mm.
- Št. VDI 4.20: pri prostoru za baterijo XL ali XL (ERE): l2 + 118 mm; pri podaljšani stojni platformi: l2 + 50 mm.
– Št. VDI 4.34.2: pri prostoru za baterijo XL ali XL (ERE): širina delovnega hodnika + 118 mm; pri podaljšani stojni platformi: širina delovnega hodnika +50 mm; diagonalno po VDI: širina delovnega hodnika + 94 mm.
- Št. VDI 4.35: pri prostoru za baterijo XL ali XL (ERE): Wa + 118 mm; pri podaljšani stojni platformi: Wa + 50 mm; pri spuščenem bremenskem delu: Wa + 82 mm.
– Št. VDI 6.2: pri S3 10 %.
– Št. VDI 6.4: pri prostoru za baterijo XL: 24 V/620 Ah.
– Št. VDI 6.5: pri prostoru za baterijo XL: 460 kg.
– Št. VDI 6.6.1 za ECE 225 in ECE 225 HP: 0,45 kWh/h.

Jungheinrich, d.o.o.

Korenova cesta 11, 1241 Kamnik
Telefon:
Centrala 01 561 04 80
Prodaja 01 561 04 85
Najem 01 561 04 90
Servis 01 561 04 95
Faks 01 562 17 79

info@jungheinrich.si

www.jungheinrich.si

Certificirane so nemške proizvodne lokacije v Norderstedtu, Moosburgu in Landsbergu, ravno tako distribucijski center originalnih rezervnih delov v Kaltenkirchnu.

ISO 9001
ISO 14001

Viličarji in vozički podjetja Jungheinrich ustrezajo evropskim varnostnim predpisom.

CE

JUNGHEINRICH