# Elektrikli sipariş toplayıcı / üç yönlü istifleyici

## EKX 410–516

Kaldırma yüksekliği: 3000-18000 mm / Yük kapasitesi: 1000-1600 kg

LI-ION technology

JUNGHEINRICH

# EKX 410–516

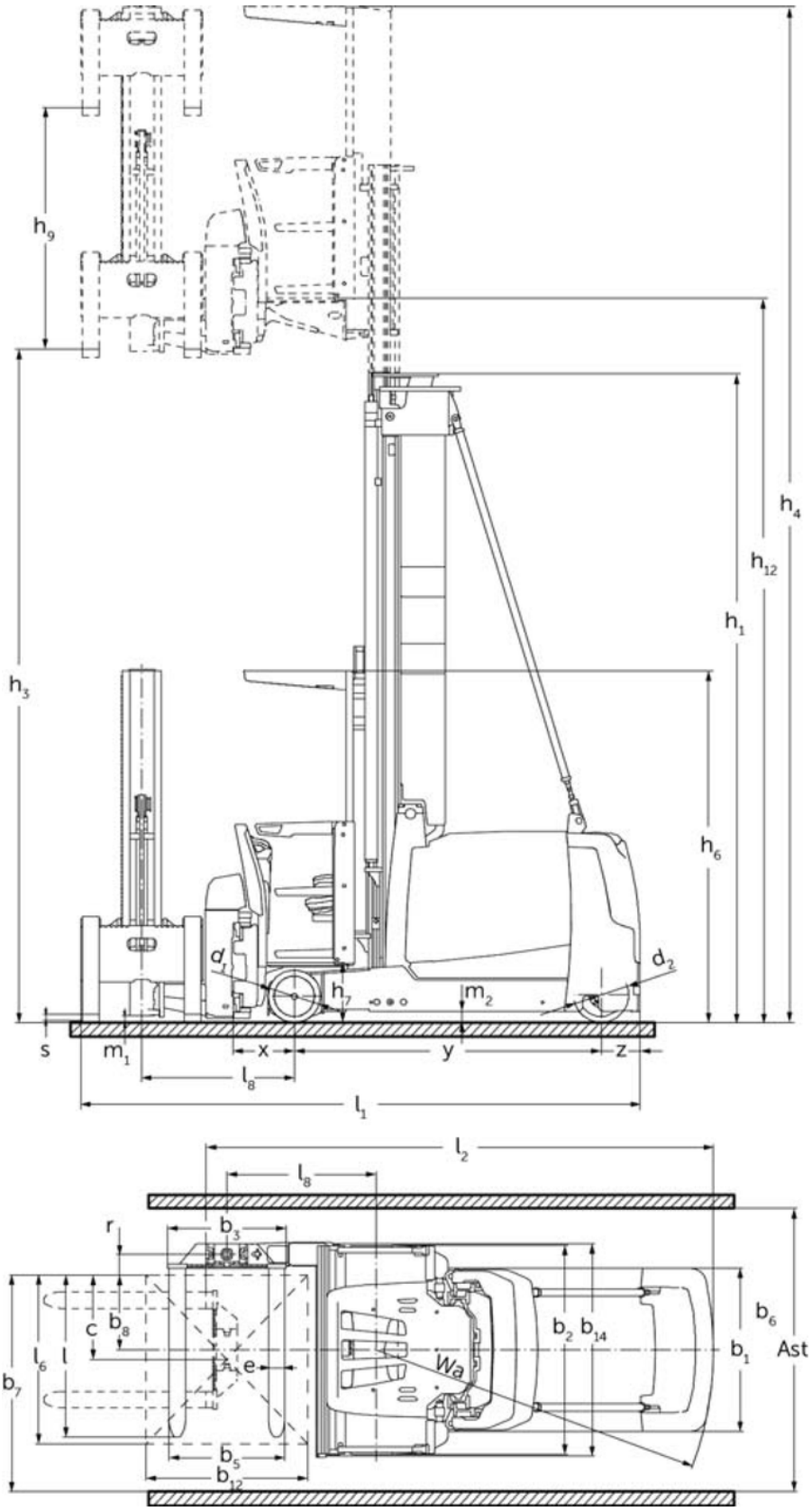
h9
h3
h4
h12
h1
h6
α1
α2
h7
m2
s
m1
x
y
z
l8
l1
l2
l8
r
b3
c
b8
l6
l
e
b7
b5
b12
b2
b14
Wa
b6
b1
Ast

# EKX 410–516

| EKX 410, EKX 412 | Kaldırma yüksekliği (h3) | Asansörün kapalı yüksekliği (h1) | Serbest kaldırma (h2) | Asansörün açık yüksekliği (h4) |
|---|---|---|---|---|
| Tek kademeli asansör ZT | 3000 mm | 2600 mm | | 5550 mm |
| | 3500 mm | 2850 mm | | 6050 mm |
| | 4000 mm | 3100 mm | | 6550 mm |
| | 4500 mm | 3350 mm | | 7050 mm |
| | 5000 mm | 3600 mm | | 7550 mm |
| | 5500 mm | 3850 mm | | 8050 mm |
| | 6000 mm | 4100 mm | | 8550 mm |
| | 6500 mm | 4375 mm | | 9050 mm |
| | 7000 mm | 4650 mm | | 9550 mm |
| | 7500 mm | 4925 mm | | 10050 mm |
| Üç kademeli asnasör DZ | 4500 mm | 2625 mm | 75 mm | 7050 mm |
| | 5000 mm | 2800 mm | 250 mm | 7550 mm |
| | 5500 mm | 2975 mm | 425 mm | 8050 mm |
| | 6000 mm | 3150 mm | 600 mm | 8550 mm |
| | 6500 mm | 3325 mm | 775 mm | 9050 mm |
| | 7000 mm | 3500 mm | 950 mm | 9550 mm |
| | 7500 mm | 3675 mm | 1125 mm | 10050 mm |

| EKX 412 | Kaldırma yüksekliği (h3) | Asansörün kapalı yüksekliği (h1) | Serbest kaldırma (h2) | Asansörün açık yüksekliği (h4) |
|---|---|---|---|---|
| Tek kademeli asansör ZT | 8000 mm | 5200 mm | | 10550 mm |
| | 8500 mm | 5475 mm | | 11050 mm |
| Üç kademeli asnasör DZ | 8000 mm | 3850 mm | 1300 mm | 10550 mm |
| | 8500 mm | 4025 mm | 1475 mm | 11050 mm |

| EKX 514, EKX 516k, EKX 516 | Kaldırma yüksekliği (h3) | Asansörün kapalı yüksekliği (h1) | Serbest kaldırma (h2) | Asansörün açık yüksekliği (h4) |
|---|---|---|---|---|
| Tek kademeli asansör ZT | 3000 mm | 2705 mm | | 5550 mm |
| | 3500 mm | 2955 mm | | 6050 mm |
| | 4000 mm | 3205 mm | | 6550 mm |
| | 4500 mm | 3455 mm | | 7050 mm |
| | 5000 mm | 3705 mm | | 7550 mm |
| | 5500 mm | 3955 mm | | 8050 mm |
| | 6000 mm | 4205 mm | | 8550 mm |
| | 6500 mm | 4555 mm | | 9050 mm |
| | 7000 mm | 4805 mm | | 9550 mm |
| | 7500 mm | 5055 mm | | 10050 mm |
| | 8000 mm | 5305 mm | | 10550 mm |
| | 8500 mm | 5655 mm | | 11050 mm |
| | 9000 mm | 5905 mm | | 11550 mm |
| | 9500 mm | 6155 mm | | 12050 mm |

| | | | | |
|---|---|---|---|---|
| Üç kademeli asnasör DZ | 4000 mm | 2550 mm | | 6550 mm |
| | 4500 mm | 2710 mm | 160 mm | 7050 mm |
| | 5000 mm | 2895 mm | 345 mm | 7550 mm |
| | 5500 mm | 3095 mm | 545 mm | 8050 mm |
| | 6000 mm | 3295 mm | 745 mm | 8550 mm |
| | 6500 mm | 3495 mm | 945 mm | 9050 mm |
| | 7000 mm | 3695 mm | 1145 mm | 9550 mm |
| | 7500 mm | 3895 mm | 1345 mm | 10050 mm |
| | 8000 mm | 4095 mm | 1545 mm | 10550 mm |
| | 8500 mm | 4295 mm | 1745 mm | 11050 mm |
| | 9000 mm | 4495 mm | 1945 mm | 11550 mm |
| | 9250 mm | 4595 mm | 2045 mm | 11800 mm |
| | 9500 mm | 4695 mm | 2145 mm | 12050 mm |
| **EKX 516** | **Kaldırma yüksekliği (h3)** | **Asansörün kapalı yüksekliği (h1)** | **Serbest kaldırma (h2)** | **Asansörün açık yüksekliği (h4)** |
| Üç kademeli asnasör DZ | 11000 mm | 5215 mm | 2665 mm | 13550 mm |
| | 11500 mm | 5395 mm | 2845 mm | 14050 mm |
| | 12000 mm | 5565 mm | 3015 mm | 14550 mm |
| | 12500 mm | 5750 mm | 3200 mm | 15050 mm |
| | 13000 mm | 5950 mm | 3400 mm | 15550 mm |
| | 13500 mm | 6250 mm | 3700 mm | 16050 mm |
| | 14000 mm | 6550 mm | 4000 mm | 16550 mm |
| | 14500 mm | 6850 mm | 4300 mm | 17050 mm |
| **EKX 516k, EKX 516** | **Kaldırma yüksekliği (h3)** | **Asansörün kapalı yüksekliği (h1)** | **Serbest kaldırma (h2)** | **Asansörün açık yüksekliği (h4)** |
| Tek kademeli asansör ZT | 10000 mm | 6405 mm | | 12550 mm |
| | 10500 mm | 6655 mm | | 13050 mm |
| Üç kademeli asnasör DZ | 10000 mm | 4875 mm | 2325 mm | 12550 mm |
| | 10500 mm | 5045 mm | 2495 mm | 13050 mm |

# VDI tablosu

| | | | | | | | | | |
|---|---|---|---|---|---|---|---|---|---|
| İşaret | 1.1 | Üretici (kısa ad) | | | Jungheinrich | | | | |
| | 1.2 | Üreticinin tip tanımlaması | | | EKX 410 | EKX 412 | EKX 514 | EKX 516k | EKX 516 |
| | 1.3 | Tahrik | | | Elektrikli | | | | |
| | 1.4 | Kullanım | | | Sipariş toplayıcı-Üç yönlü istifleyici | | | | |
| | 1.5 | Kapasite / yük | Q | kg | 1000 | 1200 | 1400 | 1600 | |
| | 1.6 | Yük merkezi | c | mm | 600 | | | | |
| | 1.8 | Yük mesafesi | x | mm | 450 | | 445 | | |
| | 1.9 | Dingil mesafesi | y | mm | 1807 | | 1840 | 1950 | 2220 |
| | 1.10 | Orta tahrik tekerleği/denge ağırlığı | z | mm | 320 | | 282 | | |
| Ağırlıklar | 2.1.1 | Ölü ağırlık (pil dahil) | | kg | 5515 | 5895 | 6350 | 6750 | 7900 |
| | 2.2 | Yük ileride/geride aks yükü | | kg | 4895 / 1630 | 5400 / 1705 | 5720 / 1880 | 6190 / 2060 | 6590 / 2810 |
| | 2.3 | İleri/geri konumda aks yükü - yüksüz | | kg | 3270 / 2245 | 3450 / 2445 | 3850 / 2500 | 3980 / 2770 | 4480 / 3420 |
| Tekerlekler / Süspansiyon | 3.1 | Lastikler | | | Besthane | | | | |
| | 3.2 | Lastik ölçüsü, ön | | | Ø 295 x 144 | | Ø 380 x 192 | | |
| | 3.3 | Lastik ölçüsü, arka | | | Ø 343 x 110 | | Ø 400 x 160 | | |
| | 3.5 | Ön/arka teker adeti (x = tahrikli) | | | 2 / 1 x | | 2 / 1x | | |
| | 3.6 | Dingil mesafesi, ön | b10 | mm | 1306 | | 1258 | | |
| Sürüş tahriki/kaldırma düzeneği | 4.2 | Asansörün kapalı yüksekliği (h1) | h1 | mm | 2850 | | 2955 | | |
| | 4.3 | Serbest kaldırma (h2) | h2 | mm | 0 | | | | |
| | 4.4 | Kaldırma yüksekliği (h3) | h3 | mm | 3500 | | | | |
| | 4.5 | Asansörün açık yüksekliği (h4) | h4 | mm | 6050 | | | | |
| | 4.7 | Koruyucu tavan yüksekliği (kabin) | h6 | mm | 2550 | | | | |
| | 4.8 | Oturma yüksekliği/durma yüksekliği | h7 | mm | 430 | | | | |
| | 4.11 | Yardımcı | h9 | mm | 1780 | | | | |
| | 4.14 | Yükseltilmiş durma yüksekliği | h12 | mm | 3930 | | | | |
| | 4.19 | Toplam uzunluk | l1 | mm | 3665 | | | 3775 | 4045 |
| | 4.20 | Çatal sırtı dahil uzunluk | l2 | mm | 3379 | | | 3489 | 3759 |
| | 4.21.1 | Toplam genişlik | b1 | mm | 1210 | | | | |
| | 4.21.2 | Toplam genişlik | b2 | mm | 1450 | | | | |
| | 4.22 | Çatal ölçüleri | s/e/l | mm | 40 x 120 x 1200 | | 50 x 120 x 1200 | | |
| | 4.23 | Çatal aynası bağlantı sınıfı | | | 2B | | | | |
| | 4.24 | Çatal taşıyıcı genişliği | b3 | mm | 880 | | | | |
| | 4.25 | Çatalların dıştan dışa genişliği | b5 | mm | 856 | | | | |
| | 4.29 | İtme, yanlara | | mm | 1300 | | | | |
| | 4.30 | İtme, merkez araçtan yana | | mm | 480 | | | | |
| | 4.31 | Yükün yerden yüksekliği | m1 | mm | 80 | | | | |
| | 4.32 | Merkezi dingilin yerden yüksekliği | m2 | mm | 80 | | | | |
| | 4.35 | Dönüş yarıçapı | Wa | mm | 2122 | | | 2232 | 2502 |
| | 4.38 | Mesafe mil dayanağı | | mm | 1103 | | | | |
| | 4.38.4 | Palet genişliği | | mm | 1200 | | | | |
| | 4.38.5 | Palet uzunluğu | | mm | 1200 | | | | |

| | | | | | | | | |
|---|---|---|---|---|---|---|---|---|
| Performans verileri | 5.1 | Yüklü / yüksüz sürüş hızı | km/h | 10,5 / 10,5 | | | 12 / 12 | |
| | 5.2 | Yüklü/yüksüz kaldırma hızı | m/s | 0,4 / 0,4 | | 0,45 / 0,45 | 0,6 / 0,6 | |
| | 5.3 | Yüklü/yüksüz indirme hızı | m/s | 0,4 / 0,4 | | 0,5 / 0,5 | | |
| | 5.4 | Yüklü/yüksüz itme hızı | m/s | 0,4 / 0,4 | | 0,4 / 0,5 | | |
| | 5.10 | İşletme freni | | rejeneratif | | | | |
| | 5.11 | El freni | | elektrikli yay mekanizması | | | | |
| Elektrik motoru / Elektronik | 6.1 | Sürüş motoru, performans S2 60 dk | kW | 6,9 | | 9 | | |
| | 6.2 | Kaldırma motoru performansı, S3 | kW | 10 | | 25 | | |
| | 6.3 | DIN 43531/35/36 uyarınca akü | | 6 PzS 750 | 6 PzS 930 | 3 PzS 465 | 4 PzS 620 | 6 PzS 930 |
| | 6.4 | Akü gerilimi / Nominal kapasite | V / Ah | 48 / 750 | 48 / 930 | 80 / 465 | 80 / 620 | 80 / 930 |
| | 6.5 | Akü ağırlığı | kg | 1011 | 1388 | 1238 | 1558 | 2178 |
| Diğer | 8.1 | Sürüş kontrol tipi | | AC senkron relüktans motoru | | | | |
| | 10.5 | Sürüm direksiyon | | elektrikli | | | | |
| | 10.7 | EN12053 uyarınca ses seviyesi | dB (A) | 64 | | | | |

- VDI 2198 uyarınca bu teknik doküman sadece standart cihazın teknik değerlerini belirtir. Farklı lastikler, asansörler, ek donanımlar vs. başka değerler oluşturabilir.

**Jungheinrich İstif Makinaları San. ve Tic. Ltd. Şti.**

Ekşioğlu Mahallesi
Yeni Şile Otoban Yolu Üzeri
Şehitler Caddesi No:47
34794 Alemdağ – Istanbul
Tel. 0216 430 0 800 pbx
Faks 0216 312 47 08
Santral 444 JUNG(5864)

info@jungheinrich.com.tr

www.jungheinrich.com.tr

Norderstedt, Moosburg ve Landsberg'deki Alman üretim tesislerimiz ve Kaltenkirchen'deki yedek parça merkezimiz sertifikalıdır.

ISO 9001
ISO 14001

Jungheinrich koridor araçları, Avrupa güvenlik yönetmeliklerine uygundur.

CE

JUNGHEINRICH