Горизонтальні комплектувальники

ECE 225 / 227 / 230

Висота підйому: 125 mm / Вантажопідйомність: 2500-3000 kg

LI-ION technology

JUNGHEINRICH

ECE 225 / 227 / 230

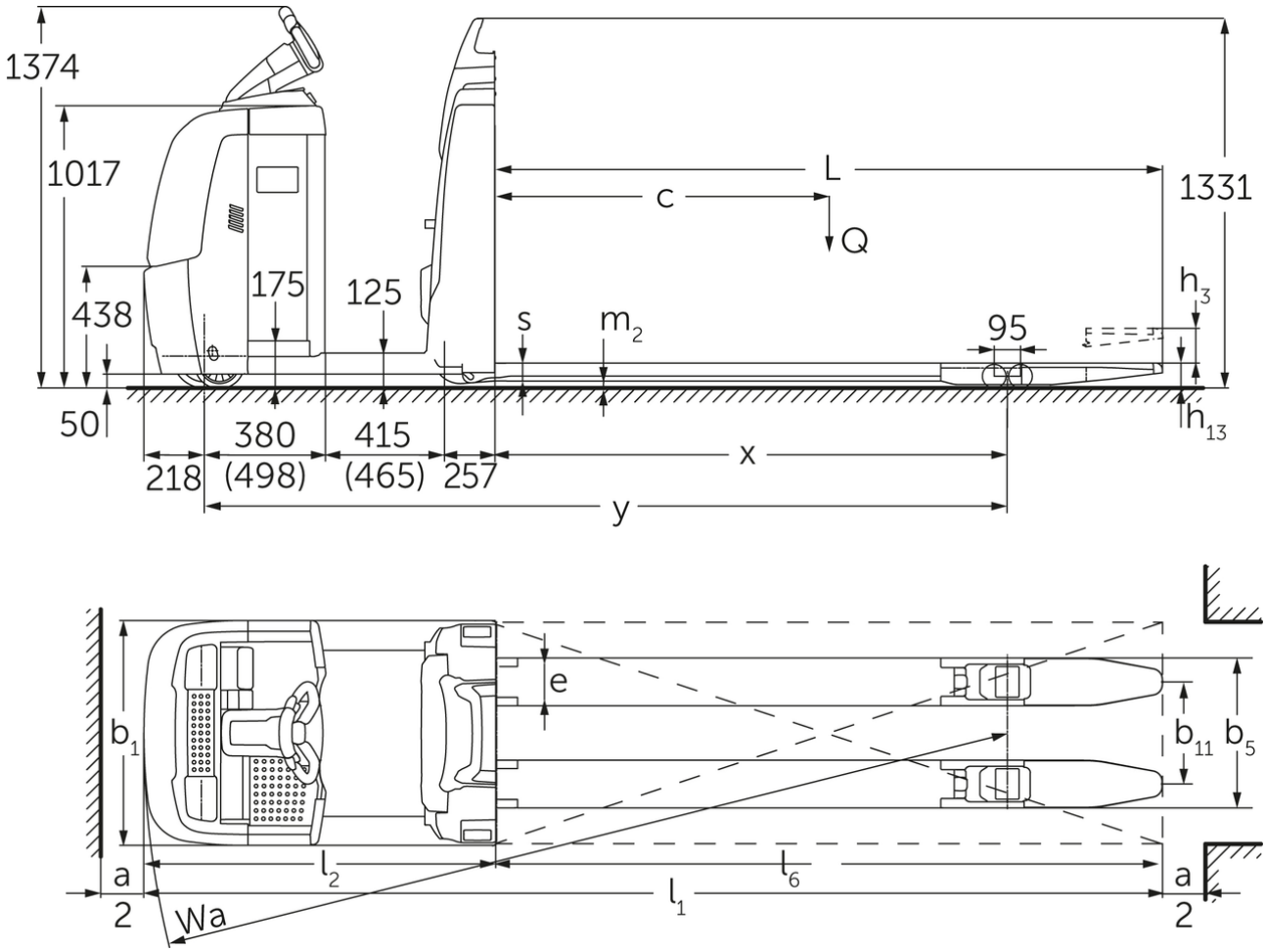

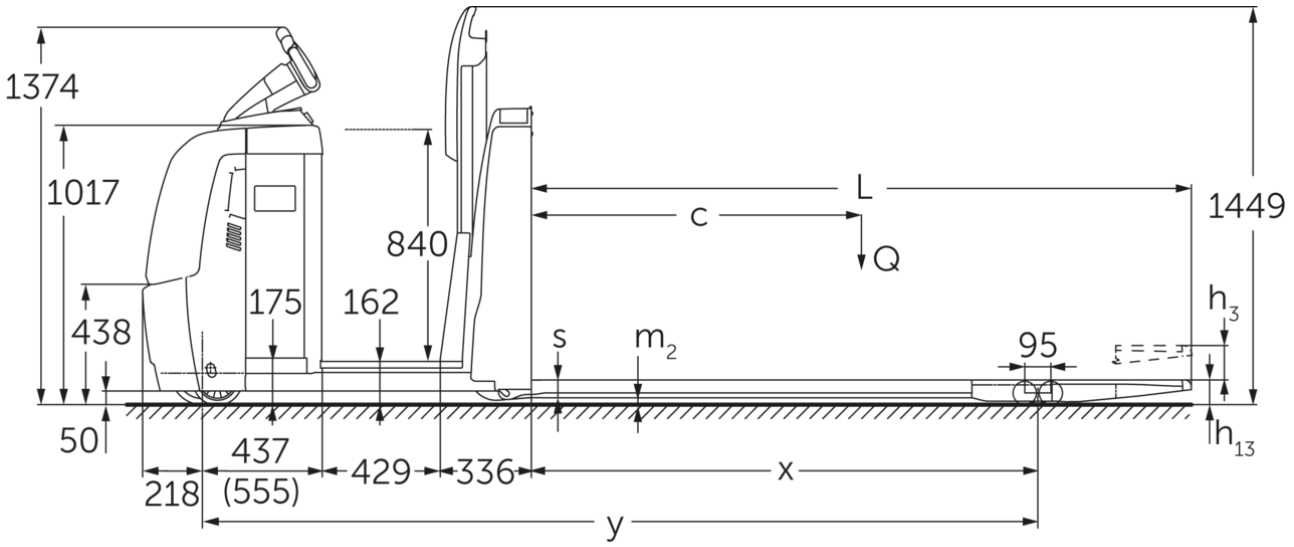
1374
1017
840
L
c
Q
1449
h3
438
175
162
s
m2
95
50
h13
437
(555)
218
429
336
x
y

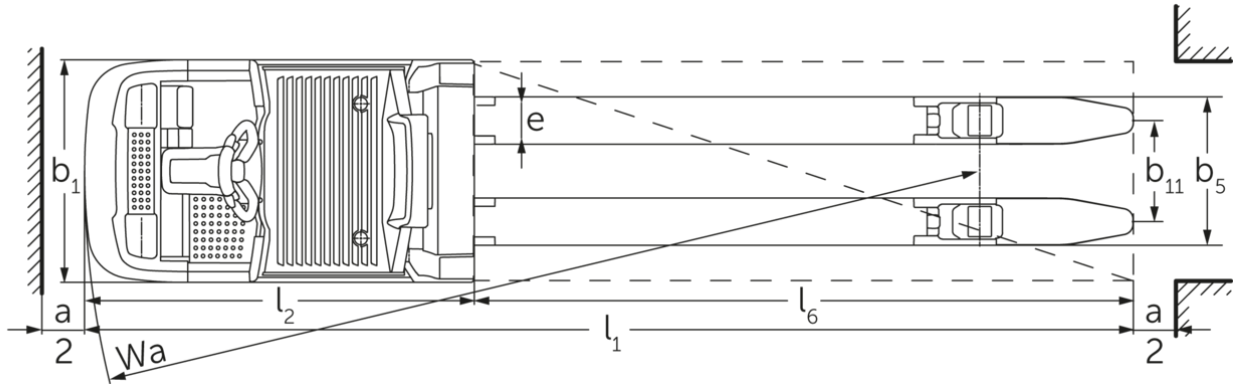
b1
e
e
b11
b5
a
2
l2
l6
l1
Wa
a
2

Таблиця VDI

Відмітний знак	1.1	Виробник (скорочене, умовне позначення)			Jungheinrich			
	1.2	Типова позначка виробника			ECE 225	ECE 225 HP	ECE 227	ECE 230
	1.3	Привод			Електр.			
	1.4	Особливості роботи			Комплектувальники замовлень			
	1.5	Вантажопідйомність/навантаження	Q	кг	2500		2700	3000
	1.6	Відстань до центру ваги	c	мм	1200			1800
	1.8	Відстань до вантажу	x	мм	1518			2690
	1.9	Колісна база	y	мм	2570	2720	2570	3849
Маси	2.1.1	Власна вага (з акумулятором)		кг	975	1110	975	1550
	2.2	Навантаження на вісь з вантажем спереду/ззаду		кг	1130 / 2345	1135 / 2475	1130 / 2345	1720 / 2820
	2.3	Навантаження на вісь без вантажу спереду/ззаду		кг	763 / 212	847 / 263	763 / 212	1080 / 460
Колеса/шасі	3.1	Шини			Поліуретан (PU)			
	3.2	Розмір шин, передніх			Ø 230 x 78			
	3.3	Розмір шин, задніх			Ø 85 x 85			
	3.4	Запасні колеса			Ø 180 x 65			
	3.5	Колеса, кількість передніх/задніх (x=керовані)			1+1x/4			
	3.6	Ширина колії, передні колеса	b10	мм	481			
	3.7	Ширина колії, задня вісь	b11	мм	338			378
	3.7.1	2. Ширина колії, задня вісь		мм	368			-
	3.7.2	3. Ширина колії, задня вісь		мм	498			-
Основні розміри	4.4	Підйом (h3)	h3	мм	125			
	4.9	Висота руків'я в положенні руху, мін./макс.	h14	мм	1374 / 1418			
	4.14	Висота платформи в піднятому стані	h12	мм	-	1002	-	
	4.15	Висота в опущеному стані	h13	мм	90			
	4.19	Загальна довжина	l1	мм	3670	3820	3670	5000
	4.20	Довжина разом зі спинкою вил	l2	мм	1270	1420	1270	1400
	4.21.1	Загальна ширина	b1	мм	810			830
	4.22	Розміри вил	s/e/l	мм	60 x 172 x 2400			70 x 200 x 3600
	4.25	Відстань між зовнішніми сторонами вил	b5	мм	510			580
	4.32	Кліренс у середині колісної бази	m2	мм	25			
	4.34.2	Ширина робочого проходу (палета 800x1200 уздовж)	Ast	мм	3870	4020	3870	5200
	4.35	Радіус повороту	Wa	мм	2788	2938	2788	4090
Функціональні характеристики	5.1	Швидкість руху з вантажем / без вантажу (Efficiency | drivePLUS)		Км/год	9,2 / 12,5 | 9,2 / 14			- / - | 9,2 / 14
	5.2	Швидкість підйому з вантажем / без вантажу		м/сек	0,07 / 0,1			
	5.3	Швидкість опускання з вантажем / без вантажу		м/сек	0,07 / 0,06			
	5.8	Макс. здатність до подолання підйомів з вантажем / без вантажу (Efficiency | drivePLUS)		%	6 / 15 | 6 / 15			- / - | 6 / 15
	5.10	Робоче гальмо			генераторні			

Електродвигун/електроніка	6.1	Тяговий двигун, потужність S2 60 хвил (Efficiency | drivePLUS)	кВт	2,8 | 3,2			- | 3,2
	6.2	Двигуна підйому, потужність при S3	кВт	1,5			
	6.4	Напруга акумулятора / номінальна ємність	В / Агод	24 / 465			24 / 560
	6.5	Вага акумулятора	кг	370			470
	6.6.1	Споживання енергії відповідно до циклу EN (Efficiency | PLUS)	Кв-год/год	0,41 | 0,47			- | -
	6.6.2	Еквівалент CO2 відповідно до EN ISO 23308 (Efficiency | PLUS)	кг/ч	0,22 | 0,3			- | -
	6.7	Вантажообіг (Efficiency | PLUS)	т/год	170 | 180			- | 170
	6.8.1	Споживання енергії за макс. вантажообігу (Efficiency | PLUS)	Кв-год/год	1,38 | 1,41	1,39 | 1,47	1,38 | 1,41	- | 1,39
Інше	8.1	Вид системи керування рухом		AC			
	10.5	Виконання кермової системи		Електрична			
	10.7	Рівень звукового тиску відповідно до EN12053	дБ(А)	62			

- У цьому технічному паспорті згідно з Директивою Спілки німецьких інженерів (VDI) № 2198 надаються тільки технічні показники стандартного пристрою. У разі використання нестандартних шин, інших вантажопідйомних щогл, додаткового обладнання показники можуть бути іншими.

Значення в таблиці стосуються акумуляторного відсіку L; пакет обладнання drivePLUS; довжина вил 2 400 мм; вантажний блок піднято.
- VDI № 1.8: Із опущеним вантажним блоком: x + 82 мм.
- VDI № 1.9: Для акумуляторного відсіку XL або XL (ERE): y + 118 мм; для подовженої платформи для роботи стоячи: y +50 мм; із опущеним вантажним блоком: y + 82 мм.
- VDI № 4.14: ECE HP: h12 див. ескіз, розмір 840 мм + 162 мм = 1 002 мм.
- VDI № 4.19: Для акумуляторного відсіку XL або XL (ERE): l1 + 118 мм; для подовженої платформи для роботи стоячи: l1 +50 мм.
- VDI № 4.20: Для акумуляторного відсіку XL або XL (ERE): l2 + 118 мм; для подовженої платформи для роботи стоячи: l2 +50 мм.
- VDI № 4.34.2: Для акумуляторного відсіку XL або XL (ERE): Ширина робочого проходу + 118 мм; для подовженої платформи для роботи стоячи: Ширина робочого проходу + 50 мм; діагональ згідно з VDI: Ширина робочого проходу + 94 мм.
- VDI № 4.35: Для акумуляторного відсіку XL або XL (ERE): Wa + 118 мм; для подовженої платформи для роботи стоячи: Wa + 50 мм; із опущеним вантажним блоком: Wa + 82 мм.
- VDI № 6.2: Для S3 10 %.
- VDI № 6.4: У випадку акумуляторного відсіку XL: 24 В / 620 А·год.
- VDI № 6.5: У випадку акумуляторного відсіку XL: 460 кг.
- VDI № 6.6.1 для ECE 225 та ECE 225 HP: 0,45 кВт · год/год.

ТОВ "Юнгхайнріх Ліфт Трак"

вул. Качалова, 5-Г
03126, Київ, Україна
тел. 044 583 1 583
факс 044 583 1 584

info@jungheinrich.ua

www.jungheinrich.ua

Німецькі виробничі потужності в Нордерштедті, Моосбурзі та Ландсберзі сертифіковані, так само як і наш центр оригінальних запчастин у Кальтенкірхені.

ISO 9001
ISO 14001

Підлогові підйомно-транспортні засоби Jungheinrich відповідають європейським вимогам безпеки.

CE

JUNGHEINRICH