# Akumulatorowy unoszący wózek widłowy

## PTL 1.5

Wysokość podnoszenia: 105 mm / Udźwig: 1500 kg

# PTL 1.5

## Wózek podnośnikowy na każdą okoliczność.

### Idealne do magazynu, na zewnątrz lub do transportu ciężarówką.

AntOn by Jungheinrich PTL 1.5 to model podstawowy oferujący wszystko, co niezbędne do codziennej pracy – elektryczny wózek unoszący jest kompaktowy i łatwy w obsłudze.
W magazynie, sklepie lub na ciężarówce: PTL 1.5 elastycznie dostosowuje się do różnych zadań i robi dokładnie to, czego od niego oczekujesz.

Dzięki nowoczesnej technologii litowo-jonowej, przemyślanym funkcjom i możliwości wyboru długości wideł, szybko staje się niezawodnym wszechstronnym urządzeniem. Dla jeszcze dłuższego czasu pracy PTL 1.5 można opcjonalnie wyposażyć w drugi wymienny akumulator – dla dodatkowej mocy.

Solidnie wykonany, niezawodny i stworzony do codziennego używania, zachwyca nie tylko wydajnością, ale także krótkim czasem dostawy. A wszystko to w cenie, która czyni go rozsądnym wyborem na każdą okazję – zarówno dla początkujących, jak i jako uzupełnienie istniejącej floty.

## Korzyści

- Model podstawowy o rozbudowanej funkcjonalności podstawowej.
- Technologia litowo-jonowa umożliwia szybkie ładowanie i stałą wydajność.
- Duża dostępność części zamiennych skracająca przestoje.
- Solidne, niezawodne i wszechstronne w codziennym używaniu.
- Szybko dostępne w razie krótkoterminowego zapotrzebowania.

### Wszechstronne

Jeden do wszystkiego, wysoka elastyczność.

- Idealne uzupełnienie różnych zadań transportowych z użyciem wideł o różnych szerokościach.
- Opcje wyposażenia dla wymagań specjalnych: Koła stabilizujące zapewniające większe bezpieczeństwo na nierównych nawierzchniach. Drugie gniazdo baterii zapewniające dłuższą dostępność.
- Kompaktowa konstrukcja – idealna do transportu ciężarówką i precyzyjnej pracy w ciasnych przestrzeniach.

### Prosta

Solidna jakość z naciskiem na funkcjonalność.

- Łatwa obsługa i używanie dla wszystkich pracowników.
- Ładowarka zewnętrzna do szybkiego ładowania pośredniego.
- Nieskomplikowana wymiana akumulatora dzięki praktycznemu systemowi wtykowemu.
- Łatwy serwis dzięki instrukcjom wideo.

### Ekonomiczny

Model podstawowy o przekonującym stosunku ceny do jakości.

- Opłacalny zakup i codzienne używanie.
- Długotrwała moc dzięki dwóm wyjmowanym akumulatorom litowo-jonowym 24 V o pojemności 20 Ah.
- Zmniejsza obciążenie personelu i zwiększa wydajność w codziennym używaniu.
- Niezawodny w używaniu dzięki solidnej i trwałej technologii.
- Jedno urządzenie do wielu zadań.

# Dane techniczne według VDI

| | | | | | | | | | |
|---|---|---|---|---|---|---|---|---|---|
| Właściwości | 1.1 | Producent (nazwa skrócona) | | | Jungheinrich | | | | |
| | 1.2 | Typ | | | PTL 1.5 (560 x 1 150 mm) | PTL 1.5 (685 x 1 150 mm) | PTL 1.5 (560 x 1 150 mm, koło podporowe) | PTL 1.5 (560 x 1 150 mm, koło podporowe, 2B) | PTL 1.5 (685 x 1 150 mm, koło podporowe) |
| | 1.3 | Napęd | | | akumulatorowy | | | | |
| | 1.4 | Obsługa wózka z pozycji operatora | | | operator idący | | | | |
| | 1.5 | Udźwig / ładunek | Q | kg | 1500 | | | | |
| | 1.6 | Odległość środka ciężkości ładunku od czoła wideł | c | mm | 600 | | | | |
| | 1.8 | Odległość czoła wideł od osi kół | x | mm | 950 | | | | |
| | 1.9 | Rozstaw osi kół | y | mm | 1180 | | | | |
| Ciężary | 2.1.1 | Masa własna (wraz z akumulatorem) | | kg | 112 | 115 | 117 | | 120 |
| | 2.2 | Nacisk na oś z ładunkiem przód / tył | | kg | 477 / 1135 | 478 / 1137 | 477 / 1135 | | 478 / 1137 |
| | 2.3 | Nacisk na oś bez ładunku przód / tył | | kg | 84 / 28 | 86 / 29 | 84 / 28 | | 86 / 29 |
| Koła / układ jezdny | 3.1 | Ogumienie | | | Poliuretan (PU) | | | | |
| | 3.2 | Wymiary kół, przód | | | Ø210 x 70 | | | | |
| | 3.3 | Wymiary kół, tył | | | Ø80 x 61 | | | | |
| | 3.4 | Koła dodatkowe | | | - | | Ø74 x 30 | | |
| | 3.5 | Liczba kół przód / tył (x = napęd) | | | 1x + - / 4 | | 1x + 2 / 4 | | |
| | 3.7 | Rozstaw kół, tył | b11 | mm | 410 | 535 | 410 | | 535 |
| Wymiary | 4.4 | Wysokość podnoszenia (h3) | h3 | mm | 105 | | | | |
| | 4.9 | Min./maks. wysokość dyszla w pozycji podczas jazdy | h14 | mm | 645 / 1145 | | | | |
| | 4.15 | Wysokość opuszczonych wideł | h13 | mm | 82 | | | | |
| | 4.19 | Długość całkowita | l1 | mm | 1550 | | | | |
| | 4.20 | Długość korpusu wózka | l2 | mm | 400 | | | | |
| | 4.21.1 | Szerokość całkowita | b1 | mm | 590 | 695 | 590 | | 695 |
| | 4.22 | Wymiary wideł | s/ e/l | mm | 55 x 150 x 1150 | | | | |
| | 4.25 | Zewnętrzny rozstaw wideł | b5 | mm | 560 | 685 | 560 | | 685 |
| | 4.32 | Prześwit pomiędzy osiami kół | m2 | mm | 27 | | | | |
| | 4.34.1 | Szerokość korytarza roboczego (paleta 1000 × 1200 poprzecznie) | Ast | mm | 2160 | | | | |
| | 4.34.2 | Szerokość korytarza roboczego (paleta 800x1200 wzdłuż) | Ast | mm | 2025 | | | | |
| | 4.35 | Promień skrętu | Wa | mm | 1360 | | | | |
| Osiągi | 5.1 | Prędkość jazdy z ładunkiem / bez ładunku | | km/h | 4 / 4,5 | | | | |
| | 5.2 | Prędkość podnoszenia z ładunkiem / bez ładunku | | m/s | 0,02 / 0,02 | | | | |
| | 5.3 | Prędkość opuszczania z ładunkiem / bez ładunku | | m/s | 0,06 / 0,04 | | | | |
| | 5.8 | Maks. zdolność pokonywania wzniesień z ładunkiem / bez ładunku | | % | 6 / 16 | | | | |

| | | | | |
|---|---|---|---|---|
| | 5.10 | Hamulec roboczy | | elektromagnetyczny |
| Silniki | 6.1 | Silnik jazdy, S2 60 min | kW | 0,75 |
| | 6.2 | Silnik podnoszenia, S3 | kW | 0,5 |
| | 6.4 | Pojemność akumulatora (znamionowa) | V / Ah | 24 / 20 |
| | 6.5 | Masa akumulatora | kg | 5 |
| | 6.6.1 | Zużycie energii wg cyklu EN16796 | kWh/h | 0,18 |
| | 6.6.2 | Równoważnik CO2 zgodnie z normą EN ISO 23308 | kg/h | 0,1 |
| | 6.7 | Zdolność przeładunkowa | t/h | 60 |
| | 6.8 | Wydajność przeładunkowa według VDI 2198 | t/kWh | 333,33 |
| Inne | 8.1 | Rodzaj sterowania jazdą | | Impuls / DC |
| | 10.7 | Poziom ciśnienia akustycznego wg EN12053 | dB (A) | 74 |

- Niniejsza karta katalogowa zgodnie z wytycznymi VDI 2198 zawiera jedynie parametry wózka standardowego. W przypadku zastosowania innego ogumienia, innych masztów, osprzętu itp. parametry te mogą ulec zmianie.

# Załącznik

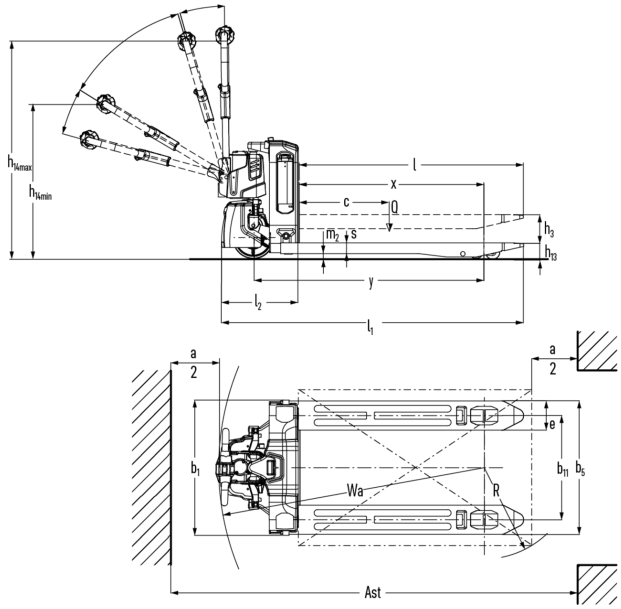
h14max
h14min
l
x
c
Q
m2
s
h3
h13
y
l2
l1
a
2
a
2
e
b1
Wa
R
b11
b5
Ast

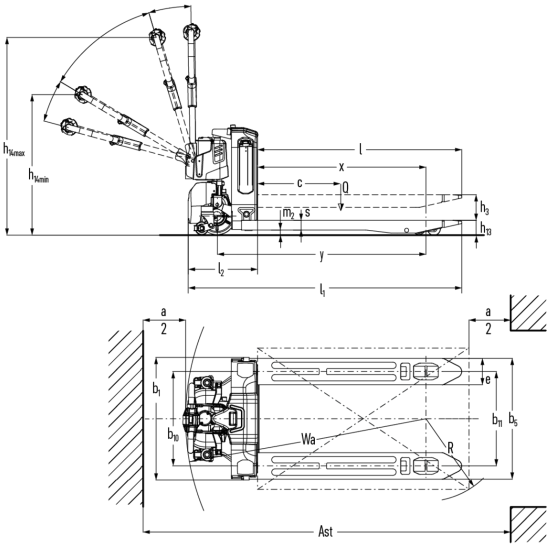
h14max
h14min
l
x
c
Q
m2
s
h3
h13
y
l2
l1
a
2
a
2
b1
b10
e
Wa
R
b11
b5
Ast

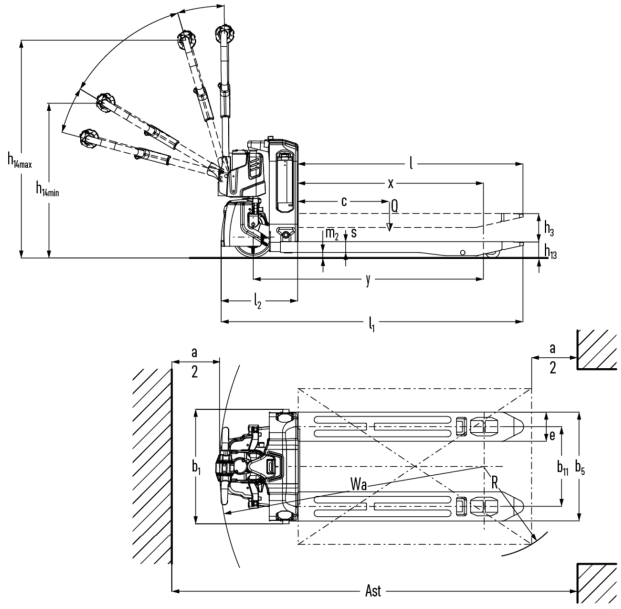
h14max
h14min
l
x
c
Q
m2
s
h3
h13
y
l2
l1
a
2
a
2
e
b1
Wa
R
b11
b5
Ast

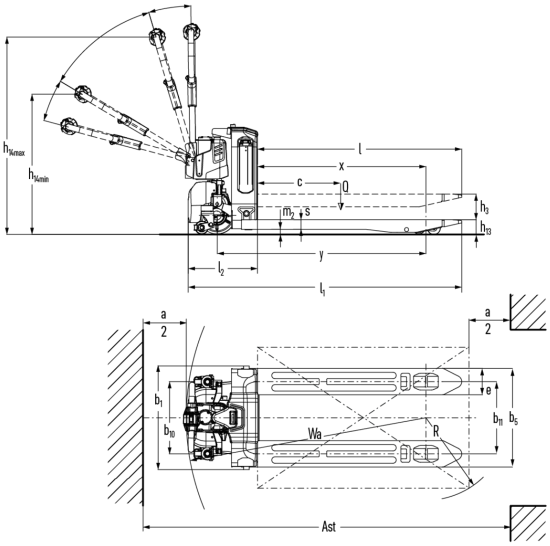
h14max
h14min
l
x
c
Q
m2
s
h3
h13
y
l2
l1
a
2
a
2
b1
b10
e
Wa
R
b11
b5
Ast

**Jungheinrich Polska Sp. z o.o.**

ul. Świerkowa 3, Bronisze k. Warszawy
05-850 Ożarów Mazowiecki
PL1130082801
telefon +48 22 332 88 00
fax +48 22 332 88 01
infolinia 0801 300 801

info@jungheinrich.pl

www.jungheinrich.pl

Niemieckie zakłady produkcyjne w Norderstedt, Moosburgu i Landsbergu oraz nasze Centrum Części Zamiennych w Keltenkirchen posiadają certyfikaty ISO.

ISO 9001
ISO 14001

Wózki jezdniowe firmy Jungheinrich spełniają europejskie wymogi bezpieczeństwa.

CE

anton BY JUNGHEINRICH