

nízkozdvižný vozík

AM 30

Výška zdvihu: 120 mm / Nosnost: 3000 kg

JUNGHEINRICH

AM 30

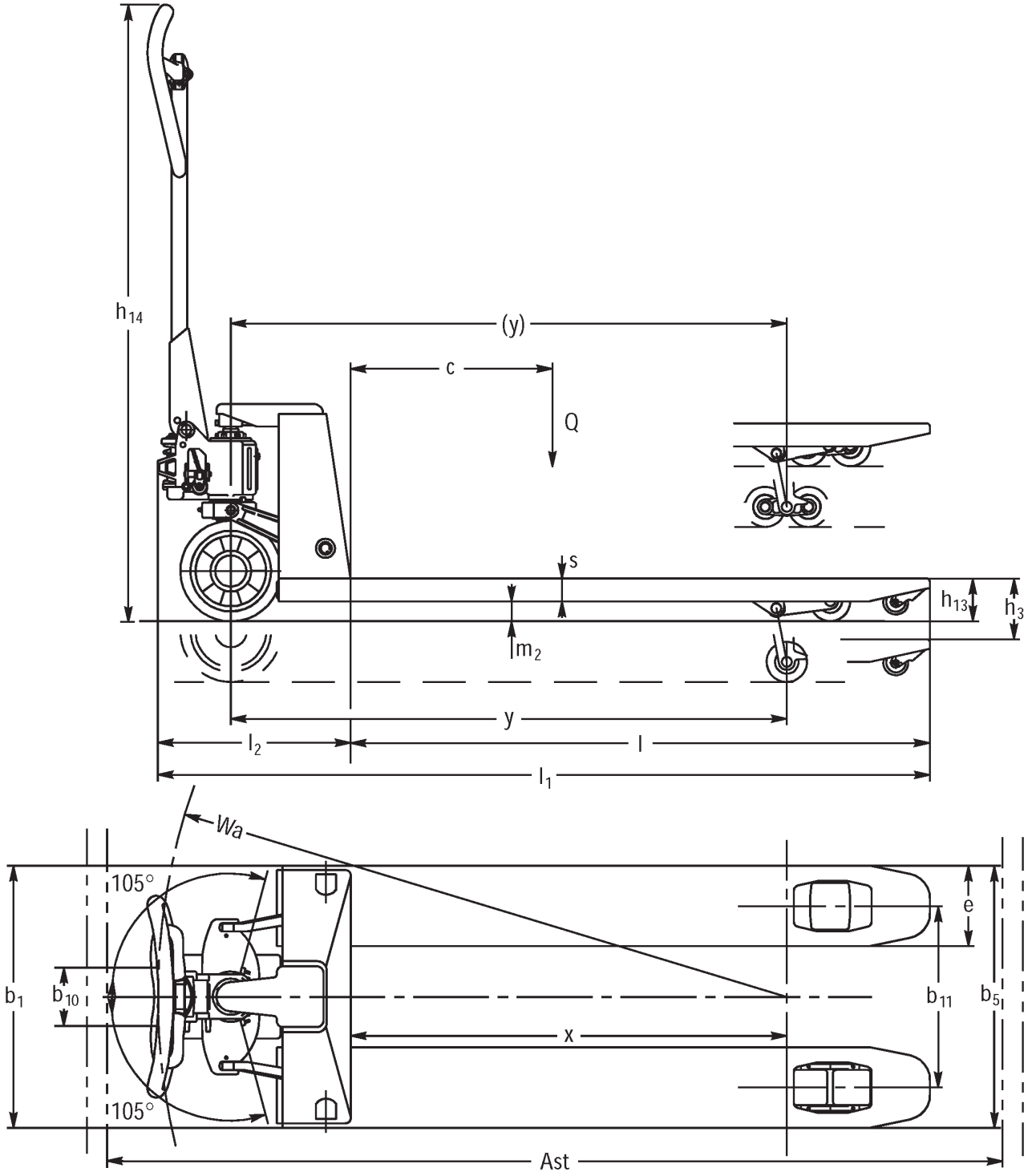

Tabulka VDI

Značky	1.1	Výrobce (zkrácené označení)			Ostatní (OEM)			
	1.2	Označení typu od výrobce			AM 30			
	1.3	Pohon			ruční			
	1.4	Ovládání			Manuální			
	1.5	Nosnost/náklad	Q	kg	3000			
	1.6	Těžiště břemena	c	mm	600	800	900	1050
	1.9	Rozvor kol	y	mm	1174	-		2054
Hmotnosti	2.1	Vlastní hmotnost		kg	86	124	126	142
	2.2	Zatížení na přední/zadní nápravu s nákladem		kg	815 / 2270	- / -		1135 / 2007
	2.3	Zatížení na přední/zadní nápravu bez nákladu		kg	28 / 58	- / -		57 / 85
Kola/podvozek	3.1	Pneumatiky			V-BV			
	3.2	Velikost pneumatik, přední			Ø 200 x 50			
	3.3	Velikost kol, zadní			Ø 80 x 70			
	3.5	Kola, počet vpředu/vzadu (× = hnaná)			2/4	2 / 4		2/4
	3.6	Rozchod kol, vpředu	b10	mm	116			
	3.7	rozchod kol, vzadu	b11	mm	390			
Základní rozměry	4.4	Zdvih (h3)	h3	mm	120			
	4.9	Výška hlavice oje v poloze pro pojezd min/max	h14	mm	1224			
	4.14	Výška zvednuté pracovní plošiny	h12	mm	205			
	4.15	Výška ve spuštěném stavu	h13	mm	85			
	4.19	Celková délka	l1	mm	1603	1983	2183	2483
	4.20	Délka včetně zadního čela vidlí	l2	mm	383			
	4.21.1	Celková šířka	b1	mm	550			
	4.22	Rozměry vidlic	s/e/l	mm	45 x 160 x 1220	63 x 160 x 1600	63 x 160 x 1800	63 x 160 x 2100
	4.25	Rozměr přes vidle	b5	mm	550			
	4.32	Světlá výška měřená uprostřed mezi nápravami	m2	mm	36	-		36
	4.34.1	Šířka pracovní uličky (palety 1000 x 1200 uložené napříč)	Ast	mm	1803	-		2683
	4.34.2	Šířka pracovní uličky (palety 800x1200 uložené podélně)	Ast	mm	1803	-		2683
	4.35	Poloměr otáčení	Wa	mm	1319	-		2184
Výkonová data	5.3	Rychlost spouštění s nákladem/bez nákladu		m/s	0,09 / 0,05			

- V tomto typovém listu podle směrnice VDI 2198 jsou uvedeny jen technické hodnoty standardního vozíku. Odlišné pláště, jiná zdvihová zařízení, přídavná zařízení apod. mohou vykazovat jiné hodnoty

Jungheinrich (ČR) s.r.o.

Modletice 101
251 01 Říčany
Telefon +420 313 333 111, 333
Fax +420 313 333 777

info@jungheinrich.cz

www.jungheinrich.cz

Výrobní závody v německých městech Norderstedt, Moosburg a Landsberg jsou stejně jako centrum originálních náhradních dílů v Kaltenkirchen certifikovány.

ISO 9001
ISO 14001

Vozíky Jungheinrich splňují evropské bezpečnostní požadavky.

CE

JUNGHEINRICH