

Elektrický vysokozdvižný vozík se třemi koly

EFG 112

Výška zdvihu: 2900-7000 mm / Nosnost: 1200 kg

LI-ION technology

JUNGHEINRICH

EFG 112

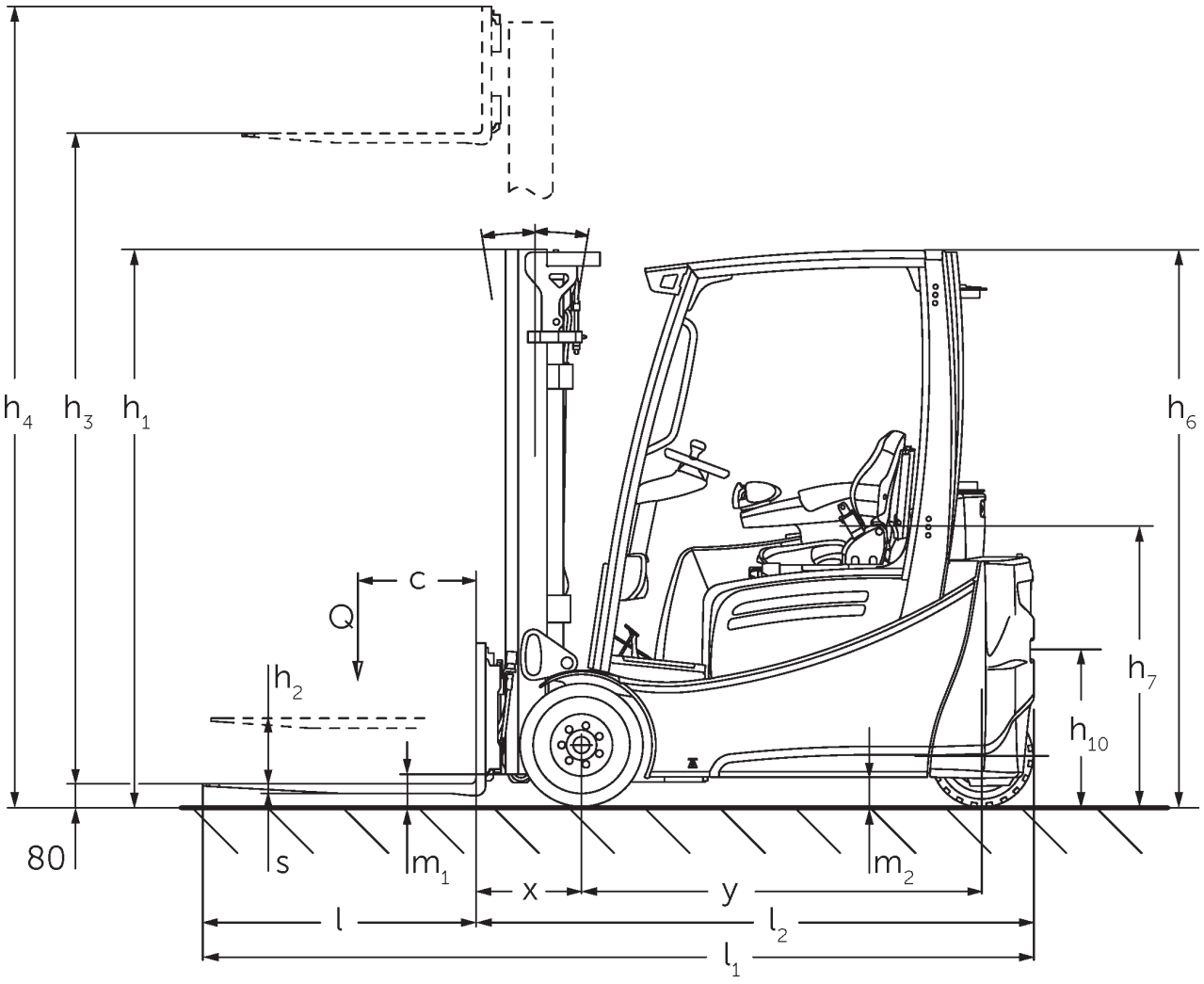
h4
h3
h1
h6
c
Q
h2
h7
h10
80
s
m1
m2
x
y
l
l2
l1

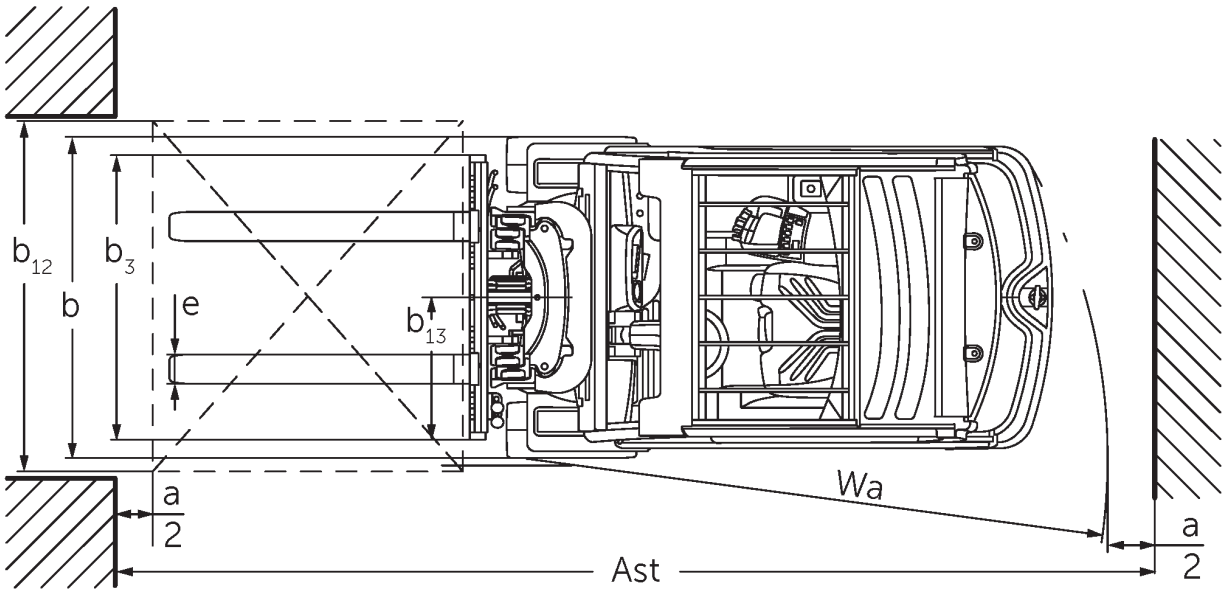
b12
b3
b
e
b13
Wa
a
2
Ast
a
2

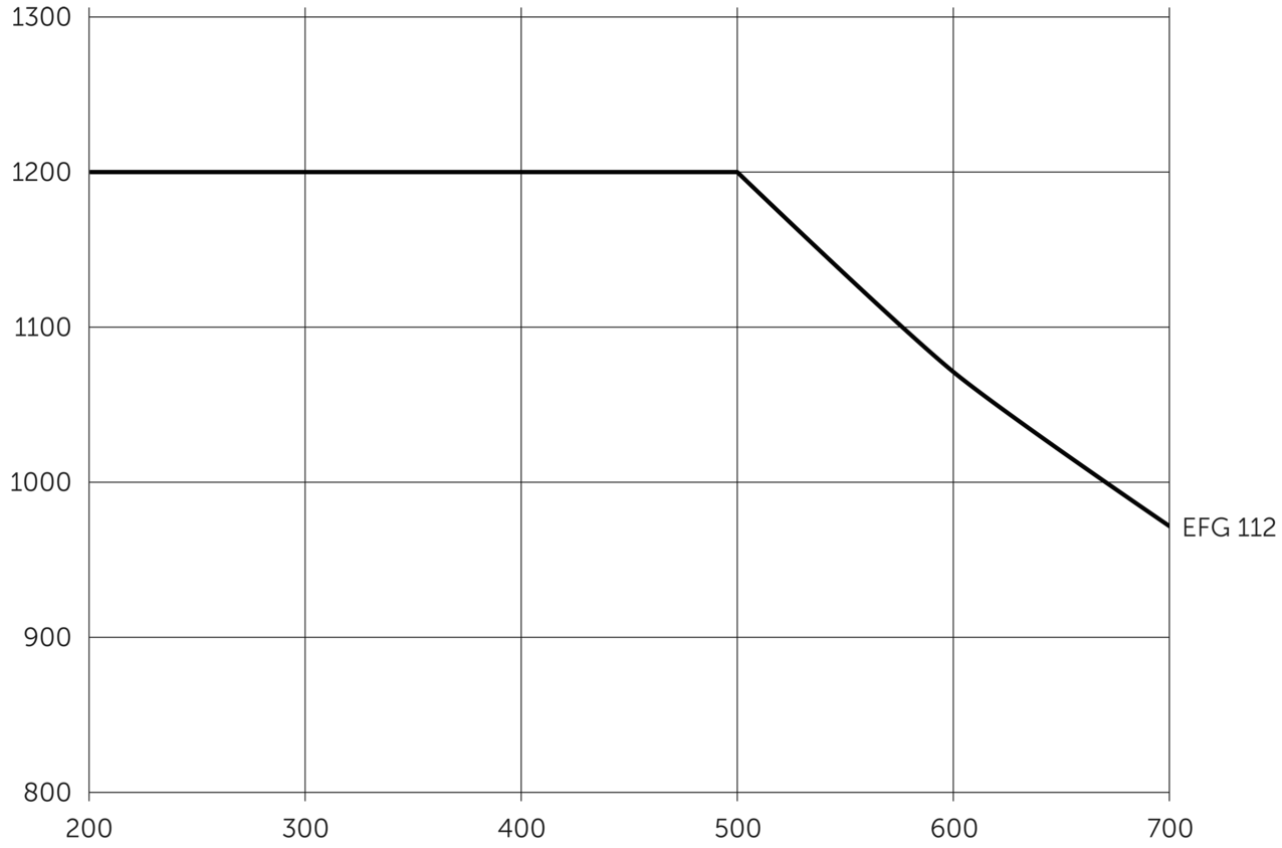
1300
1200
1100
1000
900
800
200
300
400
500
600
700
EFG 112

EFG 112

EFG 112	Zdvih (h3)	Výška zdvihového zařízení v zasunutém stavu (h1)	Volný zdvih (h2)	Výška zdvihového zařízení ve vysunutém stavu (h4)	Naklápění zdvihového zařízení dopředu/ dozadu
Dvojité zdvihové zařízení ZT	3000 mm	2060 mm	150 mm	3590 mm	7 / 6 °
	3100 mm	2110 mm	150 mm	3690 mm	7 / 6 °
	3300 mm	2210 mm	150 mm	3890 mm	7 / 7 °
	3500 mm	2310 mm	150 mm	4090 mm	7 / 7 °
	3700 mm	2410 mm	150 mm	4290 mm	7 / 7 °
	4000 mm	2560 mm	150 mm	4590 mm	7 / 7 °
	4500 mm	2810 mm	150 mm	5090 mm	7 / 7 °
Dvojité zdvihové zařízení ZZ	2900 mm	1965 mm	1375 mm	3490 mm	7 / 6 °
	3100 mm	2065 mm	1475 mm	3690 mm	7 / 6 °
	3180 mm	2105 mm	1515 mm	3770 mm	7 / 7 °
	3300 mm	2165 mm	1575 mm	3890 mm	7 / 7 °
	3500 mm	2265 mm	1675 mm	4090 mm	7 / 7 °
	3700 mm	2365 mm	1775 mm	4290 mm	7 / 7 °
	4000 mm	2515 mm	1925 mm	4590 mm	7 / 7 °
Trojité zdvihové zařízení DZ	4250 mm	1975 mm	1385 mm	4840 mm	7 / 4 °
	4400 mm	2025 mm	1435 mm	4990 mm	7 / 4 °
	4640 mm	2105 mm	1515 mm	5230 mm	7 / 5 °
	4700 mm	2125 mm	1535 mm	5290 mm	7 / 5 °
	4800 mm	2165 mm	1575 mm	5390 mm	7 / 5 °
	5000 mm	2235 mm	1645 mm	5590 mm	7 / 5 °
	5500 mm	2415 mm	1825 mm	6090 mm	7 / 5 °
	6000 mm	2585 mm	1995 mm	6590 mm	7 / 5 °
	6500 mm	2765 mm	2175 mm	7090 mm	7 / 5 °
	7000 mm	2935 mm	2345 mm	7590 mm	7 / 5 °

Tabulka VDI

Značky	1.1	Výrobce (zkrácené označení)			Jungheinrich
	1.2	Označení typu od výrobce			EFG 112
	1.3	Pohon			elektrický
	1.4	Ovládání			Sedačka
	1.5	Nosnost/náklad	Q	kg	1200
	1.6	Těžiště břemena	c	mm	500
	1.8	Odstup břemene	x	mm	344
	1.9	Rozvor kol	y	mm	1249
Hmotnosti	2.1.1	Vlastní hmotnost (vč. baterie)		kg	2622
	2.2	Zatížení na přední/zadní nápravu s nákladem		kg	3318 / 504
	2.3	Zatížení na přední/zadní nápravu bez nákladu		kg	1307 / 1315
Kola/podvozek	3.1	Pneumatiky			Super elastické (SE)
	3.2	Velikost pneumatik, přední			18 x 7-8
	3.3	Velikost kol, zadní			140 / 55-9
	3.5	Kola, počet vpředu/vzadu (× = hnaná)			2x/2
	3.6	Rozchod kol, vpředu	b10	mm	904
	3.7	rozchod kol, vzadu	b11	mm	176
Základní rozměry	4.1	Naklápění zdvihového zařízení dopředu/dozadu	a/ß	°	7 / 6
	4.2	Výška zdvihového zařízení v zasunutém stavu (h1)	h1	mm	2060
	4.3	Volný zdvih (h2)	h2	mm	150
	4.4	Zdvih (h3)	h3	mm	3000
	4.5	Výška zdvihového zařízení ve vysunutém stavu (h4)	h4	mm	3590
	4.7	Výška ochranné střechy (kabina)	h6	mm	2040
	4.8	Výška sedačky/plošiny řidiče	h7	mm	920
	4.12	výška tažného zařízení	h10	mm	560
	4.19	Celková délka	l1	mm	2933
	4.20	Délka včetně zadního čela vidlí	l2	mm	1783
	4.21.1	Celková šířka	b1	mm	1060
	4.22	Rozměry vidlic	s/e/l	mm	40 x 80 x 1150
	4.23	Třída připojení nosiče vidlí			2A
	4.24	Šířka nosiče vidlí	b3	mm	980
	4.31	Světlá výška vozíku s nákladem pod zdvihovým zařízením	m1	mm	97
	4.32	Světlá výška měřená uprostřed mezi nápravami	m2	mm	100
	4.34.1	Šířka pracovní uličky (palety 1000 x 1200 uložené napříč)	Ast	mm	3112
	4.34.2	Šířka pracovní uličky (palety 800x1200 uložené podélně)	Ast	mm	3235
	4.35	Poloměr otáčení	Wa	mm	1440
	4.36	Nejmenší vzdálenost ve středu otáčení.	b13	mm	0

Výkonová data	5.1	Rychlost pojezdu s nákladem/bez nákladu	km/h	12 / 12
	5.2	Rychlost zdvihu s nákladem/bez nákladu	m/s	0,3 / 0,48
	5.3	Rychlost spouštění s nákladem/bez nákladu	m/s	0,55 / 0,55
	5.5	Tažná síla s nákladem/bez nákladu	N	2100 / 2300
	5.6	Max. tažná síla s nákladem/bez nákladu	N	9500 / 8000
	5.7	Stoupavost s nákladem/bez nákladu	%	7,5 / 11
	5.8	Max. stoupavost s nákladem/bez nákladu	%	25 / 28
	5.9	Doba zrychlení s nákladem/bez nákladu	s	6,1 / 5,7
	5.10	Provozní brzda		Třecí brzda (mechanicky ovládaná)
Elektromotor/elektronika	6.1	Motor pojezdu, výkon S2 60 min	kW	2,8
	6.1.1	2. Motor pojezdu, výkon S2 60 min	kW	2,8
	6.2	Zdvihový motor, výkon při S3	kW	8,2
	6.3	Baterie podle DIN 43531/35/36		DIN 43531 A
	6.4	Napětí baterie/jmenovitá kapacita	V / Ah	48 / 500
	6.5	Hmotnost baterie	kg	715
	6.6.1	Spotřeba energie podle EN cyklu	kWh/h	3,4
	6.6.2	Ekvivalent CO2 podle normy EN ISO 23308	kg/h	1,84
	6.7	Výkon při překládce	t/h	80
	6.8	Efektivita otočení dle VDI 2198	t/kWh	21,1
Ostatní	8.1	Druh přenosu kroutícího momentu na hnací nápravu		pulzní/AC
	10.1	Pracovní tlak pro přídavné zařízení	bar	230
	10.2	Množství oleje pro přídavná zařízení	l/min	27
	10.7	Hladina akustického tlaku podle ČSN EN 12053	dB (A)	65
	10.8	Tažné zařízení, Druh/Typ DIN		DIN 15170 H

- V tomto typovém listu podle směrnice VDI 2198 jsou uvedeny jen technické hodnoty standardního vozíku. Odlišné pláště, jiná zdvihová zařízení, přídavná zařízení apod. mohou vykazovat jiné hodnoty

Jungheinrich (ČR) s.r.o.

Modletice 101
251 01 Říčany
Telefon +420 313 333 111, 333
Fax +420 313 333 777

info@jungheinrich.cz

www.jungheinrich.cz

Výrobní závody v německých městech Norderstedt, Moosburg a Landsberg jsou stejně jako centrum originálních náhradních dílů v Kaltenkirchen certifikovány.

ISO 9001
ISO 14001

Vozíky Jungheinrich splňují evropské bezpečnostní požadavky.

CE

JUNGHEINRICH