

Elektrický vysokozdvižný vozík se třemi koly

EFG 214ki–220i

Výška zdvihu: 2020-7000 mm / Nosnost: 1400-2000 kg

LI-ION technology

JUNGHEINRICH

EFG 214ki–220i

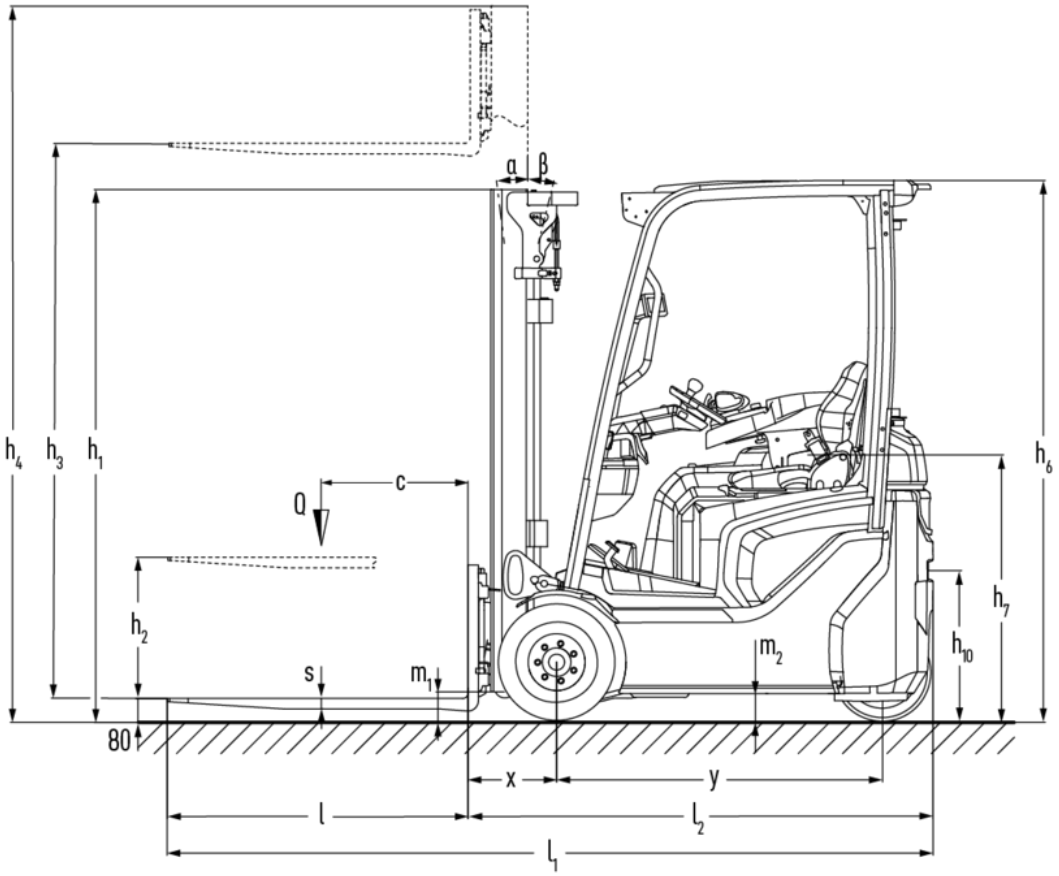

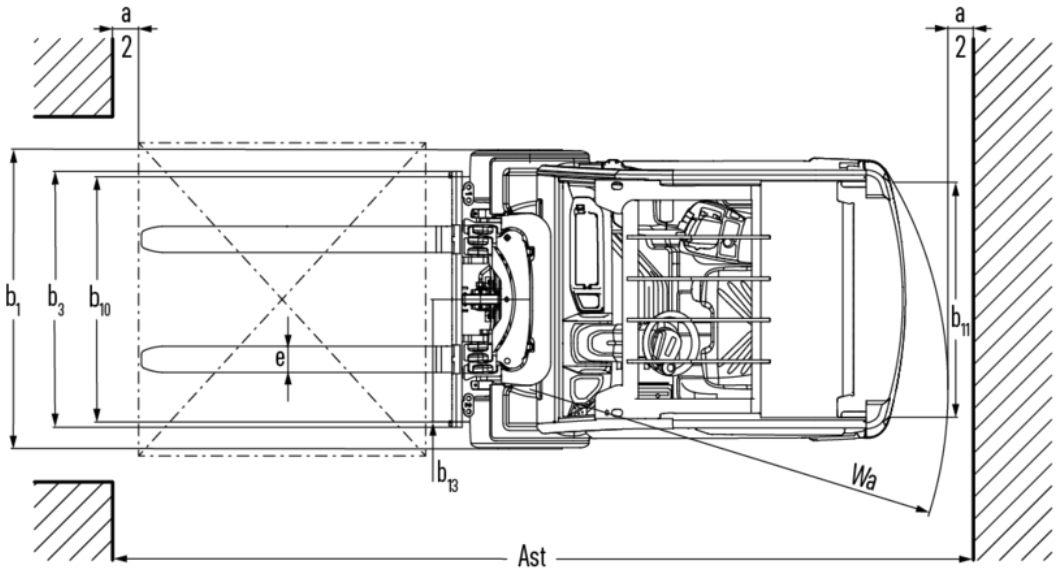

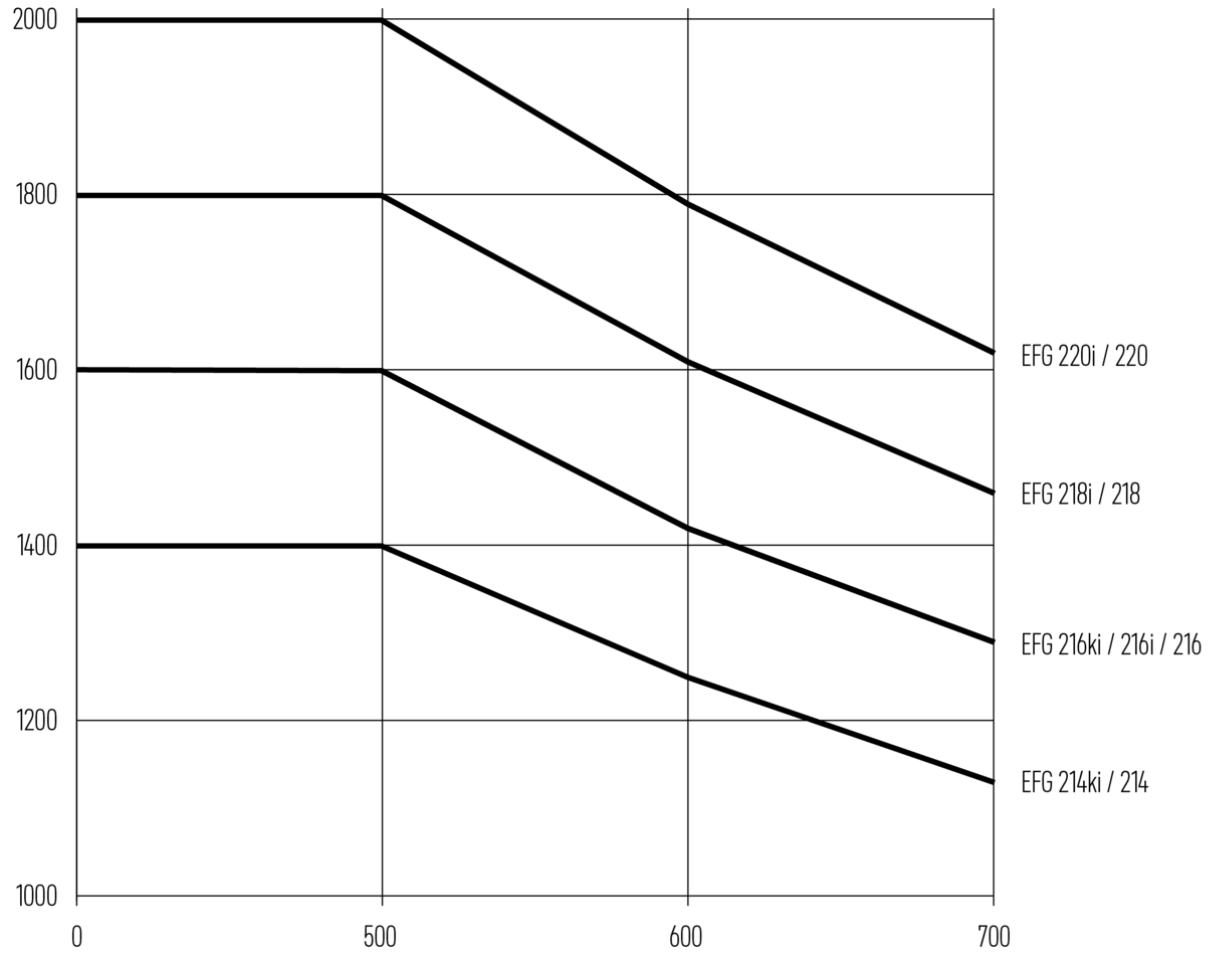
2000
1800
1600
1400
1200
1000
0
500
600
700
EFG 220i / 220
EFG 218i / 218
EFG 216ki / 216i / 216
EFG 214ki / 214

EFG 214ki–220i

EFG 214ki, EFG 216ki, EFG 216i	Zdvih (h3)	Výška zdvihového zařízení v zasunutém stavu (h1)	Volný zdvih (h2)	Výška zdvihového zařízení ve vysunutém stavu (h4)
Dvojité zdvihové zařízení ZT	3000 mm	2060 mm	150 mm	3590 mm
	3100 mm	2110 mm	150 mm	3690 mm
	3300 mm	2210 mm	150 mm	3890 mm
	3500 mm	2310 mm	150 mm	4090 mm
	3700 mm	2410 mm	150 mm	4290 mm
	4000 mm	2560 mm	150 mm	4590 mm
	4500 mm	2810 mm	150 mm	5090 mm
Dvojité zdvihové zařízení ZZ	2900 mm	1965 mm	1375 mm	3490 mm
	3100 mm	2065 mm	1475 mm	3690 mm
	3180 mm	2105 mm	1515 mm	3770 mm
	3300 mm	2165 mm	1575 mm	3890 mm
	3500 mm	2265 mm	1675 mm	4090 mm
	3700 mm	2365 mm	1775 mm	4290 mm
	4000 mm	2515 mm	1925 mm	4590 mm
Trojité zdvihové zařízení DZ	4250 mm	1975 mm	1385 mm	4840 mm
	4400 mm	2025 mm	1435 mm	4990 mm
	4640 mm	2105 mm	1515 mm	5230 mm
	4700 mm	2125 mm	1535 mm	5290 mm
	4800 mm	2165 mm	1575 mm	5390 mm
	5000 mm	2235 mm	1645 mm	5590 mm
	5500 mm	2415 mm	1825 mm	6090 mm
	6000 mm	2585 mm	1995 mm	6590 mm
	6500 mm	2765 mm	2175 mm	7090 mm
	7000 mm	2935 mm	2345 mm	7590 mm
EFG 218i, EFG 220i	**Zdvih (h3)**	**Výška zdvihového zařízení v zasunutém stavu (h1)**	**Volný zdvih (h2)**	**Výška zdvihového zařízení ve vysunutém stavu (h4)**
Dvojité zdvihové zařízení ZT	2020 mm	1577 mm	150 mm	2632 mm
	3000 mm	2067 mm	150 mm	3612 mm
	3100 mm	2117 mm	150 mm	3712 mm
	3300 mm	2217 mm	150 mm	3912 mm
	3500 mm	2317 mm	150 mm	4112 mm
	3700 mm	2417 mm	150 mm	4312 mm
	4000 mm	2567 mm	150 mm	4612 mm
	4500 mm	2817 mm	150 mm	5112 mm
Dvojité zdvihové zařízení ZZ	2900 mm	1972 mm	1330 mm	3542 mm
	3100 mm	2072 mm	1430 mm	3742 mm
	3180 mm	2112 mm	1470 mm	3822 mm
	3300 mm	2172 mm	1530 mm	3942 mm
	3500 mm	2272 mm	1630 mm	4142 mm

	3700 mm	2372 mm	1730 mm	4342 mm
	4000 mm	2522 mm	1880 mm	4642 mm
Trojité zdvihové zařízení DZ	4250 mm	1982 mm	1340 mm	4892 mm
	4400 mm	2032 mm	1390 mm	5042 mm
	4640 mm	2112 mm	1470 mm	5282 mm
	4700 mm	2132 mm	1490 mm	5342 mm
	4800 mm	2172 mm	1530 mm	5442 mm
	5000 mm	2242 mm	1600 mm	5642 mm
	5500 mm	2422 mm	1780 mm	6142 mm
	6000 mm	2592 mm	1950 mm	6642 mm
	6500 mm	2772 mm	2130 mm	7142 mm
	7000 mm	2942 mm	2300 mm	7642 mm

Tabulka VDI

Značky	1.1	Výrobce (zkrácené označení)			Jungheinrich				
	1.2	Označení typu od výrobce			EFG 214ki	EFG 216ki	EFG 216i	EFG 218i	EFG 220i
	1.3	Pohon			elektrický				
	1.4	Ovládání			Sedačka				
	1.5	Nosnost/náklad	Q	kg	1400	1600		1800	2000
	1.6	Těžiště břemena	c	mm	500				
	1.8	Odstup břemene	x	mm	339			359	
	1.9	Rozvor kol	y	mm	1244		1352		1460
Hmotnosti	2.1.1	Vlastní hmotnost (vč. baterie)		kg	2579		2695	2998	3106
	2.2	Zatížení na přední/zadní nápravu s nákladem		kg	3474 / 505	3820 / 539	3772 / 522	4226 / 572	4527 / 580
	2.3	Zatížení na přední/zadní nápravu bez nákladu		kg	1129 / 1449	1141 / 1618	1179 / 1515	1282 / 1716	1350 / 1757
Kola/podvozek	3.1	Pneumatiky			Super elastické (SE)				
	3.2	Velikost pneumatik, přední			180 x 70-8			200/50-10	
	3.3	Velikost kol, zadní			140 / 55-9				
	3.5	Kola, počet vpředu/vzadu (× = hnaná)			2x/2				
	3.6	Rozchod kol, vpředu	b10	mm	929			939	
	3.7	rozchod kol, vzadu	b11	mm	176				
Základní rozměry	4.1	Naklápění zdvihového zařízení dopředu/dozadu	a/ß	°	7 / 6				
	4.2	Výška zdvihového zařízení v zasunutém stavu (h1)	h1	mm	2210			2217	
	4.3	Volný zdvih (h2)	h2	mm	150				
	4.4	Zdvih (h3)	h3	mm	3300				
	4.5	Výška zdvihového zařízení ve vysunutém stavu (h4)	h4	mm	3890			3912	
	4.7	Výška ochranné střechy (kabina)	h6	mm	2070				
	4.8	Výška sedačky/plošiny řidiče	h7	mm	1030				
	4.12	výška tažného zařízení	h10	mm	560				
	4.19	Celková délka	l1	mm	2928		3036	3056	3164
	4.20	Délka včetně zadního čela vidlí	l2	mm	1778		1886	1906	2014
	4.21.1	Celková šířka	b1	mm	1085			1145	
	4.22	Rozměry vidlic	s/e/l	mm	40 x 80 x 1150				40 x 100 x 1150
	4.23	Třída připojení nosiče vidlí			2A				
	4.24	Šířka nosiče vidlí	b3	mm	980				
	4.31	Světlá výška vozíku s nákladem pod zdvihovým zařízením	m1	mm	97			105	
	4.32	Světlá výška měřená uprostřed mezi nápravami	m2	mm	100				
	4.34.1	Šířka pracovní uličky (palety 1000 x 1200 uložené napříč)	Ast	mm	3119		3222	3241	3346
	4.34.2	Šířka pracovní uličky (palety 800x1200 uložené podélně)	Ast	mm	3242		3345	3365	3470
	4.35	Poloměr otáčení	Wa	mm	1452		1555		1660
	4.36	Nejmenší vzdálenost ve středu otáčení.	b13	mm	0				

Výkonová data	5.1	Rychlost pojezdu s nákladem/bez nákladu	km/h	15 / 15			17 / 17	
	5.2	Rychlost zdvihu s nákladem/bez nákladu	m/s	0,56 / 0,74	0,53 / 0,74		0,47 / 0,63	0,46 / 0,63
	5.3	Rychlost spouštění s nákladem/bez nákladu	m/s	0,54 / 0,55	0,55 / 0,55		0,52 / 0,55	0,53 / 0,55
	5.5	Tažná síla s nákladem/bez nákladu	N	4000 / 4000				
	5.6	Max. tažná síla s nákladem/bez nákladu	N	12300 / 8800	12300 / 8900	12300 / 9200	12300 / 10000	12300 / 10500
	5.7	Stoupavost s nákladem/bez nákladu	%	12,5 / 19,5	11,5 / 18,5	11,5 / 19	10,5 / 17	9,5 / 16
	5.8	Max. stoupavost s nákladem/bez nákladu	%	32,5 / 26	29,5 / 24,5	30 / 26,5	26,5 / 25,5	25 / 26,5
	5.9	Doba zrychlení s nákladem/bez nákladu	s	5,5 / 5,2	5,4 / 5,1	5,5 / 5,1		5,8 / 5,1
	5.10	Provozní brzda		Třecí brzda (mechanicky ovládaná)				
Elektromotor/elektronika	6.1	Motor pojezdu, výkon S2 60 min	kW	5,5				
	6.1.1	2. Motor pojezdu, výkon S2 60 min	kW	5,5				
	6.2	Zdvihový motor, výkon při S3	kW	12				
	6.4	Napětí baterie/jmenovitá kapacita	V / Ah	51,2 / 456		51,2 / 684	51,2 / 456	51,2 / 684
	6.5	Hmotnost baterie	kg	190		285	190	
	6.6.1	Spotřeba energie podle EN cyklu	kWh/h	4	4,2		4,5	4,7
	6.6.2	Ekvivalent CO2 podle normy EN ISO 23308	kg/h	2,16	2,27		2,43	2,54
	6.7	Výkon při překládce	t/h	101	115		126	138
	6.8	Efektivita otočení dle VDI 2198	t/kWh	19,8	22,2		22,5	23,8
Ostatní	8.1	Druh přenosu kroutícího momentu na hnací nápravu		pulzní/AC				
	10.1	Pracovní tlak pro přídavné zařízení	bar	230				
	10.2	Množství oleje pro přídavná zařízení	l/min	27,5				
	10.7	Hladina akustického tlaku podle ČSN EN 12053	dB (A)	63				

- V tomto typovém listu podle směrnice VDI 2198 jsou uvedeny jen technické hodnoty standardního vozíku. Odlišné pláště, jiná zdvihová zařízení, přídavná zařízení apod. mohou vykazovat jiné hodnoty

Jungheinrich (ČR) s.r.o.

Modletice 101
251 01 Říčany
Telefon +420 313 333 111, 333
Fax +420 313 333 777

info@jungheinrich.cz

www.jungheinrich.cz

Výrobní závody v německých městech Norderstedt, Moosburg a Landsberg jsou stejně jako centrum originálních náhradních dílů v Kaltenkirchen certifikovány.

ISO 9001
ISO 14001

Vozíky Jungheinrich splňují evropské bezpečnostní požadavky.

CE

JUNGHEINRICH