

Manuel palleløfter

AM 20

Løftehøjde: 85-205 mm / Lasteevne: 2000 kg

JUNGHEINRICH

AM 20

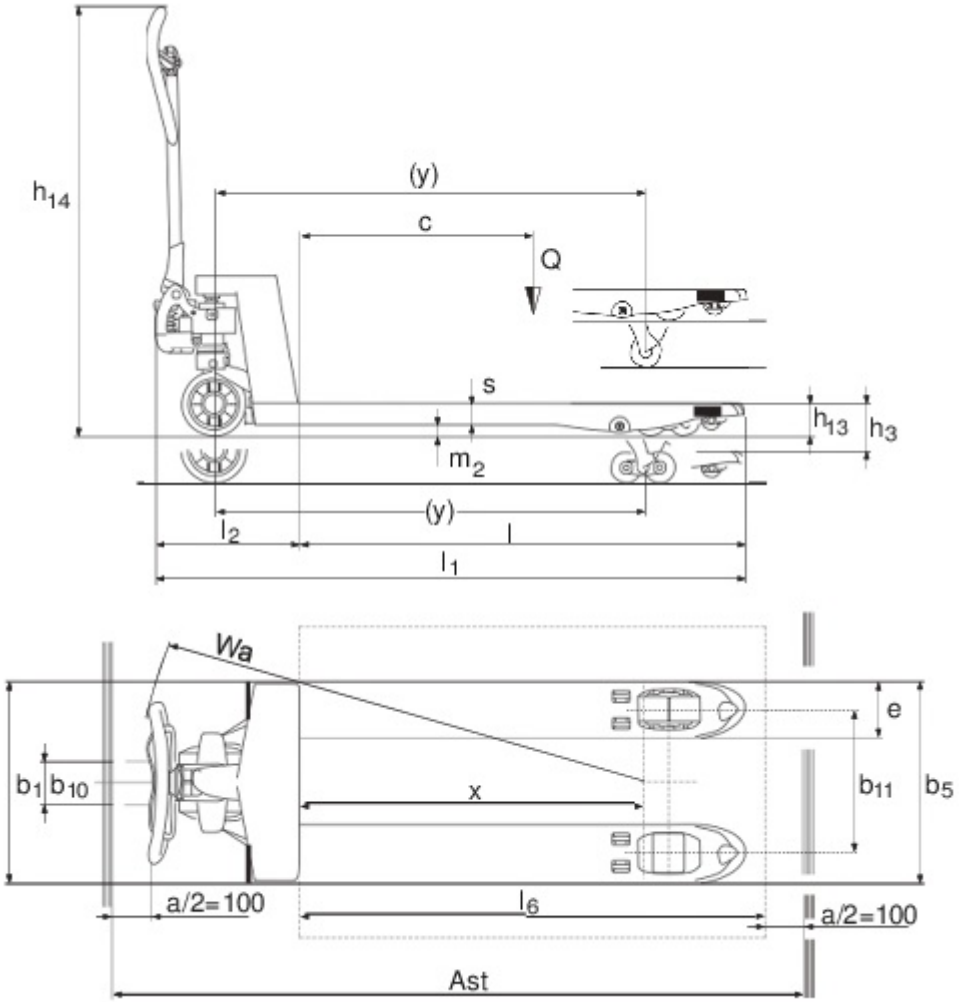

VDI bord

Kendetegn	1.1	Producent (kort navn)			Andre (OEM)						
	1.2	Producentens typebetegnelse			AM 20						
	1.3	Drev			manuel						
	1.4	Betjening			Manuel						
	1.5	Kapacitet / belastning	Q	kg	2000						
	1.6	Lasttyngdepunktsafstand	c	mm	600						
	1.9	Akselafstand	y	mm	1120						
Vægt	2.1	Egenvægt		kg	70	71	70	71	70	71	
	2.2	Akselbelastning med last for/bag		kg	549 / 1521						
	2.3	Akselbelastning uden last for/bag		kg	46 / 24						
Hjul/chassis	3.1	Dæk			C-GV	C-BV	V-GV	V-BV	N-GN	N-BN	
	3.2	Dækstørrelse, foran			Ø 200 x 50						
	3.3	Dækstørrelse, bag			Ø 82 x 93	Ø 82 x 70	Ø 82 x 93	Ø 82 x 70	Ø 82 x 93	Ø 82 x 70	
	3.5	Hjul, nummer foran / bag (x = drevet)			2/2	2/4	2/2	2/4	2/2	2/4	
	3.6	Sporvidde, for	b10	mm	130						
	3.7	Sporvidde, bag	b11	mm	380						
Basismål	4.4	Slagtilfælde (h3)	h3	mm	115						
	4.9	Styrestangshåndtagets højde i køreposition min./maks.	h14	mm	355 / 1230						
	4.14	Ståhøjde hævet	h12	mm	200						
	4.15	Højde sænket	h13	mm	85						
	4.19	Samlet længde	l1	mm	1540						
	4.20	Længde inkl. gaffelbagside	l2	mm	390						
	4.21.1	Samlet bredde	b1	mm	540						
	4.22	Fork dimensioner	s/ e/l	mm	48 x 160 x 1150						
	4.25	Udvendig gaffelafstand	b5	mm	540						
	4.32	Frihøjde til gulvet mellem aksler	m2	mm	37						
	4.34.1	Arbejdsbredde (pall 1000 × 1200 på tværs)	Ast	mm	1743						
	4.34.2	Arbejdsbredde (pall 800x1200 langsgående)	Ast	mm	1793						
	4.35	Venderadius	Wa	mm	1275						
Ydelsesdata	5.3	Sænkehastighed med/uden last		m/s	0,1 / 0,06						

- Dette typeblad iht. VDI-direktiv 2198 nævner kun de tekniske værdier for standardtrucken. Afvigende dæktyper, andre master, tillægsanordninger, osv. kan resultere i andre værdier.

Jungheinrich Danmark A/S

Øst: Park Allé 350 C, 1 sal, 2605 Brøndby
Vest: Vrøndingvej 5, 8700 Horsens
Telefon 8987 4800

kontakt@jungheinrich.dk

www.jungheinrich.dk

Vores fabrikker i Norderstedt, Moosburg og Landsberg, samt vores reservedelscenter i KaltenKirchen, er certificeret.

ISO 9001
ISO 14001

Jungheinrich truck opfylder de europæiske sikkerhedskrav.

CE

JUNGHEINRICH