

Elektrisk palleløfter med styrestang

AME 15

Løftehøjde: 115 mm / Lasteevne: 1500 kg

LI-ION technology

JUNGHEINRICH

AME 15

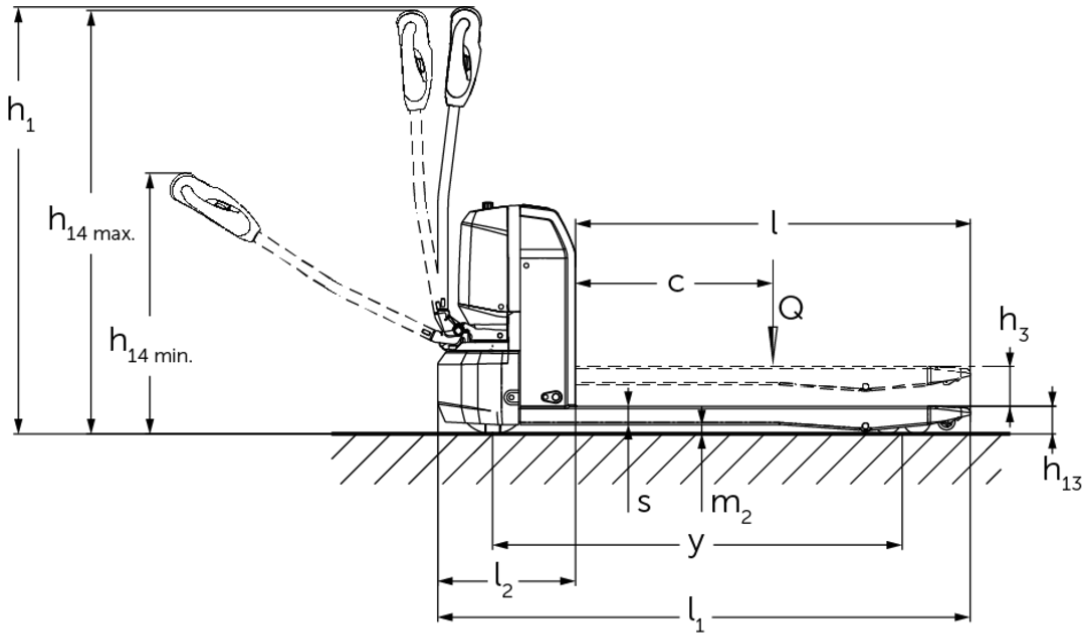
h1
h14 max.
h14 min.
l
c
Q
h3
h13
s
m2
y
l2
l1

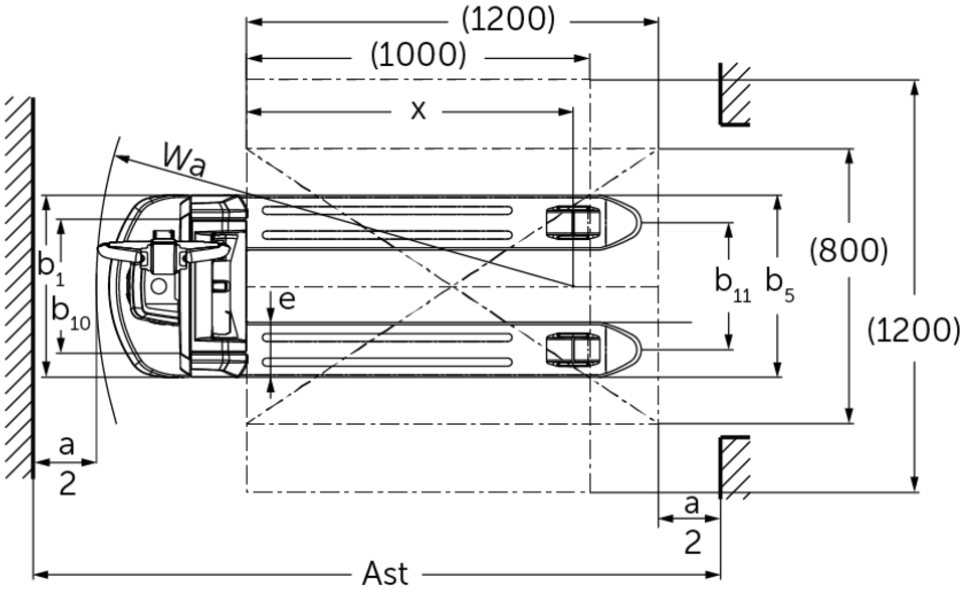
(1200)
(1000)
x
Wa
b1
b10
e
b11
b5
(800)
(1200)
a
2
a
2
Ast

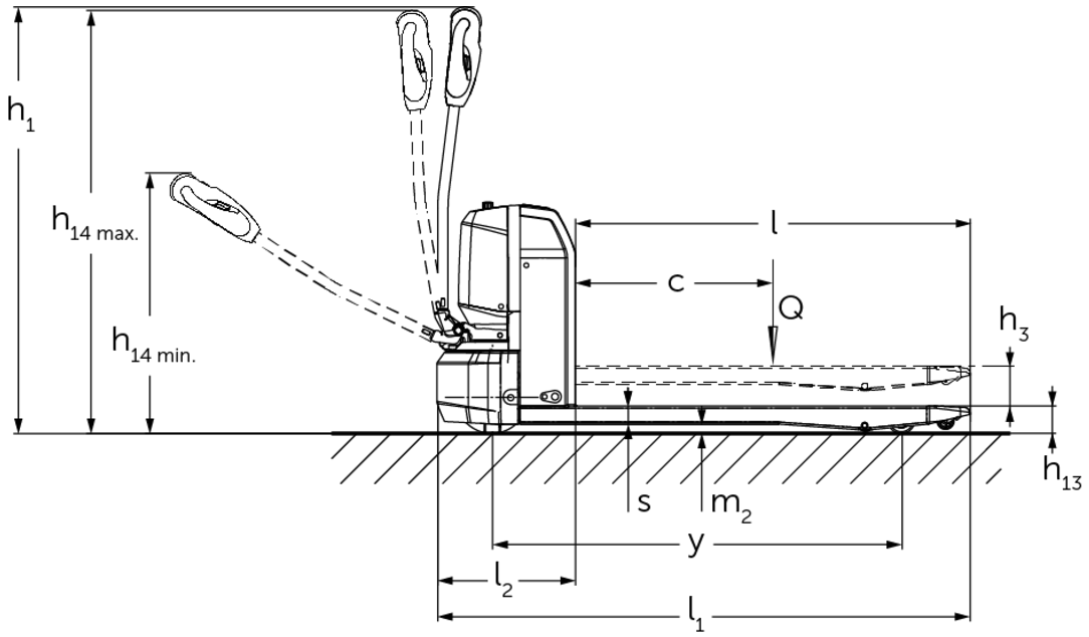
h1
h14 max.
h14 min.
l
c
Q
h3
h13
s
m2
y
l2
l1

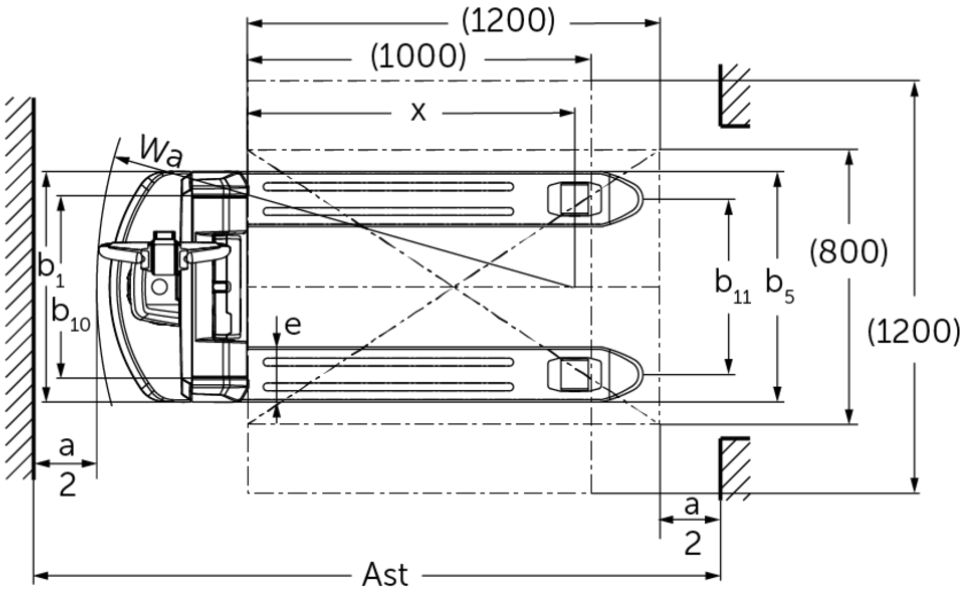
(1200)
(1000)
x
wa
b1
b10
e
b11
b5
(800)
(1200)
a
2
a
2
Ast

VDI bord

Kendetegn	1.1	Producent (kort navn)			Jungheinrich							
	1.2	Producentens typebetegnelse			AME 15 (530x800, V-BV)	AME 15 (530x1000, V-BV)	AME 15 (530x1150, V-BV)	AME 15 (530x1150, V-BV, LG)	AME 15 (530x1.150, V-GV)	AME 15 (670x1000, V-BV)	AME 15 (670x1150, V-BV)	AME 15 (670x1.150, V-GV)
	1.3	Drev			Elektrisk							
	1.4	Betjening			Gående							
	1.5	Kapacitet / belastning	Q	kg	1500							
	1.6	Lasttyngdepunktsafstand	c	mm	600							
	1.8	Lastafstand	x	mm	602	802	952			802	952	
	1.9	Akselafstand	y	mm	843	1043	1193			1043	1193	
Vægt	2.1.1	Egenvægt (inkl. batteri)		kg	129	137	142			155	160	
	2.2	Akselbelastning med last for/bag		kg	533 / 1096	539 / 1098	542 / 1100			557 / 1098	560 / 1100	
	2.3	Akselbelastning uden last for/bag		kg	103 / 26	109 / 28	112 / 30			127 / 28	130 / 30	
Hjul/chassis	3.1	Dæk			Polyuretan (PU)							
	3.2	Dækstørrelse, foran			Ø210 x 70							
	3.3	Dækstørrelse, bag			Ø80 x 70 (Ø80 x 93)							
	3.4	Reservehjul			Ø62,5 x 45							
	3.5	Hjul, nummer foran / bag (x = drevet)			1x +2 / 4 (1x +2 / 2)							
	3.6	Sporvidde, for	b10	mm	390					530		
	3.7	Sporvidde, bag	b11	mm	370					510		
Basismål	4.2.1	Samlet højde	h15	mm	673							
	4.4	Slagtilfælde (h3)	h3	mm	115							
	4.9	Styrestangshåndtagets højde i køreposition min./ maks.	h14	mm	700 / 1190							
	4.15	Højde sænket	h13	mm	80							
	4.19	Samlet længde	l1	mm	1200	1400	1550			1400	1550	
	4.20	Længde inkl. gaffelbagside	l2	mm	400							
	4.21.1	Samlet bredde	b1	mm	530					670		
	4.22	Fork dimensioner	s/ e/l	mm	53 x 160 x 800	53 x 160 x 1000	53 x 160 x 1150			53 x 160 x 1000	53 x 160 x 1150	
	4.25	Udvendig gaffelafstand	b5	mm	530					670		
	4.32	Frihøjde til gulvet mellem aksler	m2	mm	27							
	4.34.2	Arbejdsbredde (pall 800x1200 langsgående)	Ast	mm	1958	2003	2060			2003	2060	
	4.35	Venderadius	Wa	mm	1039	1239	1389			1239	1389	
Ydelsesdata	5.1	Kørehastighed med/uden last		km/h	5 / 5,5							
	5.2	Løftehastighed med/uden last		m/s	0,03 / 0,04							
	5.3	Sænkehastighed med/ uden last		m/s	0,06 / 0,05							
	5.8	Maks. stigeevne med/ uden last		%	8 / 20							
	5.10	Driftsbremse			elektromagnetisk							

Elmotor/elektronik	6.1	Køremotor, effekt S2 60 min		kW	0,75
	6.2	Løftemotor, effekt ved S3		kW	0,8
	6.4	Batterispænding/nominel kapacitet		V / Ah	48 / 15
	6.5	Batterivægt		kg	7,5
	6.6	Energiforbrug iht. VDI-cyklus		kWh/h	0,15
Andet	8.1	Type kørekontrol			Impuls/DC
	10.7	Støjniveau iht. EN12053		dB (A)	70

- Dette typeblad iht. VDI-direktiv 2198 nævner kun de tekniske værdier for standardtrucken. Afvigende dæktyper, andre master, tillægsanordninger, osv. kan resultere i andre værdier.

- VDI-nr. 4.2.1: Totalhøjde h15 = Truckens højde uden styrestang.

Jungheinrich Danmark A/S

Øst: Park Allé 350 C, 1 sal, 2605 Brøndby
Vest: Vrøndingvej 5, 8700 Horsens
Telefon 8987 4800

kontakt@jungheinrich.dk

www.jungheinrich.dk

Vores fabrikker i Norderstedt, Moosburg og Landsberg, samt vores reservedelscenter i KaltenKirchen, er certificeret.

ISO 9001
ISO 14001

Jungheinrich truck opfylder de europæiske sikkerhedskrav.

CE

JUNGHEINRICH