

Elektrisk stabler med styrestang

AMC 12

Løftehøjde: 2514-3514 mm / Lasteevne: 1200 kg

LI-ION technology

JUNGHEINRICH

AMC 12

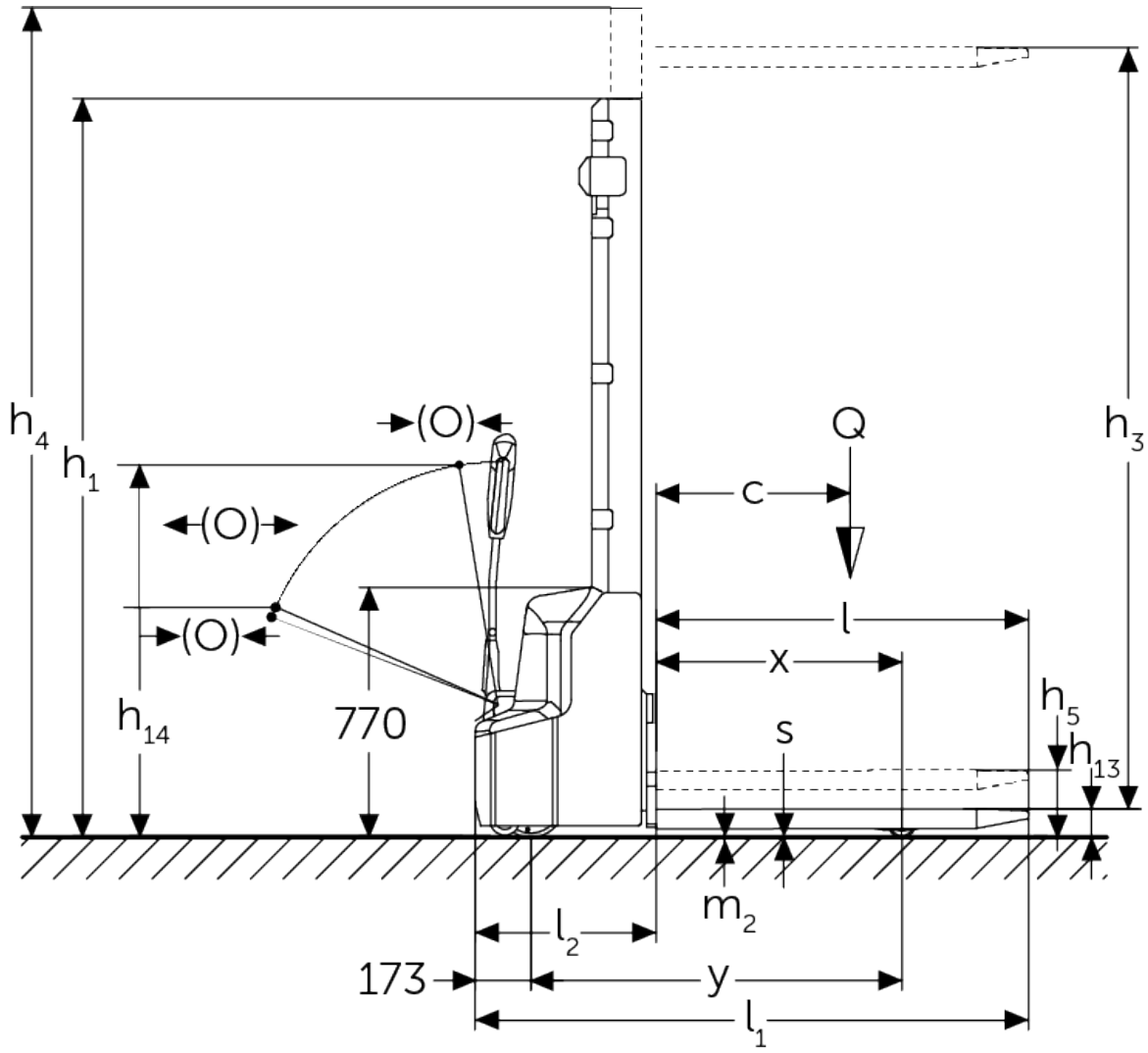
h4
h1
(O)
(O)
(O)
Q
h3
c
l
x
h5
h13
h14
770
s
m2
l2
173
y
l1

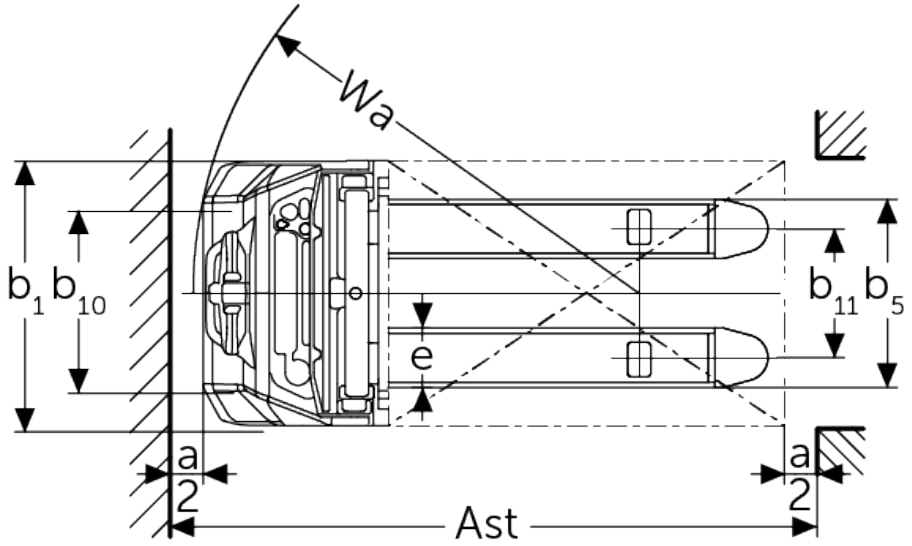
Wa
b1
b10
b11
b5
e
a
2
a
2
Ast

VDI bord

Kendetegn	1.1	Producent (kort navn)			Andre (OEM)			
	1.2	Producentens typebetegnelse			AMC 12 (250 ZT)	AMC 12 (280 ZT)	AMC 12 (310 ZT)	AMC 12 (350 ZT)
	1.3	Drev			Elektrisk			
	1.4	Betjening			Gående			
	1.5	Kapacitet / belastning	Q	kg	1200			
	1.6	Lasttyngdepunktsafstand	c	mm	600			
	1.8	Lastafstand	x	mm	760			
	1.9	Akselafstand	y	mm	1097			
Vægt	2.1.1	Egenvægt (inkl. batteri)		kg	555	565	575	595
	2.2	Akselbelastning med last for/bag		kg	560 / 1225			
	2.3	Akselbelastning uden last for/bag		kg	440 / 145			
Hjul/chassis	3.4	Reservehjul			100x50			
	3.6	Sporvidde, for	b10	mm	550			
Basismål	4.2	Højde mast tilbagetrukket (h1)	h1	mm	1780	1930	2080	2280
	4.4	Slagtilfælde (h3)	h3	mm	2514	2814	3114	3514
	4.5	Højde mast forlænget (h4)	h4	mm	3037	3337	3637	4037
	4.9	Styrestangshåndtagets højde i køreposition min./ maks.	h14	mm	710 / 1150			
	4.15	Højde sænket	h13	mm	86			
	4.19	Samlet længde	l1	mm	1710			
	4.20	Længde inkl. gaffelbagside	l2	mm	560			
	4.21.1	Samlet bredde	b1	mm	800			
	4.22	Fork dimensioner	s/ e/l	mm	60 x 180 x 1150			
	4.25	Udvendig gaffelafstand	b5	mm	570			
	4.32	Frihøjde til gulvet mellem aksler	m2	mm	24			
	4.34.1	Arbejdsbredde (pall 1000 × 1200 på tværs)	Ast	mm	2197			
	4.34.2	Arbejdsbredde (pall 800x1200 langsgående)	Ast	mm	2145			
	4.35	Venderadius	Wa	mm	1350			
Ydelsesdata	5.1	Kørehastighed med/uden last		km/h	4,2 / 4,5			
	5.2	Løftehastighed med/uden last		m/s	0,11 / 0,16			
	5.3	Sænkehastighed med/uden last		m/s	0,13 / 0,11			
	5.7	Stigeevne med/uden last		%	5 / 10			
	5.10	Driftsbremse			elektromagnetisk			

Elmotor/elektronik	6.1	Køremotor, effekt S2 60 min	kW	0,65
	6.2	Løftemotor, effekt ved S3	kW	2,2
	6.3	Batteri iht. DIN 43531/35/36		no
	6.4	Batterispænding/nominel kapacitet	V / Ah	24 / 60
	6.5	Batterivægt	kg	17
	6.6	Energiforbrug iht. VDI-cyklus	kWh/h	0,8
Andet	8.1	Type kørekontrol		Impuls/DC
	10.7	Støjniveau iht. EN12053	dB (A)	70

- Dette typeblad iht. VDI-direktiv 2198 nævner kun de tekniske værdier for standardtrucken. Afvigende dæktyper, andre master, tillægsanordninger, osv. kan resultere i andre værdier.

Jungheinrich Danmark A/S

Øst: Park Allé 350 C, 1 sal, 2605 Brøndby
Vest: Vrøndingvej 5, 8700 Horsens
Telefon 8987 4800

kontakt@jungheinrich.dk

www.jungheinrich.dk

Vores fabrikker i Norderstedt, Moosburg og Landsberg, samt vores reservedelscenter i KaltenKirchen, er certificeret.

ISO 9001
ISO 14001

Jungheinrich truck opfylder de europæiske sikkerhedskrav.

CE

JUNGHEINRICH