

Elektrisk skydemasttruck

ETV 314i–325i

Løftehøjde: 4250-14000 mm / Lasteevne: 1400-2500 kg

LI-ION technology

JUNGHEINRICH

ETV 314i–325i

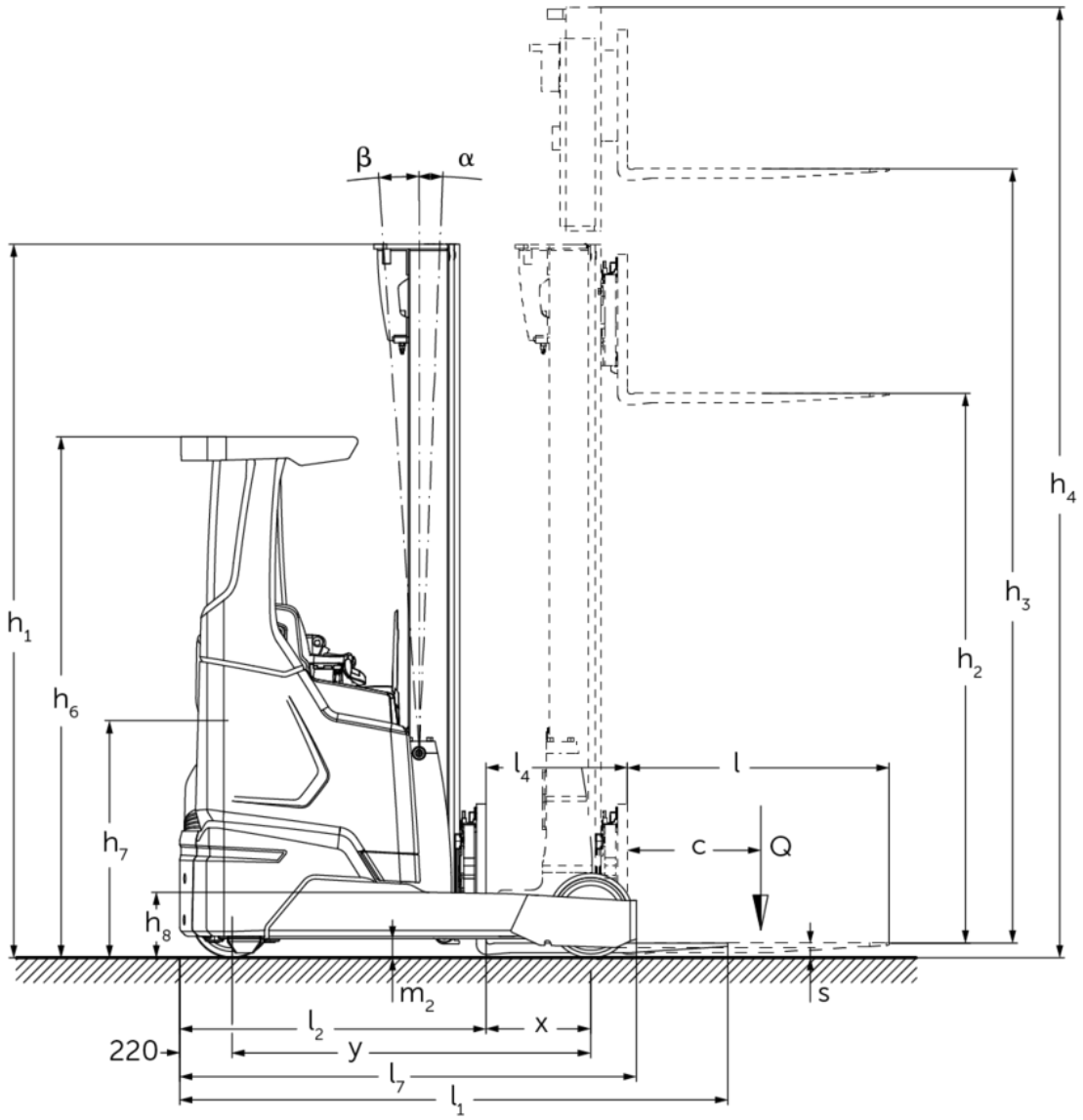

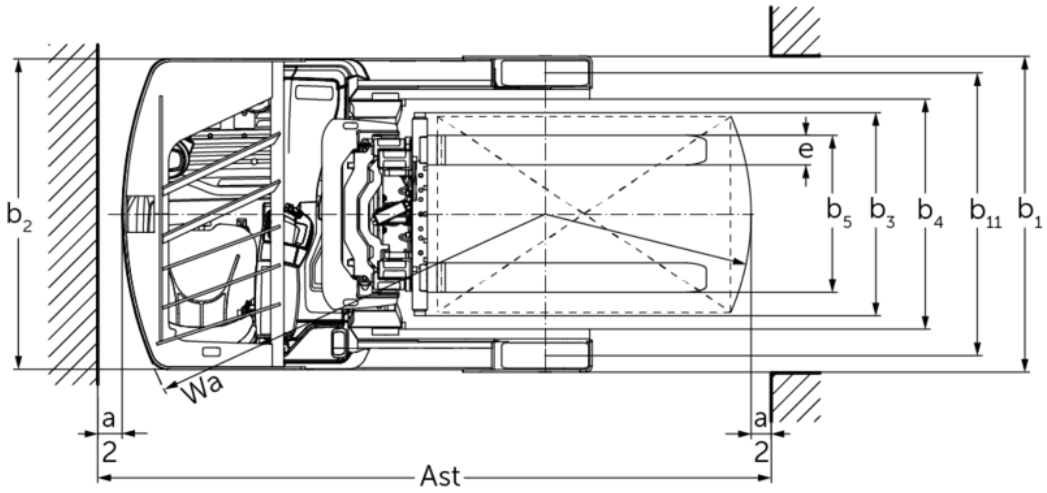

ETV 314i–325i

ETV 314i, ETV 316i	Slagtilfælde (h3)	Højde mast tilbagetrukket (h1)	Fri elevator (h2)	Højde mast forlænget (h4)	Mastens tiltning frem/ tilbage	Tiltning gaffelslæde frem/ tilbage
Gaffeltilt / Triple mast DZ-V / kold bukket	5000 mm	2200 mm	1546 mm	5654 mm		2 / 5 °
	5300 mm	2300 mm	1646 mm	5954 mm		2 / 5 °
	5600 mm	2400 mm	1746 mm	6254 mm		2 / 5 °
	5900 mm	2500 mm	1846 mm	6554 mm		2 / 5 °
	6200 mm	2600 mm	1946 mm	6854 mm		2 / 5 °
	6500 mm	2700 mm	2046 mm	7154 mm		2 / 5 °
	6800 mm	2800 mm	2146 mm	7454 mm		2 / 5 °
	7100 mm	2900 mm	2246 mm	7754 mm		2 / 5 °
	7400 mm	3000 mm	2346 mm	8054 mm		2 / 5 °
	7700 mm	3100 mm	2446 mm	8354 mm		2 / 5 °
	8000 mm	3200 mm	2546 mm	8654 mm		2 / 5 °
	8300 mm	3300 mm	2646 mm	8954 mm		2 / 5 °
	8420 mm	3340 mm	2686 mm	9074 mm		2 / 5 °
	8720 mm	3440 mm	2786 mm	9374 mm		2 / 5 °
	9020 mm	3540 mm	2886 mm	9674 mm		2 / 5 °
	9410 mm	3670 mm	3016 mm	10064 mm		2 / 5 °
	9920 mm	3840 mm	3186 mm	10574 mm		2 / 5 °
	10250 mm	3950 mm	3296 mm	10904 mm		2 / 5 °
	10520 mm	4040 mm	3386 mm	11174 mm		2 / 5 °
	10700 mm	4100 mm	3446 mm	11354 mm		2 / 5 °
Masttilt / Triple mast DZ-V / kold bukket	4550 mm	2050 mm	1396 mm	5204 mm	1 / 5 °	
	5000 mm	2200 mm	1546 mm	5654 mm	1 / 5 °	
	5300 mm	2300 mm	1646 mm	5954 mm	1 / 5 °	
	5600 mm	2400 mm	1746 mm	6254 mm	1 / 3 °	
	5900 mm	2500 mm	1846 mm	6554 mm	1 / 3 °	
	6200 mm	2600 mm	1946 mm	6854 mm	1 / 3 °	
	6500 mm	2700 mm	2046 mm	7154 mm	0,5 / 2 °	
	6800 mm	2800 mm	2146 mm	7454 mm	0,5 / 2 °	
	7100 mm	2900 mm	2246 mm	7754 mm	0,5 / 2 °	
	7310 mm	2970 mm	2316 mm	7964 mm	0,5 / 1 °	
	7400 mm	3000 mm	2346 mm	8054 mm	0,5 / 1 °	
	7700 mm	3100 mm	2446 mm	8354 mm	0,5 / 1 °	
	8000 mm	3200 mm	2546 mm	8654 mm	0,5 / 1 °	
	8300 mm	3300 mm	2646 mm	8954 mm	0,5 / 1 °	
	8420 mm	3340 mm	2686 mm	9074 mm	0,5 / 1 °	
	8720 mm	3440 mm	2786 mm	9374 mm	0,5 / 1 °	
	9020 mm	3540 mm	2886 mm	9674 mm	0,5 / 1 °	

ETV 318i, ETV 320i, ETV 325i	Slagtilfælde (h3)	Højde mast tilbagetrukket (h1)	Fri elevator (h2)	Højde mast forlænget (h4)	Mastens tiltning frem/ tilbage	Tiltning gaffelslæde frem/ tilbage
Gaffeltilt / Triple mast DZ-V / kold bukket	6200 mm	2700 mm	1970 mm	6930 mm		2 / 5 °
	6500 mm	2800 mm	2070 mm	7230 mm		2 / 5 °
	6800 mm	2900 mm	2170 mm	7530 mm		2 / 5 °
	7400 mm	3100 mm	2370 mm	8130 mm		2 / 5 °
	7700 mm	3200 mm	2470 mm	8430 mm		2 / 5 °
	8000 mm	3300 mm	2570 mm	8730 mm		2 / 5 °
	8420 mm	3440 mm	2710 mm	9150 mm		2 / 5 °
	8720 mm	3540 mm	2810 mm	9450 mm		2 / 5 °
	9110 mm	3670 mm	2940 mm	9840 mm		2 / 5 °
	9620 mm	3840 mm	3110 mm	10350 mm		2 / 5 °
	9950 mm	3950 mm	3220 mm	10680 mm		2 / 5 °
	10220 mm	4100 mm	3370 mm	10950 mm		2 / 5 °
	10520 mm	4200 mm	3470 mm	11250 mm		2 / 5 °
	10700 mm	4260 mm	3530 mm	11430 mm		2 / 5 °
	10880 mm	4320 mm	3590 mm	11610 mm		2 / 5 °
	10952 mm	4344 mm	3614 mm	11682 mm		2 / 5 °
	11120 mm	4400 mm	3670 mm	11850 mm		2 / 5 °
	11510 mm	4530 mm	3800 mm	12240 mm		2 / 5 °
	12020 mm	4700 mm	3970 mm	12750 mm		2 / 5 °
	12530 mm	4870 mm	4140 mm	13260 mm		2 / 5 °
Masttilt / Triple mast DZ-V / kold bukket	4250 mm	2050 mm	1320 mm	4980 mm	1 / 5 °	
	4700 mm	2200 mm	1470 mm	5430 mm	1 / 5 °	
	5000 mm	2300 mm	1570 mm	5730 mm	1 / 5 °	
	5300 mm	2400 mm	1670 mm	6030 mm	1 / 5 °	
	5600 mm	2500 mm	1770 mm	6330 mm	1 / 3 °	
	5900 mm	2600 mm	1870 mm	6630 mm	0,5 / 2 °	
	6200 mm	2700 mm	1970 mm	6930 mm	0,5 / 2 °	
	6500 mm	2800 mm	2070 mm	7230 mm	0,5 / 2 °	
	6800 mm	2900 mm	2170 mm	7530 mm	0,5 / 2 °	
	6950 mm	2950 mm	2220 mm	7680 mm	0,5 / 1 °	
	7400 mm	3100 mm	2370 mm	8130 mm	0,5 / 1 °	
	8000 mm	3300 mm	2570 mm	8730 mm	0,5 / 1 °	
	8420 mm	3440 mm	2710 mm	9150 mm	0,5 / 1 °	
	8720 mm	3540 mm	2810 mm	9450 mm	0,5 / 1 °	
	9110 mm	3670 mm	2940 mm	9840 mm	0,5 / 1 °	

ETV 320i, ETV 325i	Slagtilfælde (h3)	Højde mast tilbagetrukket (h1)	Fri elevator (h2)	Højde mast	Mastens tiltning	Tiltning gaffelslæde

				forlænget (h4)	frem/ tilbage	frem/ tilbage
Gaffeltilt / Triple mast DZ-V / kold bukket	12830 mm	4970 mm	4240 mm	13560 mm		2 / 5 °
	13000 mm	5026 mm	4296 mm	13728 mm		2 / 5 °
	13505 mm	5425 mm	4695 mm	14235 mm		2 / 5 °
	14000 mm	5590 mm	4860 mm	14730 mm		2 / 5 °

VDI bord

Kendetegn	1.1	Producent (kort navn)			Jungheinrich				
	1.2	Producentens typebetegnelse			ETV 314i	ETV 316i	ETV 318i	ETV 320i	ETV 325i
	1.3	Drev			Elektrisk				
	1.4	Betjening			Sidevendt sæde				
	1.5	Kapacitet / belastning	Q	kg	1400	1600	1800	2000	2500
	1.6	Lasttyngdepunktsafstand	c	mm	600				
	1.8	Lastafstand	x	mm	304	354	363	401	556
	1.8.1	Lastafstand, masten fremskudt		mm	205			230	
	1.9	Akselafstand	y	mm	1400	1450	1460	1508	1663
Vægt	2.1.1	Egenvægt (inkl. batteri)		kg	3270	3370	3560	3580	3880
	2.3	Akselbelastning uden last for/bag		kg	2020 / 1250	2150 / 1220	2260 / 1300	2240 / 1340	2520 / 1360
	2.4	Akselbelastning, gaflerne fremme, med last for/bag		kg	750 / 3920	750 / 4220	700 / 4660	530 / 5050	560 / 5820
	2.5	Akselbelastning, gaflerne tilbage, med last for/bag		kg	1710 / 2960	1860 / 3110	1960 / 3400	1960 / 3620	2370 / 4010
Hjul/chassis	3.1	Dæk			Polyuretan (PU)				
	3.2	Dækstørrelse, foran			Ø 343 x 114			Ø343 x 114	Ø 343 x 140
	3.3	Dækstørrelse, bag			Ø 285 x 100			Ø 355 x 106	Ø 355 x 135
	3.5	Hjul, nummer foran / bag (x = drevet)			1x / 2				
	3.7	Sporvidde, bag	b11	mm	1148		1172	1155	1184
Basismål	4.1	Mastens tiltning frem/tilbage	a/ß	°	1 / 5				
	4.2	Højde mast tilbagetrukket (h1)	h1	mm	2300		2400		
	4.3	Fri elevator (h2)	h2	mm	1656		1670		
	4.4	Slagtilfælde (h3)	h3	mm	5300				
	4.5	Højde mast forlænget (h4)	h4	mm	5944		6030		
	4.7	Højde af beskyttende tag (kabine)	h6	mm	2190				
	4.8	Sædehøjde / ståhøjde	h7	mm	987				
	4.10	Hjularmenes højde	h8	mm	282		283		284
	4.19	Samlet længde	l1	mm	2466		2467	2477	
	4.20	Længde inkl. gaffelbagside	l2	mm	1316		1317	1327	
	4.21.1	Samlet bredde	b1	mm	1270		1294	1290	1348
	4.21.2	Samlet bredde	b2	mm	1270				
	4.22	Fork dimensioner	s/e/l	mm	40 x 120 x 1150			50 x 140 x 1150	
	4.23	Gaffeltruck-forbindelsesklasse			2B				
	4.24	Gaffelslædebredde	b3	mm	830				
	4.25	Udvendig gaffelafstand	b5	mm	335			356	
	4.25.1	Gaffelbredde udvendig (min./max.)	b5	mm	335 / 730			356 / 750	
	4.26	Bredde mellem støttehjulene/læsseflade	b4	mm	940				
	4.28	Fremskydning		mm	506	586	565	629	784
	4.32	Frihøjde til gulvet mellem aksler	m2	mm	80				
	4.34.1	Arbejdsbredde (pall 1000 × 1200 på tværs)	Ast	mm	2739	2752	2755	2776	2829
	4.34.2	Arbejdsbredde (pall 800x1200 langsgående)	Ast	mm	2801	2806	2808	2822	2841
	4.35	Venderadius	Wa	mm	1620	1670	1680	1728	1883
	4.37	Længde over hjularmene	L7	mm	1780	1830	1840	1920	2075

Ydelsesdata	5.1	Kørehastighed med/uden last	km/h	14 / 14				
	5.2	Løftehastighed med/uden last	m/s	0,59 / 0,81		0,38 / 0,64		0,35 / 0,64
	5.3	Sænkehastighed med/uden last	m/s	0,55 / 0,55				
	5.4	Fremskydningshastighed med/uden last	m/s	0,2 / 0,2				
	5.7	Stigeevne med/uden last	%	9 / 13	8 / 12	7 / 11		
	5.8	Maks. stigeevne med/uden last	%	10 / 15		9 / 13	10 / 15	
	5.9	Accelerationstid med/uden last	s	4,6 / 4,3		5,2 / 4,7	5,3 / 4,7	5,4 / 4,7
	5.10	Driftsbremse		elektrisk				
Elmotor/elektronik	6.1	Køremotor, effekt S2 60 min	kW	9,5				
	6.2	Løftemotor, effekt ved S3	kW	15,5				
	6.3	Batteri iht. DIN 43531/35/36		Jungheinrich li-ion				
	6.4	Batterispænding/nominel kapacitet	V	51,2				
	6.5	Batterivægt	kg	200			300	
	6.6.1	Energiforbrug iht. EN-cyklus	kWh/h	3,39	3,42	3,9	4,05	4,1
	6.6.2	CO2-ækvivalent i henhold til EN ISO 23308	kg/h	1,83	1,85	2,11	2,19	2,22
	6.7	Omlæsningsydelse	t/h	57,4	65,5	71,2	74	91,9
	6.8	Energi effektivitet i forhold til VDI 2198	t/kWh	15,5	17,2		18	22,7
	6.8.1	Energiforbrug ved maks. omlæsningsydelse	kWh/h	3,7	3,8	4,15	4,11	4,05
Andet	8.1	Type kørekontrol		Vekselstrøm				
	10.1	Arbejdstryk for påbygningsaggregat	bar	150				
	10.2	Oliestrøm for påbygningsaggregater	l/min	20				
	10.7	Støjniveau iht. EN12053	dB (A)	70				

- Dette typeblad iht. VDI-direktiv 2198 nævner kun de tekniske værdier for standardtrucken. Afvigende dæktyper, andre master, tillægsanordninger, osv. kan resultere i andre værdier.

Jungheinrich Danmark A/S

Øst: Park Allé 350 C, 1 sal, 2605 Brøndby
Vest: Vrøndingvej 5, 8700 Horsens
Telefon 8987 4800

kontakt@jungheinrich.dk

www.jungheinrich.dk

Vores fabrikker i Norderstedt, Moosburg og Landsberg, samt vores reservedelscenter i KaltenKirchen, er certificeret.

ISO 9001
ISO 14001

Jungheinrich truck opfylder de europæiske sikkerhedskrav.

CE

JUNGHEINRICH