

Trekktruck

EZS 570–5100

Trekkapasitet: 7000-10000 kg

EZS 570–5100

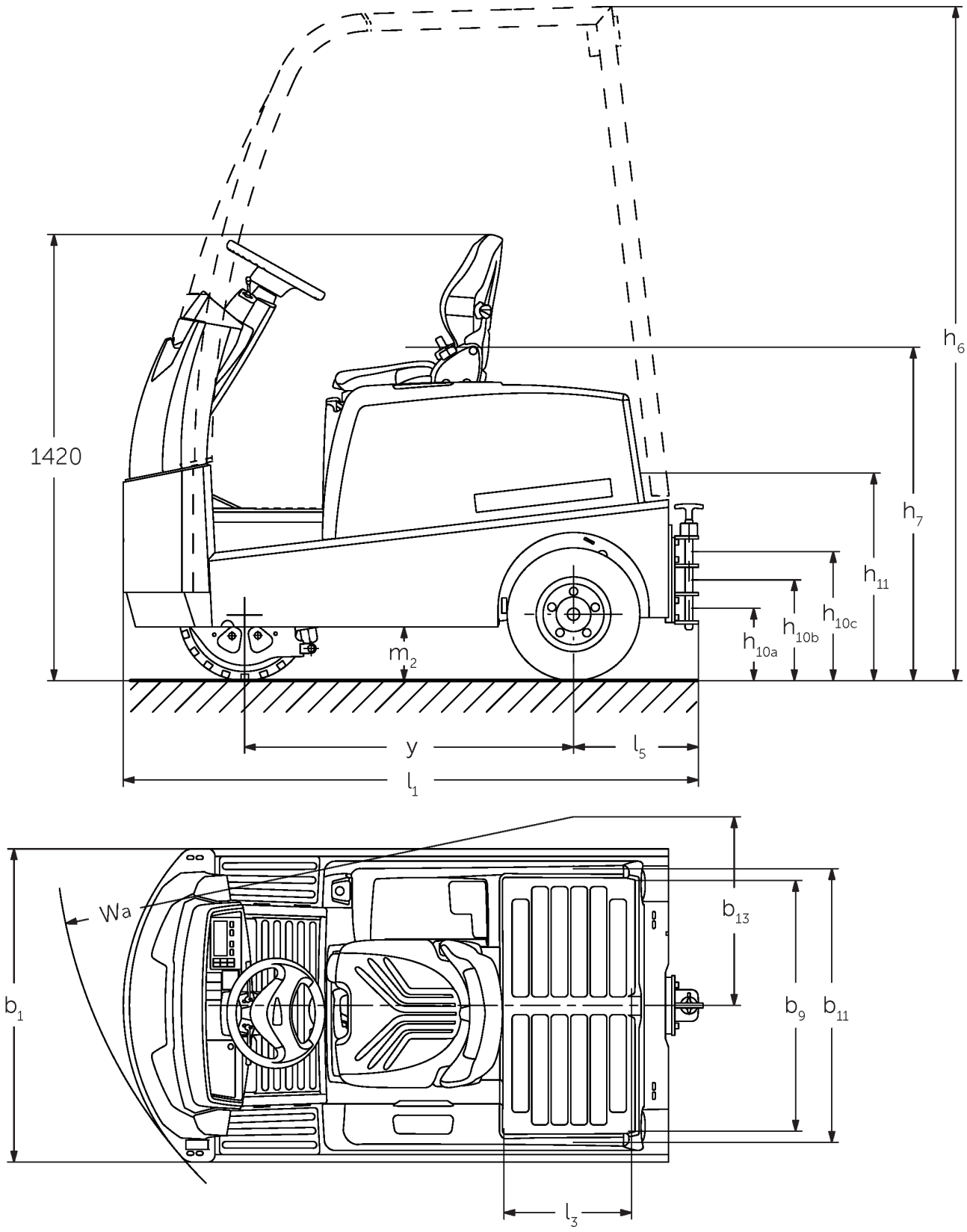

EZS 580, teknisk tegning, datablad

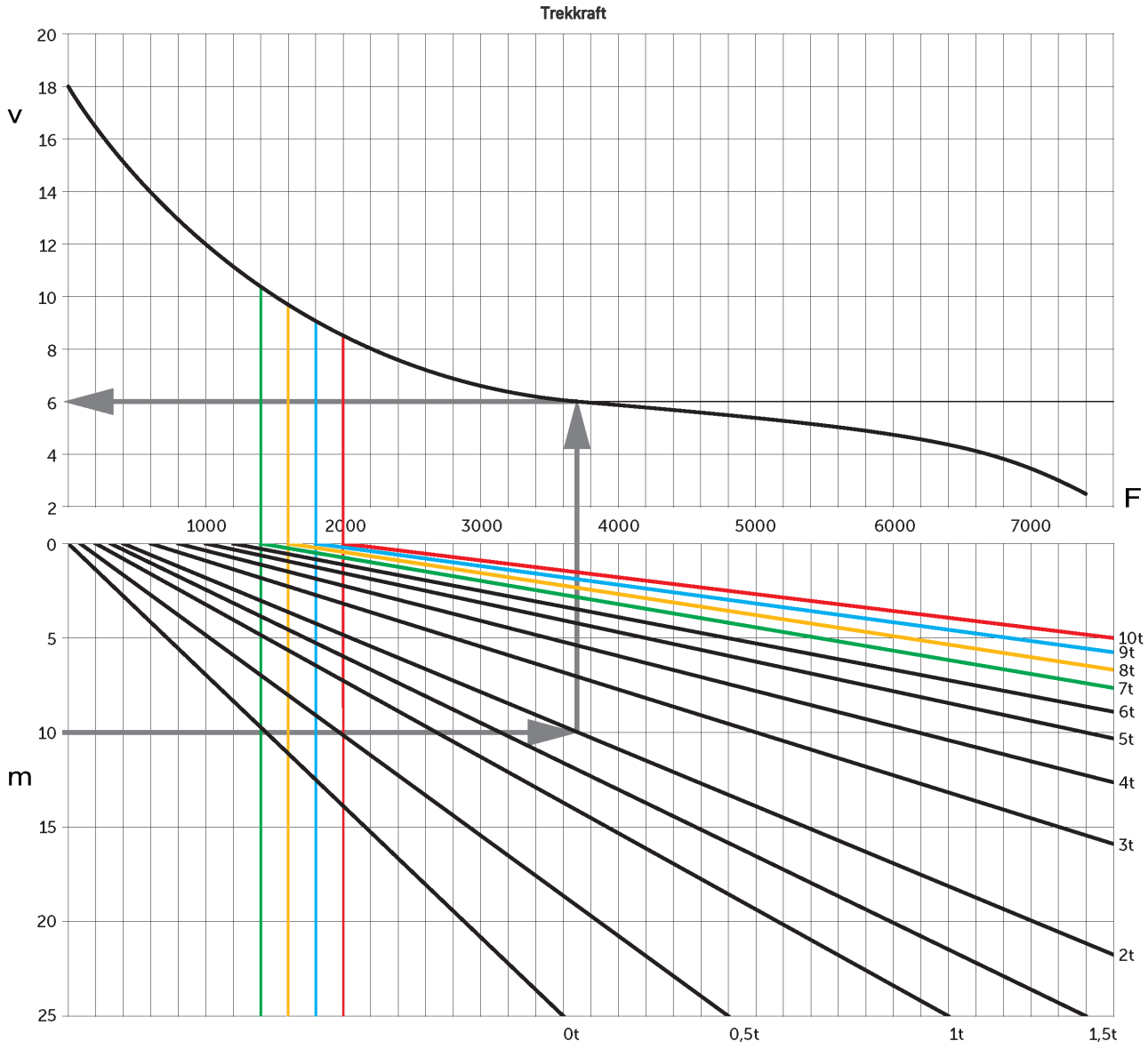

v=hastighet [km/t], m=stigning [%], F=trekkraft [N]

VDI-tabell

Mark	1.1	Produsent (kort navn)			Jungheinrich			
	1.2	Produsentens typebetegnelse			EZS 570	EZS 580	EZS 590	EZS 5100 XL
	1.3	Drivenhet			Elektrisk			
	1.4	Betjening			Sittende			
	1.5.3	Trekkapasitet	Q	kg	7000	8000	9000	10000
	1.7	Nominell trekkraft		N	1400	1600	1800	2000
	1.9	Hjulavstand	y	mm	1035			1250
Vekter	2.1.1	Egenvekt (inkl. batterier)		kg	1260	1320	1410	1825
	2.3	Akselbelastning uten last foran/bak		kg	580 / 680	580 / 740	620 / 790	880 / 945
Hjul, chassis	3.1	Hjul			Superelastisk (SE)			
	3.2	Hjuldimensjon foran			4.00-8	16x6-8		16x6-8
	3.3	Hjuldimensjon bak			4.00-8			
	3.5	Hjul, antall foran/bak (x = drivhjul)			1 / 2x			
	3.6	Sporvidde foran	b10	mm	0			
	3.7	Sporvidde bak	b11	mm	870			
Grunnleggende mål	4.7	Høyde på beskyttende tak (hytte)	h6	mm	2150			2140
	4.8	Setehøyde / ståhøyde	h7	mm	1040			
	4.12	Høyde tilhengerfeste	h10	mm	265			
	4.12.1	2. Høyde tilhengerfeste		mm	330			
	4.12.2	3. Høyde tilhengerfeste		mm	395			
	4.13	Lastehøyde, uten last		mm	650		640	
	4.16	Lasteflatens lengde	l3	mm	400			
	4.17	Overheng		mm	375			
	4.18	Lasteflatens bredde	b9	mm	795			
	4.19	Totallengde	l1	mm	1828			2048
	4.21.1	Totalbredde	b1	mm	996			
	4.32	Bakkeklaring målt midt mellom akslingene	m2	mm	160		130	
	4.35	Svingradius	Wa	mm	1652			1866
	4.36	Minste svingradius	b13	mm	600			665
Ytelser	5.1	Kjørehastighet med/uten last		km/h	9 / 18	8,5 / 18		7,5 / 18
	5.5	Trekkraft med/uten last		N	1400 / 1400	1600 / 1600	1800 / 1800	2000 / 2000
	5.6	Maks. trekkraft med/uten last		N	5500 / 5500	6500 / 6500	7500 / 7500	7600 / 7600
	5.10	Driftsbrems			elektrisk			

Elektrisk motor / Elektronikk	6.1	Drivmotor, effekt S2 60 min	kW	4,5			
	6.4	Batterispenning / nominell kapasitet	V / Ah	48 / 375			48 / 625
	6.5	Batteriets vekt	kg	575			860
	6.6	Energiforbruk iht. VDI-syklus	kWh/h	0			
	6.6.1	Energiforbruk iht. EN-syklus	kWh/h	1,33	1,5	1,67	1,84
	6.6.2	CO2-ekvivalent i henhold til EN ISO 23308	kg/h	0,72	0,81	0,9	0,99
Andre	8.1	Type kjørekontroll		Impuls/AC			
	10.7	Lydtrykknivå iht. EN12053	dB (A)	62			

- Her vises kun tekniske verdier for standardmodellen i henhold til retningslinje VDI 2198. Andre dekk, master eller tilleggsutstyr kan gi andre verdier. Med forbehold om endringer og tekniske nyheter.

Jungheinrich Norge AS

Alf Bjerckes vei 30 · 0596 Oslo
Postboks 246 Leirdal · 1011 Oslo
Telefon 02350
24-timers servicevakt 480 75 450

kontakt@jungheinrich.no

www.jungheinrich.no

De tyske produksjonsstedene i Norderstedt, Moosburg og Landsberg er sertifisert. Det er også vårt reservedelslager i Kaltenkirchen.

ISO 9001
ISO 14001

Jungheinrich-trucker bygges i henhold til Eusikkerhetsbestemmelsene og CE-forskriftene

CE

JUNGHEINRICH