

Horizontale orderpicker met ergonomische heffing

ECD 320

Hefhoogte: 700-1500 mm / Draagvermogen: 2000 kg

LI-ION technology

JUNGHEINRICH

ECD 320

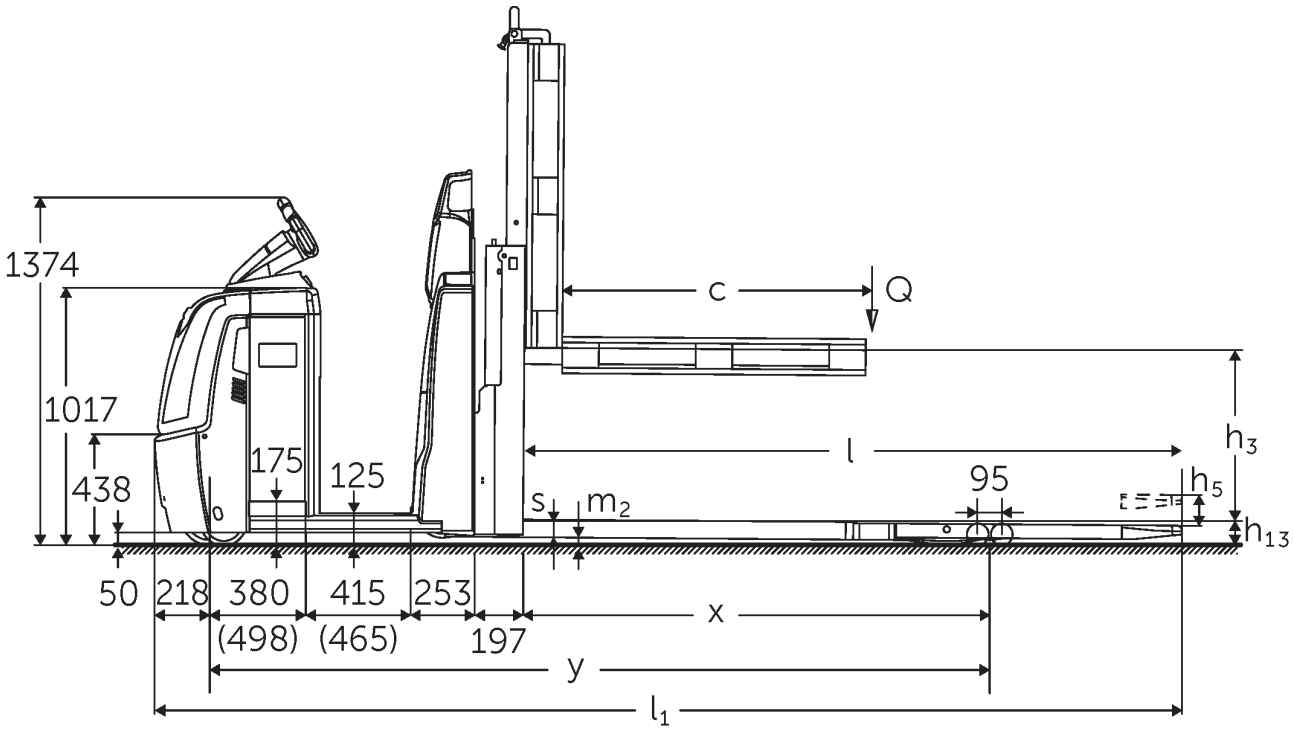

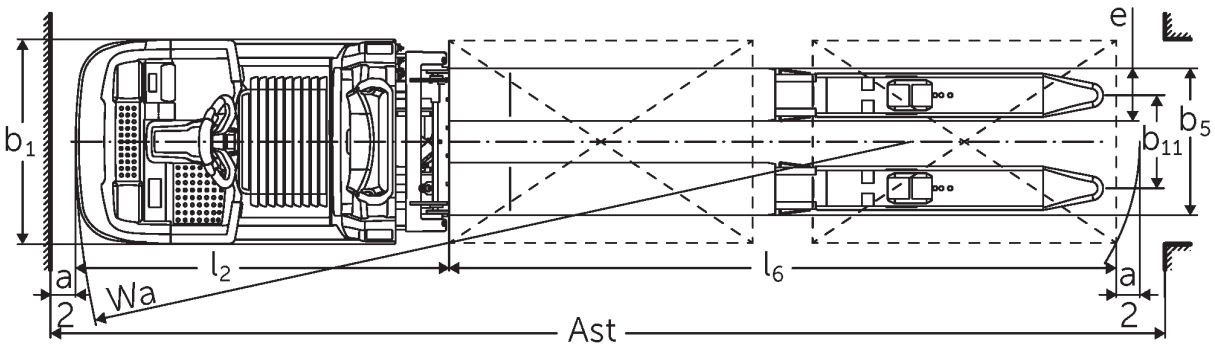

ECD 320 NOC 2016 techn tekenng

VDI-tabel

Kenmerken	1.1	Fabrikant (korte naam)			Jungheinrich
	1.2	Typeaanduiding fabrikant			ECD 320
	1.3	Aandrijving			Elektrisch
	1.4	Bediening			Orderpicker
	1.5	Draagvermogen/last	Q	kg	2000
	1.6	Lastzwaartepuntafstand	c	mm	1300
	1.8	Lastafstand	x	mm	1718
	1.9	Wielbasis	y	mm	2981
Gewichten	2.1.1	Eigen gewicht (incl. accu)		kg	1235
	2.2	Aslast met last voor/achter		kg	1155 / 2080
	2.3	Aslast onbelast voor/achter		kg	920 / 315
Wielen/chassis	3.1	Banden			Polyurethaan (PU)
	3.2	Bandenmaat, voor			Ø 230 x 78
	3.3	Bandenmaat, achter			Ø 85 x 85
	3.4	Extra wielen			Ø 180 x 65
	3.5	Wielen, aantal voor/achter (x = aangedreven)			1+1x/4
	3.6	Spoorbreedte, voor	b10	mm	481
	3.7	Spoorbreedte, achter	b11	mm	368
Afmetingen	4.4	Heffing (h3)	h3	mm	700
	4.9	Hoogte disselgreep tijdens rijden min./max.	h14	mm	1374 / 1418
	4.15	Gedaalde hoogte	h13	mm	90
	4.19	Totale lengte	l1	mm	4081
	4.20	Lengte inclusief vorkrug	l2	mm	1480
	4.21.1	Totale breedte	b1	mm	810
	4.22	Vorkafmetingen	s/e/l	mm	65 x 172 x 2600
	4.25	Maat over de vorken	b5	mm	540
	4.32	Bodemvrijheid midden wielbasis	m2	mm	25
	4.34.2	Werkbreedte (pallet 800x1200 longitudinaal)	Ast	mm	4281
	4.35	Draaicirkel	Wa	mm	3199
Prestaties	5.1	Rijsnelheid met last/onbelast (Efficiency | drivePLUS)		km/u	9,2 / 12,5 | 9,2 / 14
	5.2	Hefsnelheid met last/onbelast		m/s	0,07 / 0,11
	5.3	Daalsnelheid met last/onbelast		m/s	0,07 / 0,06
	5.8	Max. helling met last/onbelast (Efficiency | drivePLUS)		%	6 / 15 | 6 / 15
	5.10	Rem			generatorisch

E-motor/elektronica	6.1	Rijmotor, vermogen S2 60 min (Efficiency | drivePLUS)	kW	2,8 | 3,2
	6.2	Hefmotor, vermogen bij S3	kW	1,5
	6.4	Accuspanning/nominaal vermogen	V / Ah	24 / 465
	6.5	Accugewicht	kg	370
	6.6.1	Energieverbruik volgens EN-cyclus	kWh/u	0,53
	6.6.2	CO2-equivalent volgens EN ISO 23308	kg/h	0,29
	6.7	Omslag	t/h	136
	6.8.1	Energieverbruik bij max. omslag	kWh/u	1,36
Overig	8.1	Type rijregeling		AC
	10.5	Uitvoering besturing		elektrisch
	10.7	Geluidsniveau volgens EN12053	dB (A)	62

- Dit typeblad volgens VDI-richtlijn 2198 noemt alleen de technische waarden van de standaardmachine. Afwijkende banden, andere hefmasten, extra systemen etc. kunnen resulteren in andere waarden.

Waarden voor accuruimte L; vorklengte 2450 mm; heffing 700 mm; lastdeel geheven.
- VDI-nr. 1.8: bij gedaald lastdeel: x + 82 mm.
- VDI-nr. 1.9: bij accuruimte XL of XL (ERE): y + 118 mm; bij verlengd staplatform: y + 50 mm; bij gedaald lastdeel: y + 82 mm.
- VDI-nr. 4.19: bij accuruimte XL of XL (ERE): l1 + 118 mm; bij verlengd staplatform: l1 + 50 mm.
- VDI-nr. 4.20: bij accuruimte XL of XL (ERE): l2 + 118 mm; bij verlengd staplatform: l2 + 50 mm.
- VDI-nr. 4.34.2: bij accuruimte XL of XL (ERE): gangpadbreedte + 118 mm; bij verlengd staplatform: gangpadbreedte + 50 mm; diagonaal volgens VDI: gangpadbreedte + 94 mm.
- VDI-nr. 4.35: bij accuruimte XL of XL (ERE): Wa + 118 mm; bij verlengd staplatform: Wa + 50 mm; bij gedaald lastdeel: Wa + 82 mm.
- VDI-nr. 6.2: bij S3 10%.
- VDI-nr. 6.4: bij accuruimte XL: 24 V / 620 Ah.
- VDI-nr. 6.5: bij accuruimte XL: 460 kg.

De Duitse fabrieken in Norderstedt, Moosburg en Landsberg zijn gecertificeerd, evenals ons onderdelenmagazijn in Kaltenkirchen.

ISO 9001
ISO 14001

Jungheinrich intern transport materieel voldoet aan de Europese veiligheidsvoorschriften.

CE

JUNGHEINRICH