

Rokas palešu ratiņi

AM 22 SH/22 NH

Celšanas augstums: 122 mm / Kravnesība: 2200 kg

JUNGHEINRICH

AM 22 SH/22 NH

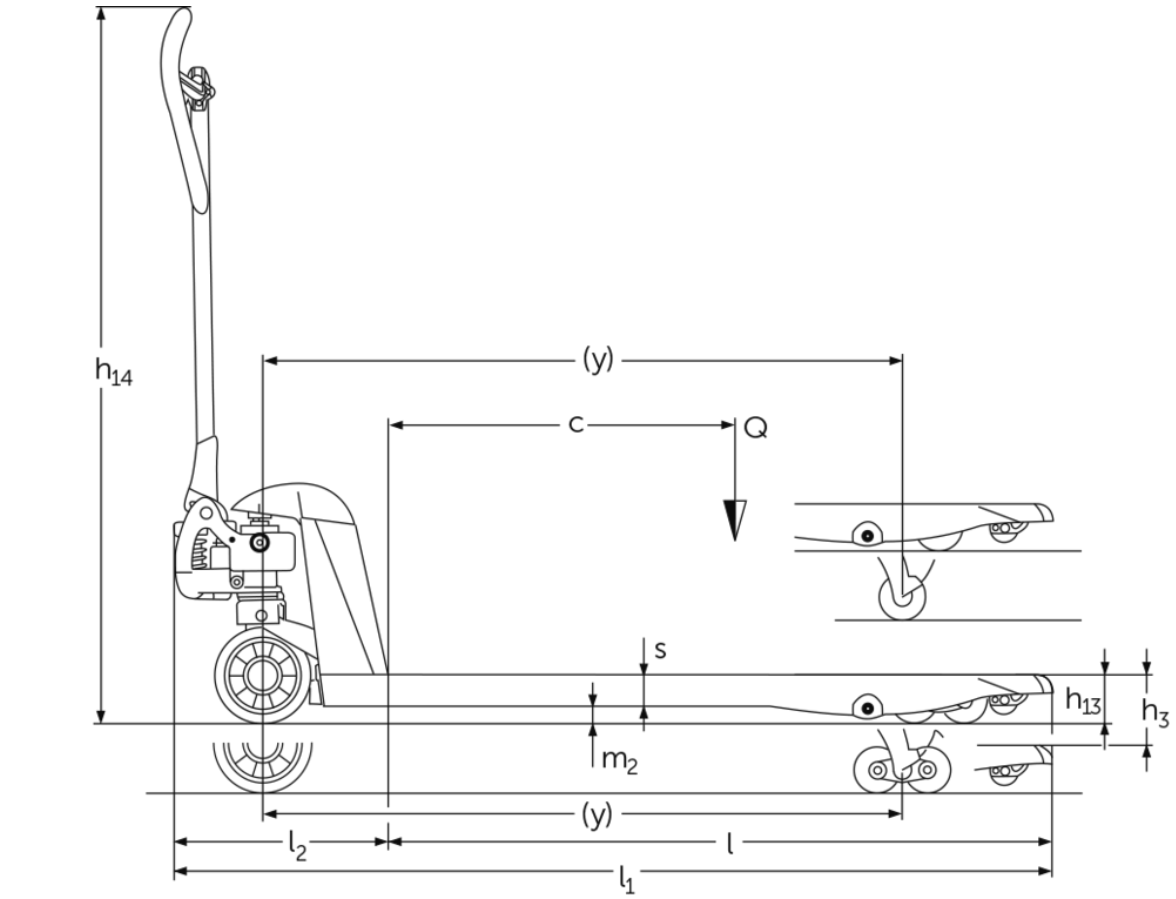
h14
(y)
c
Q
s
m2
h13
h3
(y)
l2
l
l1

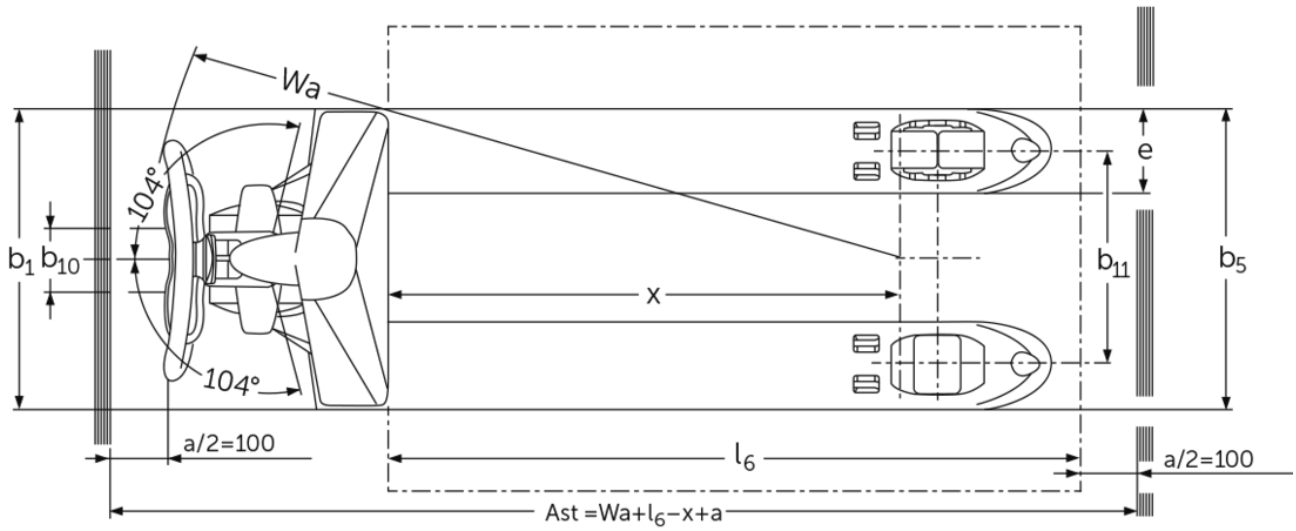
Wa
104°
104°
b1
b10
x
e
b11
b5
a/2=100
l6
a/2=100
Ast =Wa+l6−x+a

VDI tabula

Zime	1.1	Ražotājs (saīsinātais nosaukums)			Citi (OEM)								
	1.2	Izgatavotāja tipa simbols			AM 22 NH								
	1.3	Piedziņa			Ar rokām								
	1.4	Darbība			manuāli								
	1.5	Ietilpība / slodze	Q	kg	2200						1500	1000	
	1.6	Slodzes centrs	c	mm	300	400	500	600		700	800	900	
	1.9	Garenbāze	y	mm	560	755	910	1110		1320	1560	1860	
Svari	2.1	pašmasa		kg	50	52	56	60	61	70	82		
Riteņi / apturēšana	3.1	Riepas			C-BV								
	3.2	Riepas izmērs, priekšā			Ø 170x50								
	3.3	Riepu izmērs aizmugurē			Ø 82x96								
	3.5	Riteņi, skaits priekšā / aizmugurē (x = piedziņa)			2/4								
	3.6	Mērītājs priekšā	b10	mm	109								
	3.7	Aizmugurējais gabarīts	b11	mm	370								
Pamata izmēri	4.4	Stroke (h3)	h3	mm	122								
	4.9	Jūgstieņa roktura augstums braukšanas stāvoklī min./ maks.	h14	mm	359 / 1237								
	4.14	Statīva augstums pacelts	h12	mm	205								
	4.15	Augstums nolaists	h13	mm	83								
	4.19	kopējais garums	l1	mm	973	1168	1323	1523		1733	1973	2273	
	4.20	Garums ieskaitot dakšas aizmuguri	l2	mm	373								
	4.21.1	kopējais platums	b1	mm	520								
	4.22	Fork izmēri	s/ e/l	mm	53 x 150 x 600	53 x 150 x 795	53 x 150 x 950	53 x 150 x 1150	53 x 150 x 1207	53 x 150 x 1360	53 x 150 x 1600	53 x 150 x 1900	
	4.25	Dakšas klīrenss	b5	mm	520								
	4.32	Centrālās garenbāzes klīrenss	m2	mm	30								
	4.34.1	Darba platums (palete 1000 × 1200 šķērsām)	Ast	mm	1584			1734		1933	2173	2473	
	4.34.2	Darba platums (palete 800x1200 gareniska)	Ast	mm	1784					1933	2173	2473	
	4.35	Pagrieziena rādiuss	Wa	mm	724	919	1074	1274		1484	1724	2024	
Veiktspējas dati	5.3	Ātruma samazināšana ar / bez kravas		m/s	0,09 / 0,02								

- Šajā tehnisko datu lapā saskaņā ar VDI direktīvu 2198 ir norādītas tikai standarta ierīces tehniskās vērtības. Ja attiecīgajai ierīcei ir uzmontēti citi riteņi, citi pacelšanas masti, papildierīces utt., spēkā var būt citas vērtības.

Zīme	1.1	Ražotājs (saīsinātais nosaukums)			Citi (OEM)							
	1.2	Izgatavotāja tipa simbols			AM 22 NH							AM 22 SH
	1.3	Piedziņa			Ar rokām							
	1.4	Darbība			manuāli							
	1.5	Ietilpība / slodze	Q	kg	500	2200						
	1.6	Slodzes centrs	c	mm	1200	600	550	500	600	500	300	
	1.9	Garenbāze	y	mm	2360	1110	1014	910	1110	910	560	
Svari	2.1	pašmasa		kg	90	63	62	59	63	59	50	
Riteņi / apturēšana	3.1	Riepas			C-BV	C-GV	V-GV	C-BN	C-BV		V-BV	N-GN
	3.2	Riepas izmērs, priekšā			Ø 170x50							
	3.3	Riepu izmērs aizmugurē			Ø 82x96							
	3.5	Riteņi, skaits priekšā / aizmugurē (x = piedziņa)			2/4	2/2		2/4			2/2	
	3.6	Mērītājs priekšā	b10	mm	109							
	3.7	Aizmugurējais gabarīts	b11	mm	370							
Pamata izmēri	4.4	Stroke (h3)	h3	mm	122							
	4.9	Jūgstieņa roktura augstums braukšanas stāvoklī min./ maks.	h14	mm	359 / 1237							
	4.14	Statīva augstums pacelts	h12	mm	205							
	4.15	Augstums nolaists	h13	mm	83							
	4.19	kopējais garums	l1	mm	2773	1523	1427	1323	1523	1323	973	
	4.20	Garums ieskaitot dakšas aizmuguri	l2	mm	373							
	4.21.1	kopējais platums	b1	mm	520	680					520	
	4.22	Fork izmēri	s/ e/l	mm	53 x 150 x 2400	53 x 150 x 1150	53 x 150 x 1054	53 x 150 x 950	53 x 150 x 1150	53 x 150 x 950	53 x 150 x 600	
	4.25	Dakšas klīrenss	b5	mm	520	680					520	
	4.32	Centrālās garenbāzes klīrenss	m2	mm	30							
	4.34.1	Darba platums (palete 1000 × 1200 šķērsām)	Ast	mm	2973	1734	1627	1584	1734	1584		
	4.34.2	Darba platums (palete 800x1200 gareniska)	Ast	mm	2973	1784						
	4.35	Pagrieziena rādiuss	Wa	mm	2524	1274	1178	1074	1274	1074	724	
Veiktspējas dati	5.3	Ātruma samazināšana ar / bez kravas		m/s	0,09 / 0,02							

- Šajā tehnisko datu lapā saskaņā ar VDI direktīvu 2198 ir norādītas tikai standarta ierīces tehniskās vērtības. Ja attiecīgajai ierīcei ir uzmontēti citi riteņi, citi pacelšanas masti, papildierīces utt., spēkā var būt citas vērtības.

Zīme	1.1	Ražotājs (saīsinātais nosaukums)			Citi (OEM)								
	1.2	Izgatavotāja tipa simbols			AM 22 SH								
	1.3	Piedziņa			Ar rokām								
	1.4	Darbība			manuāli								
	1.5	Ietilpība / slodze	Q	kg	2200								
	1.6	Slodzes centrs	c	mm	400	500	600	300	400	500	600		
	1.9	Garenbāze	y	mm	755	910	1110	560	755	910	1110		
Svari	2.1	pašmasa		kg	52	56	60	50	52	56	60		
	2.3	Ass slodze bez kravas priekšā / aizmugurē		-	- / -						38 / 20		
Riteņi / apturēšana	3.1	Riepas			N-GN			C-GN	C-GV				
	3.2	Riepas izmērs, priekšā			Ø 170x50						Ø 170 x 50		
	3.3	Riepu izmērs aizmugurē			Ø 82x96						Ø 82 x 96		
	3.5	Riteņi, skaits priekšā / aizmugurē (x = piedziņa)			2/2								
	3.6	Mērītājs priekšā	b10	mm	109								
	3.7	Aizmugurējais gabarīts	b11	mm	370								
Pamata izmēri	4.4	Stroke (h3)	h3	mm	122								
	4.9	Jūgstieņa roktura augstums braukšanas stāvoklī min./maks.	h14	mm	359 / 1237								
	4.14	Statīva augstums pacelts	h12	mm	205								
	4.15	Augstums nolaists	h13	mm	83								
	4.19	kopējais garums	l1	mm	1168	1323	1523	973	1168	1323	1523		
	4.20	Garums ieskaitot dakšas aizmuguri	l2	mm	373								
	4.21.1	kopējais platums	b1	mm	520								
	4.22	Fork izmēri	s/e/l	mm	53 x 150 x 795	53 x 150 x 950	53 x 150 x 1150	53 x 150 x 600	53 x 150 x 795	53 x 150 x 950	53 x 150 x 1150		
	4.25	Dakšas klīrenss	b5	mm	520								
	4.32	Centrālās garenbāzes klīrenss	m2	mm	30								
	4.34.1	Darba platums (palete 1000 × 1200 šķērsām)	Ast	mm	1584		1734	1573	1584		1734		
	4.34.2	Darba platums (palete 800x1200 gareniska)	Ast	mm	1784								
	4.35	Pagrieziena rādiuss	Wa	mm	919	1074	1274	724	919	1074	1274		
Veiktspējas dati	5.3	Ātruma samazināšana ar / bez kravas		m/s	0,09 / 0,02								

- Šajā tehnisko datu lapā saskaņā ar VDI direktīvu 2198 ir norādītas tikai standarta ierīces tehniskās vērtības. Ja attiecīgajai ierīcei ir uzmontēti citi riteņi, citi pacelšanas masti, papildierīces utt., spēkā var būt citas vērtības.

Zīme	1.1	Ražotājs (saīsinātais nosaukums)			Citi (OEM)								
	1.2	Izgatavotāja tipa simbols			AM 22 SH								
	1.3	Piedziņa			Ar rokām								
	1.4	Darbība			manuāli								
	1.5	Ietilpība / slodze	Q	kg	2200								
	1.6	Slodzes centrs	c	mm	400	500	600	400	500	600		400	
	1.9	Garenbāze	y	mm	755	910	1110	755	910	1110		755	
Svari	2.1	pašmasa		kg	52	56	60	52	56	60		52	
Riteņi / apturēšana	3.1	Riepas			V-GV			N-BN			C-BN	C-BV	
	3.2	Riepas izmērs, priekšā			Ø 170x50						170	Ø 170x50	
	3.3	Riepu izmērs aizmugurē			Ø 82x96						82x96/82x62	Ø 82x96	
	3.5	Riteņi, skaits priekšā / aizmugurē (x = piedziņa)			2/2			2/4					
	3.6	Mērītājs priekšā	b10	mm	109								
	3.7	Aizmugurējais gabarīts	b11	mm	370								
Pamata izmēri	4.4	Stroke (h3)	h3	mm	122								
	4.9	Jūgstieņa roktura augstums braukšanas stāvoklī min./ maks.	h14	mm	359 / 1237								
	4.14	Statīva augstums pacelts	h12	mm	205								
	4.15	Augstums nolaists	h13	mm	83								
	4.19	kopējais garums	l1	mm	1168	1323	1523	1168	1323	1523	1520	1168	
	4.20	Garums ieskaitot dakšas aizmuguri	l2	mm	373						-	373	
	4.21.1	kopējais platums	b1	mm	520								
	4.22	Fork izmēri	s/ e/l	mm	53 x 150 x 795	53 x 150 x 950	53 x 150 x 1150	53 x 150 x 795	53 x 150 x 950	53 x 150 x 1150	52 x 150 x 1150	53 x 150 x 795	
	4.25	Dakšas klīrenss	b5	mm	520								
	4.32	Centrālās garenbāzes klīrenss	m2	mm	30								
	4.34.1	Darba platums (palete 1000 × 1200 šķērsām)	Ast	mm	1584		1734	1584		1734		1584	
	4.34.2	Darba platums (palete 800x1200 gareniska)	Ast	mm	1784								
	4.35	Pagrieziena rādiuss	Wa	mm	919	1074	1274	919	1074	1274		919	
Veiktspējas dati	5.3	Ātruma samazināšana ar / bez kravas		m/s	0,09 / 0,02								

- Šajā tehnisko datu lapā saskaņā ar VDI direktīvu 2198 ir norādītas tikai standarta ierīces tehniskās vērtības. Ja attiecīgajai ierīcei ir uzmontēti citi riteņi, citi pacelšanas masti, papildierīces utt., spēkā var būt citas vērtības.

Zīme	1.1	Ražotājs (saīsinātais nosaukums)			Citi (OEM)									
	1.2	Izgatavotāja tipa simbols			AM 22 SH									
	1.3	Piedziņa			Ar rokām									
	1.4	Darbība			manuāli									
	1.5	Ietilpība / slodze	Q	kg	2200			1500	1000	500	2200			
	1.6	Slodzes centrs	c	mm	500	600		800	900	1200	400	500		
	1.9	Garenbāze	y	mm	910	1110		1560	1860	2360	755	910		
Svari	2.1	pašmasa		kg	56	60	58	82		90	52	56		
	2.3	Ass slodze bez kravas priekšā / aizmugurē		-	- / -		38 / 20	- / -						
Riteņi / apturēšana	3.1	Riepas			C-BV						V-BV			
	3.2	Riepas izmērs, priekšā			Ø 170x50									
	3.3	Riepu izmērs aizmugurē			Ø 82x96									
	3.5	Riteņi, skaits priekšā / aizmugurē (x = piedziņa)			2/4									
	3.6	Mērītājs priekšā	b10	mm	109									
	3.7	Aizmugurējais gabarīts	b11	mm	370									
Pamata izmēri	4.4	Stroke (h3)	h3	mm	122									
	4.9	Jūgstieņa roktura augstums braukšanas stāvoklī min./ maks.	h14	mm	359 / 1237									
	4.14	Statīva augstums pacelts	h12	mm	205									
	4.15	Augstums nolaists	h13	mm	83									
	4.19	kopējais garums	l1	mm	1323	1523	1520	1973	2273	2773	1168	1323		
	4.20	Garums ieskaitot dakšas aizmuguri	l2	mm	373									
	4.21.1	kopējais platums	b1	mm	520									
	4.22	Fork izmēri	s/ e/l	mm	53 x 150 x 950	53 x 150 x 1150		53 x 150 x 1600	53 x 150 x 1900	53 x 150 x 2400	53 x 150 x 795	53 x 150 x 950		
	4.25	Dakšas klīrenss	b5	mm	520									
	4.32	Centrālās garenbāzes klīrenss	m2	mm	30									
	4.34.1	Darba platums (palete 1000 × 1200 šķērsām)	Ast	mm	1584	1734		2173	2473	2973	1584			
	4.34.2	Darba platums (palete 800x1200 gareniska)	Ast	mm	1784			2173	2473	2973	1784			
	4.35	Pagrieziena rādiuss	Wa	mm	1074	1274		1724	2024	2524	919	1074		
Veiktspējas dati	5.3	Ātruma samazināšana ar / bez kravas		m/s	0,09 / 0,02									

- Šajā tehnisko datu lapā saskaņā ar VDI direktīvu 2198 ir norādītas tikai standarta ierīces tehniskās vērtības. Ja attiecīgajai ierīcei ir uzmontēti citi riteņi, citi pacelšanas masti, papildierīces utt., spēkā var būt citas vērtības.

Zīme	1.1	Ražotājs (saīsinātais nosaukums)			Citi (OEM)						
	1.2	Izgatavotāja tipa simbols			AM 22 SH						
	1.3	Piedziņa			Ar rokām						
	1.4	Darbība			manuāli						
	1.5	Ietilpība / slodze	Q	kg	2200						
	1.6	Slodzes centrs	c	mm	600	500	600	500	600	500	
	1.9	Garenbāze	y	mm	1110	910	1110	910	1110	910	
Svari	2.1	pašmasa		kg	60	59	63	59	64	59	
Riteņi / apturēšana	3.1	Riepas			V-BV	N-GN		C-GV		C-BV	
	3.2	Riepas izmērs, priekšā			Ø 170x50						
	3.3	Riepu izmērs aizmugurē			Ø 82x96						
	3.5	Riteņi, skaits priekšā / aizmugurē (x = piedziņa)			2/4	2/2				2/4	
	3.6	Mērītājs priekšā	b10	mm	109						
	3.7	Aizmugurējais gabarīts	b11	mm	370						
Pamata izmēri	4.4	Stroke (h3)	h3	mm	122						
	4.9	Jūgstieņa roktura augstums braukšanas stāvoklī min./maks.	h14	mm	359 / 1237						
	4.14	Statīva augstums pacelts	h12	mm	205						
	4.15	Augstums nolaists	h13	mm	83						
	4.19	kopējais garums	l1	mm	1523	1323	1523	1323	1523	1323	
	4.20	Garums ieskaitot dakšas aizmuguri	l2	mm	373						
	4.21.1	kopējais platums	b1	mm	520	680					
	4.22	Fork izmēri	s/ e/l	mm	53 x 150 x 1150	53 x 150 x 950	53 x 150 x 1150	53 x 150 x 950	53 x 150 x 1207	53 x 150 x 950	
	4.25	Dakšas klīrenss	b5	mm	520	680					
	4.32	Centrālās garenbāzes klīrenss	m2	mm	30						
	4.34.1	Darba platums (palete 1000 × 1200 šķērsām)	Ast	mm	1734	1584	1734	1584	1573	1584	
	4.34.2	Darba platums (palete 800x1200 gareniska)	Ast	mm	1784				1773	1784	
	4.35	Pagrieziena rādiuss	Wa	mm	1274	1074	1274	1074	724	1074	
Veiktspējas dati	5.3	Ātruma samazināšana ar / bez kravas		m/s	0,09 / 0,02						

- Šajā tehnisko datu lapā saskaņā ar VDI direktīvu 2198 ir norādītas tikai standarta ierīces tehniskās vērtības. Ja attiecīgajai ierīcei ir uzmontēti citi riteņi, citi pacelšanas masti, papildierīces utt., spēkā var būt citas vērtības.

Uzmanību. Tabulās nav attēloti visi riepu varianti. Ne visiem dakšu garumiem ir pieejami visi riepu varianti.
Pieejamās riepas:
Vadriteņi: N = neilona, C = gumijas, V = poliuretāna.
Kravas rullīši: GN = vienkārši, neilona, GV = vienkārši, poliuretāna, BN = tandēma, neilona, BV = tandēma, poliuretāna.

SIA Jungheinrich Lift Truck

Rītausmas iela 23
Rīga, LV-1058
Latvija
Telefons +371 67 813 913
Fakss +371 67 813 911

info@jungheinrich.lv

www.jungheinrich.lv

Sertificētas ir Vacijas ražotnes Norderštedte, Mosburga un Landsberga, ka arī mūsu rezerves daļu centrs Kaltenkirhenē.

ISO 9001
ISO 14001

Jungheinrich iekrāvēji atbilst Eiropas Savienības drošības prasībām.

CE

JUNGHEINRICH