

Cinkoti palešu ratiņi

AM G20

Celšanas augstums: 122 mm / Kravnesība: 2000 kg

JUNGHEINRICH

AM G20

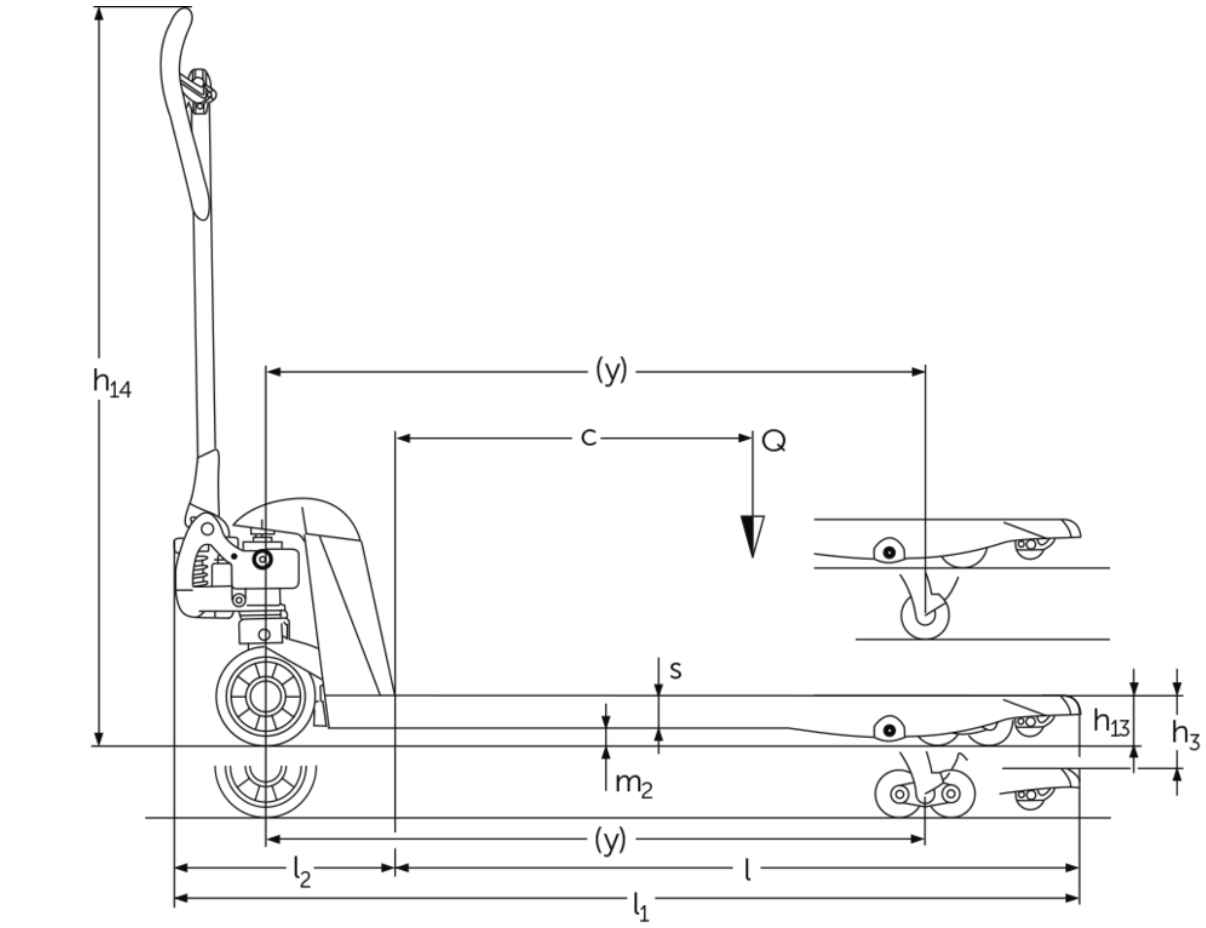
h14
(y)
c
Q
s
m2
h13
h3
(y)
l2
l
l1

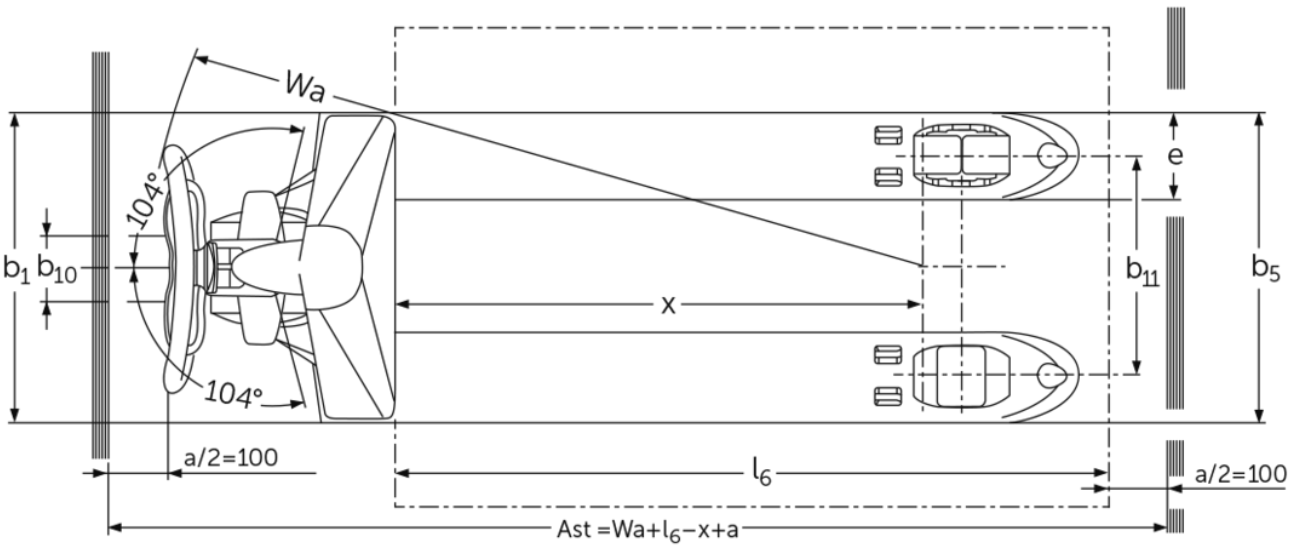
Wa
104°
104°
b1
b10
e
b11
b5
x
a/2=100
l6
a/2=100
Ast =Wa+l6−x+a

VDI tabula

Zīme	1.1	Ražotājs (saīsinātais nosaukums)			Citi (OEM)					
	1.2	Izgatavotāja tipa simbols			AM G20 (520x1150)			AM G20 (520x950)	AM G20 (520x795)	
	1.3	Piedziņa			Ar rokām					
	1.4	Darbība			manuāli					
	1.5	Ietilpība / slodze	Q	kg	2000					
	1.6	Slodzes centrs	c	mm	600			500	400	
	1.9	Garenbāze	y	mm	1110	-	1110	910	755	
Svari	2.1	pašmasa		kg	61	60		54	51	
	2.3	Ass slodze bez kravas priekšā / aizmugurē		kg	38 / 20	- / -	38 / 20	- / -		
Riteņi / apturēšana	3.1	Riepas			N-GN	N-BN	V-BV	N-GN		
	3.2	Riepas izmērs, priekšā			Ø 170x50	-	Ø 170 x 50	Ø 170x50		
	3.3	Riepu izmērs aizmugurē			Ø 82x96	-	Ø 82 x 62	Ø 82x96		
	3.5	Riteņi, skaits priekšā / aizmugurē (x = piedziņa)			2/2	-	2/2			
	3.6	Mērītājs priekšā	b10	mm	109	-	109			
	3.7	Aizmugurējais gabarīts	b11	mm	370	-	370			
Pamata izmēri	4.4	Stroke (h3)	h3	mm	122					
	4.9	Jūgstieņa roktura augstums braukšanas stāvoklī min./ maks.	h14	mm	1234	-	1234			
	4.14	Statīva augstums pacelts	h12	mm	205					
	4.15	Augstums nolaists	h13	mm	83					
	4.19	kopējais garums	l1	mm	1520	1523		1320	1165	
	4.20	Garums ieskaitot dakšas aizmuguri	l2	mm	373					
	4.21.1	kopējais platums	b1	mm	520					
	4.22	Fork izmēri	s/ e/l	mm	53 x 150 x 1150			53 x 150 x 950	53 x 150 x 795	
	4.25	Dakšas klīrenss	b5	mm	520					
	4.32	Centrālās garenbāzes klīrenss	m2	mm	30					
	4.34.1	Darba platums (palete 1000 × 1200 šķērsām)	Ast	mm	1734	-	1734	1584		
	4.34.2	Darba platums (palete 800x1200 gareniska)	Ast	mm	1784	-	1784			
	4.35	Pagrieziena rādiuss	Wa	mm	1274	-	1274	1074	919	
Veiktspējas dati	5.3	Ātruma samazināšana ar / bez kravas		m/s	0,09 / 0,02	- / -	0,09 / 0,02			

- Šajā tehnisko datu lapā saskaņā ar VDI direktīvu 2198 ir norādītas tikai standarta ierīces tehniskās vērtības. Ja attiecīgajai ierīcei ir uzmontēti citi riteņi, citi pacelšanas masti, papildierīces utt., spēkā var būt citas vērtības.

SIA Jungheinrich Lift Truck

Rītausmas iela 23
Rīga, LV-1058
Latvija
Telefons +371 67 813 913
Fakss +371 67 813 911

info@jungheinrich.lv

www.jungheinrich.lv

Sertificētas ir Vacijas ražotnes Norderštedte, Mosburga un Landsberga, ka arī mūsu rezerves daļu centrs Kaltenkirhenē.

ISO 9001
ISO 14001

Jungheinrich iekrāvēji atbilst Eiropas Savienības drošības prasībām.

CE

JUNGHEINRICH