

Wózki widłowe do kompletacji pionowej

EKS 412s

Wysokość podnoszenia: 5000-12500 mm / Udźwig: 1200 kg

LI-ION technology

JUNGHEINRICH

EKS 412s

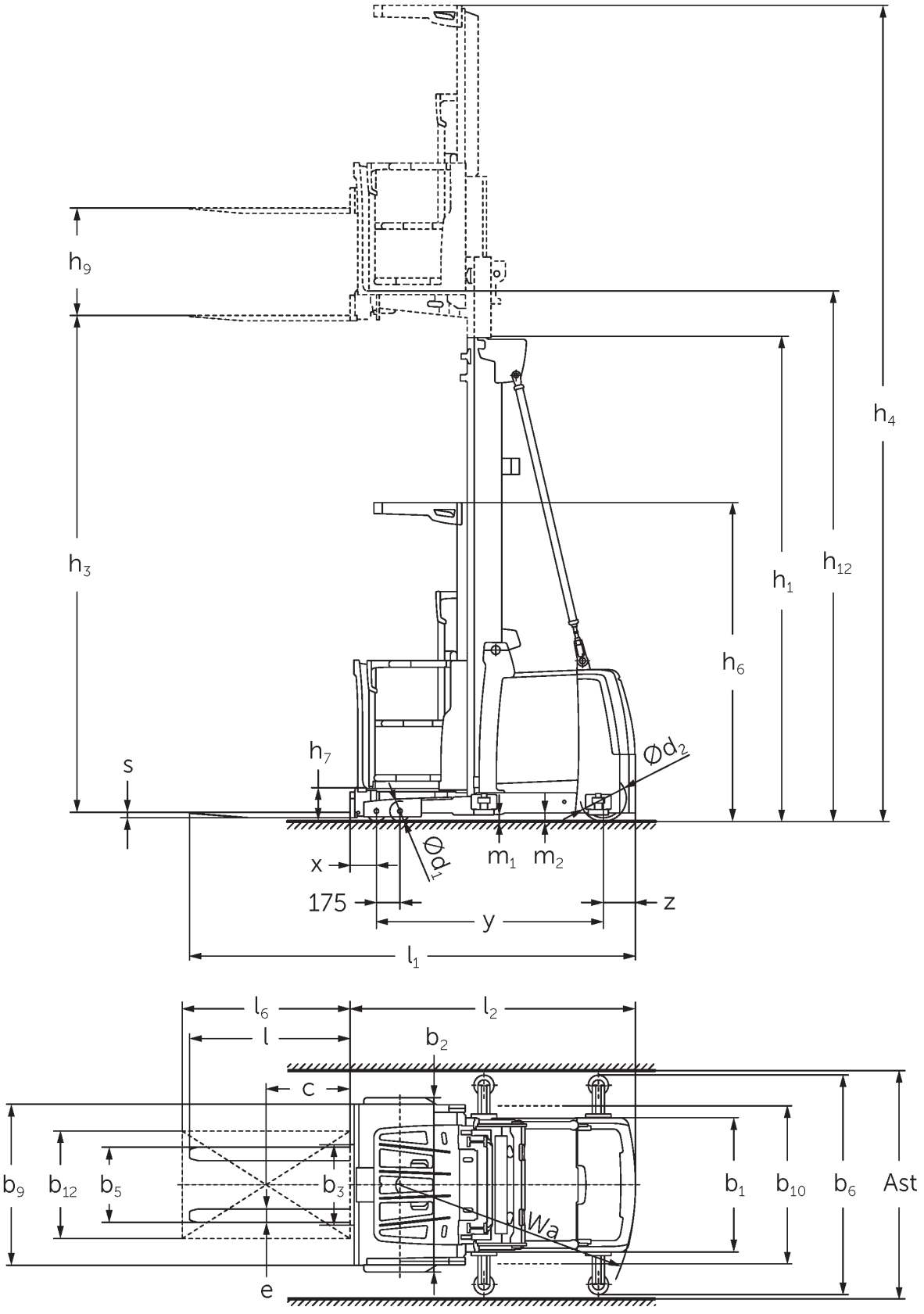
h9
h3
h4
h12
h1
h6
h7
s
Ød2
Ød1
x
m1
m2
175
y
z
l1
l6
l2
l
b2
c
b9
b12
b5
b3
b1
b10
b6
Ast
e
Wa

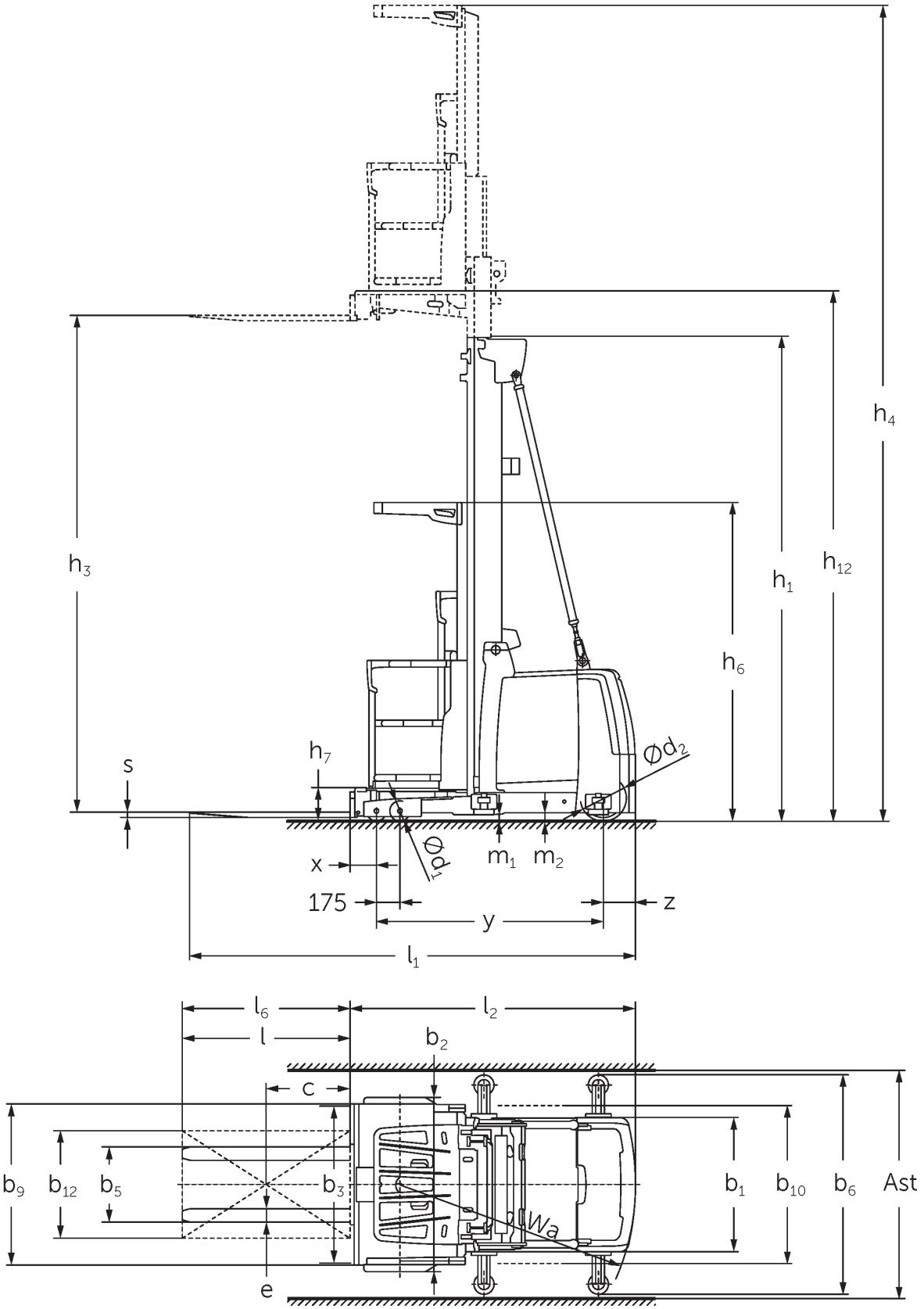
h4
h3
h1
h12
h6
h7
s
Ød2
Ød1
m1
m2
x
175
y
z
l1
l6
l2
l
b2
c
b9
b12
b5
b3
b1
b10
b6
Ast
e
Wa

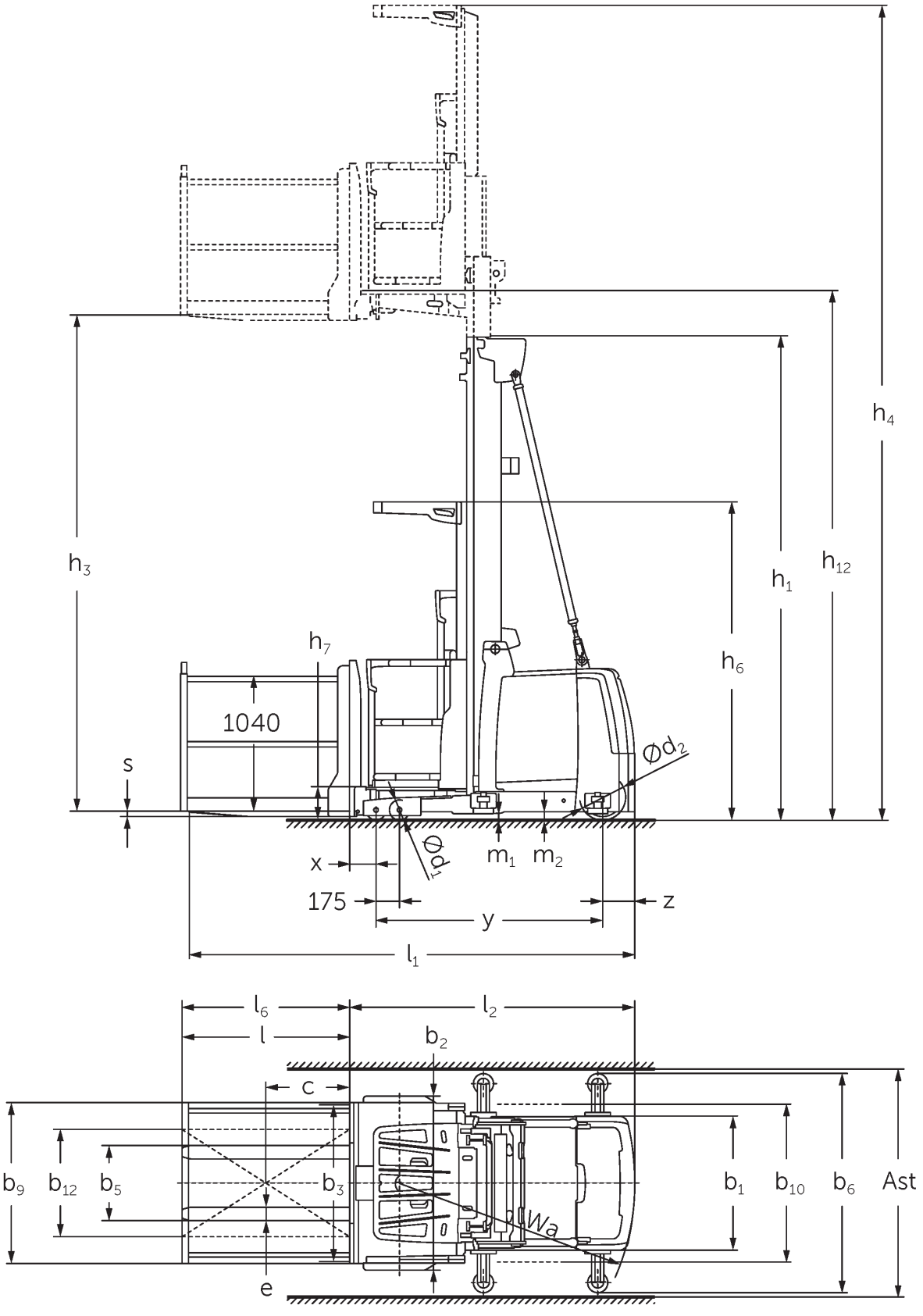
h4
h3
h1
h12
h6
h7
1040
s
Ød2
Ød1
x
m1
m2
175
y
z
l1
l6
l2
l
b2
c
b9
b12
b5
b3
e
b1
b10
b6
Ast
Wa

EKS 412s

EKS 412s Z_I, EKS 412s Z_SF, EKS 412s L_I, EKS 412s L_SF, EKS 412s O_I, EKS 412s O_SF	Wysokość podnoszenia (h3)	Wysokość masztu w stanie złożonym (h1)	Wolny skok (h2)	Wysokość masztu w stanie wysuniętym (h4)
Podwójny maszt ZT	4250 mm	2950 mm		6620 mm
	5000 mm	3330 mm		7370 mm
	5500 mm	3600 mm		7870 mm
	6000 mm	3850 mm		8370 mm
	6500 mm	4125 mm		8870 mm
	7500 mm	4650 mm		9870 mm
	8500 mm	5150 mm		10870 mm
Potrójny maszt DT	5500 mm	2610 mm		7870 mm
	6000 mm	2780 mm		8370 mm
	6500 mm	2940 mm		8870 mm
	7000 mm	3110 mm		9370 mm
	7500 mm	3275 mm		9870 mm
	8000 mm	3440 mm		10370 mm
	8500 mm	3610 mm		10870 mm
	9000 mm	3810 mm		11370 mm
	9500 mm	3980 mm		11870 mm
	10500 mm	4410 mm		12870 mm
	11500 mm	4810 mm		13870 mm
	12500 mm	5210 mm		14870 mm
Potrójny maszt DZ	5500 mm	2610 mm	240 mm	7870 mm
	6000 mm	2780 mm	410 mm	8370 mm
	6500 mm	2940 mm	570 mm	8870 mm
	7000 mm	3110 mm	740 mm	9370 mm
	7500 mm	3275 mm	905 mm	9870 mm
	8000 mm	3440 mm	1070 mm	10370 mm
	8500 mm	3610 mm	1240 mm	10870 mm
	9000 mm	3810 mm	1440 mm	11370 mm
	9500 mm	3980 mm	1610 mm	11870 mm
	10500 mm	4410 mm	2040 mm	12870 mm
	11500 mm	4810 mm	2440 mm	13870 mm
	12500 mm	5210 mm	2840 mm	14870 mm

Dane techniczne według VDI

Właściwości	1.1	Producent (nazwa skrócona)			Jungheinrich							
	1.2	Typ			EKS 412s Z I	EKS 412s Z SF	EKS 412s L I	EKS 412s L SF	EKS 412s O I	EKS 412s O SF		
	1.3	Napęd			akumulatorowy							
	1.4	Obsługa wózka z pozycji operatora			kompletacja							
	1.5	Udźwig / ładunek	Q	kg	1200							
	1.6	Odległość środka ciężkości ładunku od czoła wideł	c	mm	400							
	1.8	Odległość czoła wideł od osi kół	x	mm	155		145					
	1.9	Rozstaw osi kół	y	mm	1690							
Ciężary	2.1.1	Masa własna (wraz z akumulatorem)		kg	3650		3850		3590			
	2.2	Nacisk na oś z ładunkiem przód / tył		kg	3575 / 1160		3825 / 1110		3515 / 1160			
	2.3	Nacisk na oś bez ładunku przód / tył		kg	1840 / 1810		2090 / 1760		1780 / 1810			
Koła / układ jezdny	3.1	Ogumienie			Poliuretan (PU)							
	3.2	Wymiary kół, przód			Ø 150 x 95							
	3.3	Wymiary kół, tył			Ø 343 x 110							
	3.5	Liczba kół przód / tył (x = napęd)			4 / 1 x							
Wymiary	4.2	Wysokość masztu w stanie złożonym (h1)	h1	mm	3330							
	4.4	Wysokość podnoszenia (h3)	h3	mm	5000							
	4.5	Wysokość masztu w stanie wysuniętym (h4)	h4	mm	7370							
	4.7	Wysokość daszka ochronnego (kabina)	h6	mm	2370							
	4.8.1	Wysokość fotela/platformy operatora	h7	mm	245							
	4.11	Wysokość podnoszenia dodatkowego	h9	mm	800		-					
	4.14	Maks. wysokość podłogi operatora	h12	mm	5245							
	4.15	Wysokość opuszczonych wideł	h13	mm	60							
	4.19	Długość całkowita	l1	mm	3160	3285	3330		3275			
	4.20	Długość korpusu wózka	l2	mm	2160	2085	2075					
	4.21.1	Szerokość całkowita	b1	mm	1000							
	4.22	Wymiary wideł	s/e/l	mm	40 x 100 x 1200		50 x 100 x 1200	50 x 100 x 1250	50 x 100 x 1200			
	4.25	Zewnętrzny rozstaw wideł	b5	mm	560							
	4.27	Rozstaw rolek prowadzących	b6	mm	-	1200	-	1200	-	1200		
	4.31	Prześwit pod masztem z ładunkiem	m1	mm	50							
	4.35	Promień skrętu	Wa	mm	1930							
Osiągi	5.1	Prędkość jazdy z ładunkiem / bez ładunku		km/h	12 / 12							
	5.2	Prędkość podnoszenia z ładunkiem / bez ładunku		m/s	0,5 / 0,5							
	5.3	Prędkość opuszczania z ładunkiem / bez ładunku		m/s	0,5 / 0,5							
	5.10	Hamulec roboczy			przeciwprądowy							
	5.11	Hamulec postojowy			elektryczny							

Silniki	6.1	Silnik jazdy, S2 60 min	kW	6,5
	6.2	Silnik podnoszenia, S3	kW	12
	6.4	Pojemność akumulatora (znamionowa)	V / Ah	48 / 620
	6.5	Masa akumulatora	kg	935
Inne	8.1	Rodzaj sterowania jazdą		silnik reluktancyjny synchroniczny
	10.5	Układ kierowniczy		elektryczny
	10.7	Poziom ciśnienia akustycznego wg EN12053	dB (A)	60

- Niniejsza karta katalogowa zgodnie z wytycznymi VDI 2198 zawiera jedynie parametry wózka standardowego. W przypadku zastosowania innego ogumienia, innych masztów, osprzętu itp. parametry te mogą ulec zmianie.

5,1. Z pakietem wydajnościowym drivePLUS
5,2. Z pakietem wydajnościowym liftPLUS
5,3. Z pakietem wydajnościowym liftPLUS

Jungheinrich Polska Sp. z o.o.

ul. Świerkowa 3, Bronisze k. Warszawy
05-850 Ożarów Mazowiecki
PL1130082801
telefon +48 22 332 88 00
fax +48 22 332 88 01
infolinia 0801 300 801

info@jungheinrich.pl

www.jungheinrich.pl

Niemieckie zakłady produkcyjne w Norderstedt, Moosburgu i Landsbergu oraz nasze Centrum Części Zamiennych w Keltenkirchen posiadają certyfikaty ISO.

ISO 9001
ISO 14001

Wózki jezdniowe firmy Jungheinrich spełniają europejskie wymogi bezpieczeństwa.

CE

JUNGHEINRICH