

Robot mobilny do transportu poziomego

EAE 212a

Wysokość podnoszenia: 250 mm / Udźwig: 1200 kg

LION technology

JUNGHEINRICH

EAE 212a

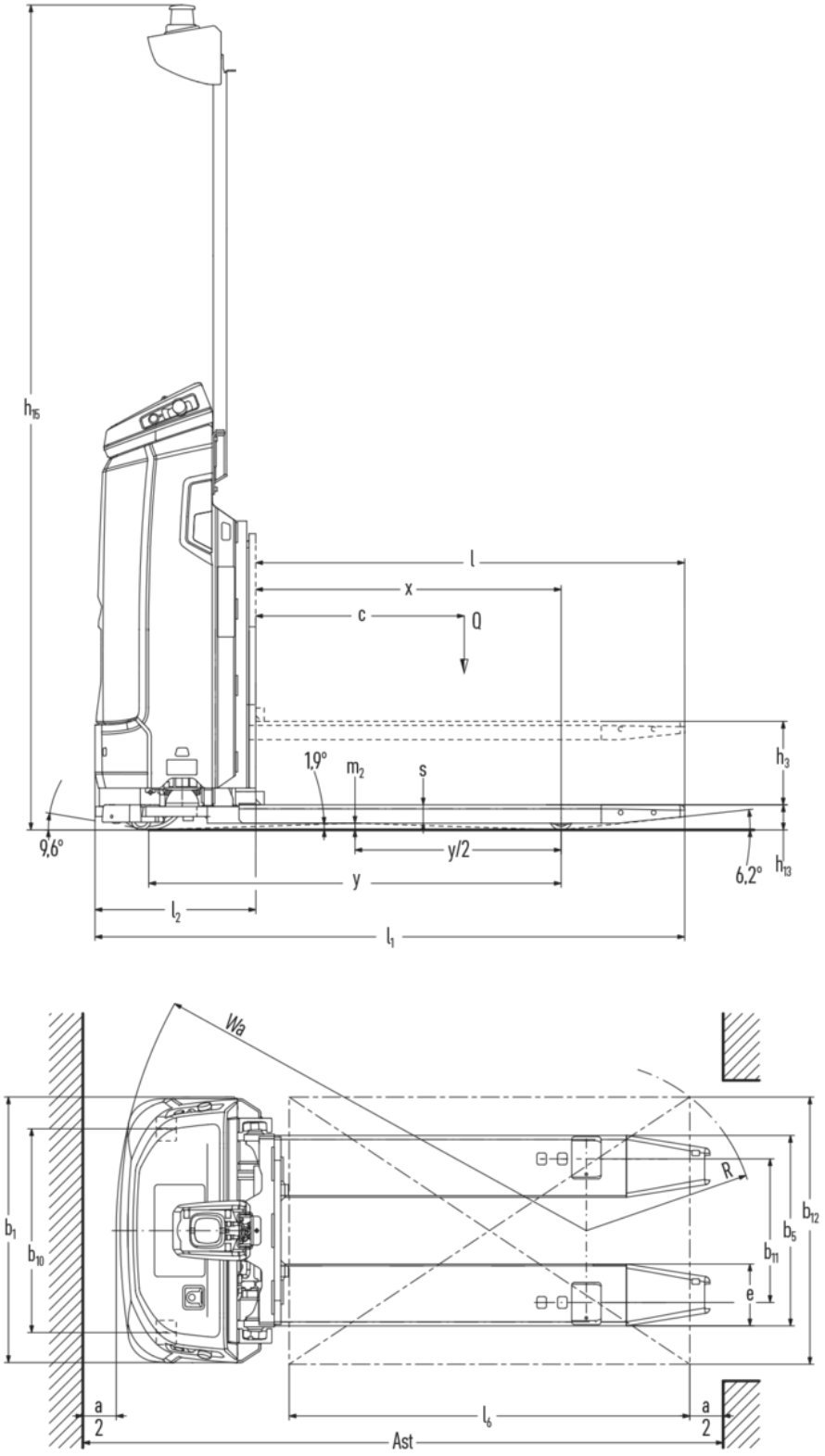
h15
l
x
c
Q
1,9°
m2
s
h3
9,6°
y/2
6,2°
h13
y
l2
l1
Wa
b1
b10
R
b12
b5
b11
e
a
2
l6
a
2
Ast

Dane techniczne według VDI

Właściwości	1.1	Producent (nazwa skrócona)			Jungheinrich
	1.2	Typ			EAE 212a
	1.3	Napęd			akumulatorowy
	1.4	Obsługa wózka z pozycji operatora			automatycznie
	1.5	Udźwig / ładunek	Q	kg	1200
	1.6	Odległość środka ciężkości ładunku od czoła wideł	c	mm	625
	1.8	Odległość czoła wideł od osi kół	x	mm	915
	1.9	Rozstaw osi kół	y	mm	1235
Ciężary	2.1.1	Masa własna (wraz z akumulatorem)		kg	650
	2.2	Nacisk na oś z ładunkiem przód / tył		kg	800 / 1050
	2.3	Nacisk na oś bez ładunku przód / tył		kg	503 / 147
Koła / układ jezdny	3.1	Ogumienie			Poliuretan (PU)
	3.2	Wymiary kół, przód			ø230x65
	3.3	Wymiary kół, tył			ø70x75
	3.4	Koła dodatkowe			ø60x35
	3.5	Liczba kół przód / tył (x = napęd)			1(x) + 2 / 2
	3.6	Rozstaw kół, przód	b10	mm	610
	3.7	Rozstaw kół, tył	b11	mm	430
Wymiary	4.2.1	Wysokość całkowita	h15	mm	2470
	4.4	Wysokość podnoszenia (h3)	h3	mm	250
	4.15	Wysokość opuszczonych wideł	h13	mm	75
	4.19	Długość całkowita	l1	mm	1766
	4.20	Długość korpusu wózka	l2	mm	481
	4.21.1	Szerokość całkowita	b1	mm	795
	4.22	Wymiary wideł	s/e/l	mm	55 x 185 x 1285
	4.25	Zewnętrzny rozstaw wideł	b5	mm	570
	4.32	Prześwit pomiędzy osiami kół	m2	mm	20
Osiągi	5.1	Prędkość jazdy z ładunkiem / bez ładunku		km/h	6 / 6
	5.2	Prędkość podnoszenia z ładunkiem / bez ładunku		m/s	0,1 / 0,17
	5.3	Prędkość opuszczania z ładunkiem / bez ładunku		m/s	0,08 / 0,07
	5.7	Zdolność pokonywania wzniesień z ładunkiem / bez ładunku		%	0 / 0
	5.10	Hamulec roboczy			przeciwprądowy
Silniki	6.1	Silnik jazdy, S2 60 min		kW	2
	6.2	Silnik podnoszenia, S3		kW	2,2
	6.3	Akumulator wg DIN 43531 / 35 / 36			brak
	6.4	Pojemność akumulatora (znamionowa)		V / Ah	25,6 / 130
	6.5	Masa akumulatora		kg	55

Inne	10.7	Poziom ciśnienia akustycznego wg EN12053	dB (A)	54

- Niniejsza karta katalogowa zgodnie z wytycznymi VDI 2198 zawiera jedynie parametry wózka standardowego. W przypadku zastosowania innego ogumienia, innych masztów, osprzętu itp. parametry te mogą ulec zmianie.

Wartości podane w tabeli odnoszą się do wózka ze zwisem ładunku wynoszącym 25 mm.

– Nr VDI 4.2.1: Całkowita wysokość z listwą akcesoryjną w pozycji złożonej: 1 891 mm; w pozycji rozłożonej: 2 470 mm.
– Nr VDI 5.2: Prędkość podnoszenia z ładunkiem mierzona przy ładunku nominalnym 1,2 t.
– Nr VDI 5.3: Prędkość opuszczania z ładunkiem mierzona przy ładunku nominalnym 1,2 t.
– Nr VDI 5.7: W trybie ręcznym zdolność pokonywania wzniesień z ładunkiem / bez: 3 / 3%.

Jungheinrich Polska Sp. z o.o.

ul. Świerkowa 3, Bronisze k. Warszawy
05-850 Ożarów Mazowiecki
PL1130082801
telefon +48 22 332 88 00
fax +48 22 332 88 01
infolinia 0801 300 801

info@jungheinrich.pl

www.jungheinrich.pl

Niemieckie zakłady produkcyjne w Norderstedt, Moosburgu i Landsbergu oraz nasze Centrum Części Zamiennych w Keltenkirchen posiadają certyfikaty ISO.

ISO 9001
ISO 14001

Wózki jezdniowe firmy Jungheinrich spełniają europejskie wymogi bezpieczeństwa.

CE

JUNGHEINRICH