

Saxlyftvagn

AMX 10/10e

Lyfthöjd: 714 mm / Lastkapacitet: 1000 kg

JUNGHEINRICH

AMX 10/10e

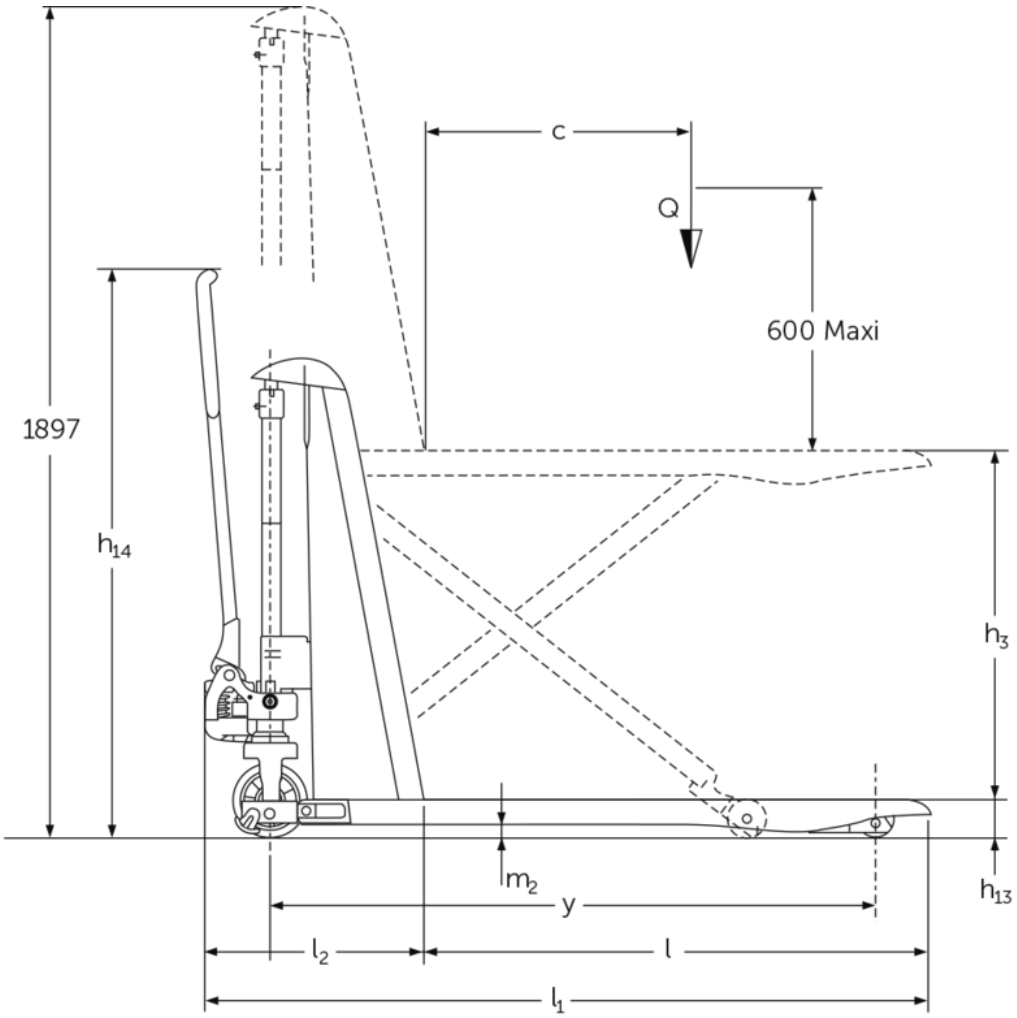
c
Q
600 Maxi
1897
h14
h3
m2
h13
y
l2
l
l1

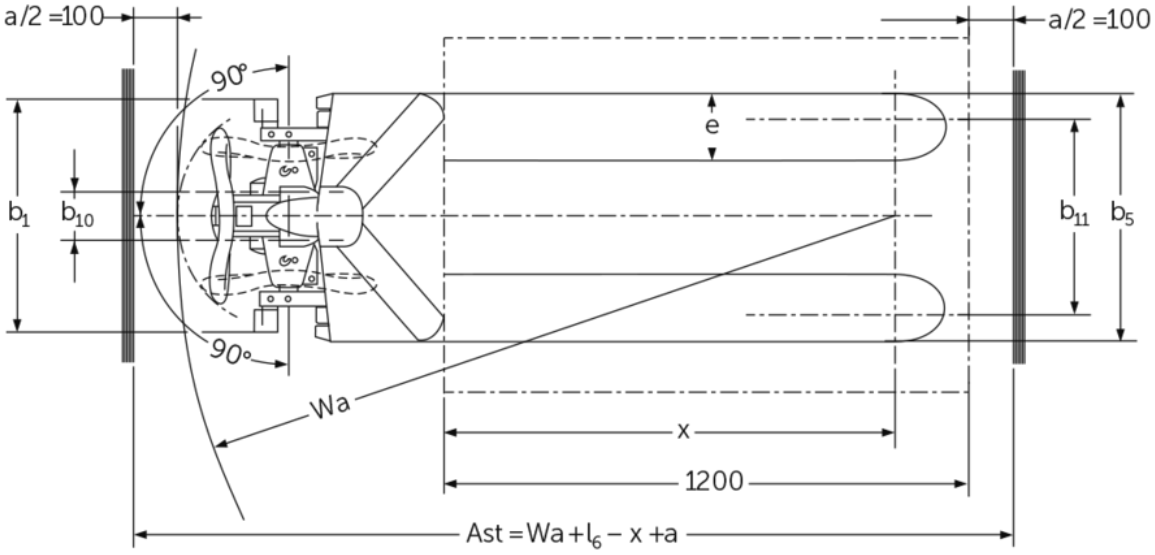
a/2 =100
a/2 =100
90°
90°
e
b1
b10
b11
b5
Wa
x
1200
Ast = Wa + l6 – x + a

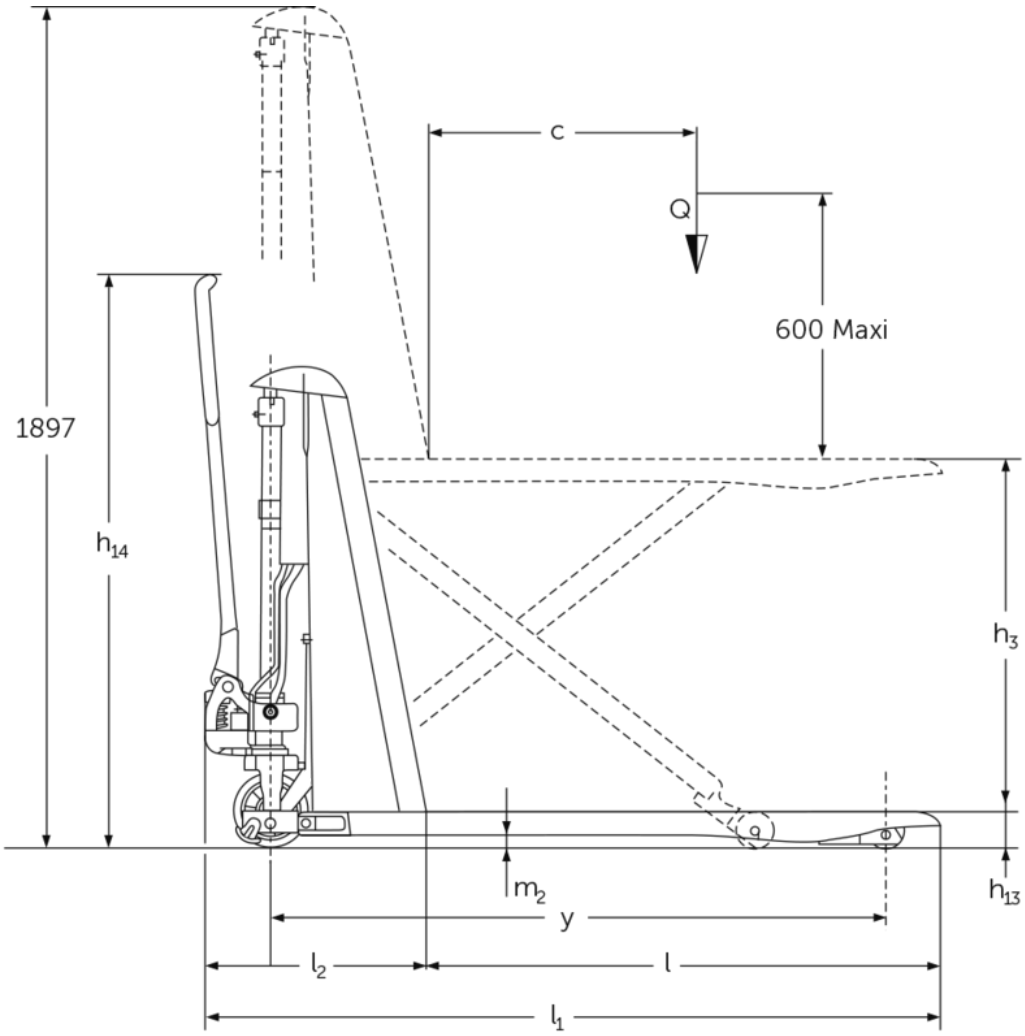
c
Q
600 Maxi
1897
h14
h3
m2
h13
y
l2
l
l1

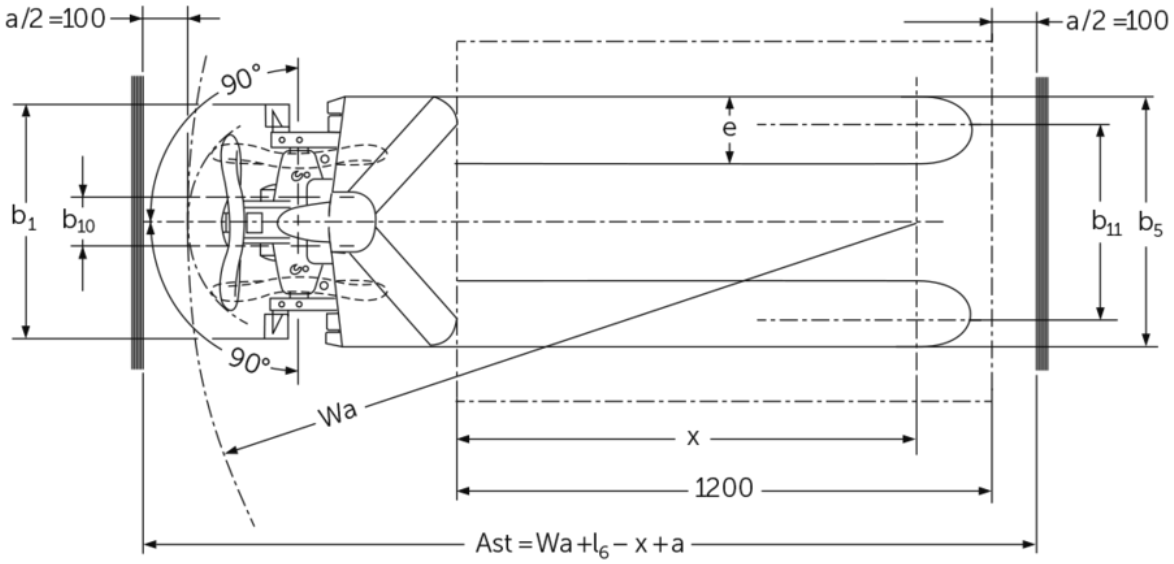
a/2 =100
a/2 =100
90°
90°
e
b1
b10
b11
b5
Wa
x
1200
Ast = Wa + l6 – x + a

VDI bord

(AMX 10)

Specifikation	1.1	Tillverkare (kort namn)			Andra (OEM)						
	1.2	Tillverkarens typbeteckning			AMX 10						
	1.3	Drivning			Manuell						
	1.4	Manövrering			Manuell						
	1.5	Kapacitet / belastning	Q	kg	1000						
	1.6	Tyngdpunktsavstånd	c	mm	600						
	1.9	Hjulbas	y	mm	1383						
Vikter	2.1	Egenvikt		kg	157						
	2.2	Axelbelastning med last fram/bak		kg	406 / 751						
	2.3	Axelbelastning utan last fram/bak		kg	101 / 56						
Hjul/chassi	3.1	Däck			V-GV	C-GN	N-GN	V-GV	C-GN	N-GN	
	3.2	Däckstorlek, fram			Ø 170 x 50						
	3.3	Däckstorlek, bak			Ø 82 x 62						
	3.5	Hjul, nummer fram / bak (x = driven)			2/2						
	3.6	Spårvidd, fram	b10	mm	109						
	3.7	Spårvidd, bak	b11	mm	440						
Grundmått	4.4	Stroke (h3)	h3	mm	714						
	4.5	Höjdmast förlängd (h4)	h4	mm	1897						
	4.9	Styrarmens höjd i körläge min./max.	h14	mm	1299						
	4.15	Höjd i sänkt läge	h13	mm	86						
	4.19	Total längd	l1	mm	1650						
	4.20	Längd inklusive gaffelrygg	l2	mm	500						
	4.21.1	Total bredd	b1	mm		560			680		
	4.22	Gaffeldimensioner	s/e/l	mm	53 x 150 x 1150						
	4.25	Mått över gafflarna	b5	mm		560			680		
	4.32	Markfrigång mitten av hjulbasen	m2	mm	30						
	4.34.2	Arbetsbredd (pall 800x1200 längsgående)	Ast	mm	2005						
	4.35	Vändradie	Wa	mm	1635						
Prestanda	5.3	Sänkhastighet med/utan last		m/s	0,11 / 0,04						

- Detta typblad är enligt VDI-riktlinje 2198 och anger endast de tekniska värdena för standardtrucken. Avvikande däcktyper, andra stativ, tillsatsaggregat osv. kan ge andra värden.

(AMX 10e)

Specifikation	1.1	Tillverkare (kort namn)			Andra (OEM)						
	1.2	Tillverkarens typbeteckning			AMX 10e						
	1.3	Drivning			Elektrisk						
	1.4	Manövrering			Manuell						
	1.5	Kapacitet / belastning	Q	kg	1000						
	1.6	Tyngdpunktsavstånd	c	mm	600						
	1.9	Hjulbas	y	mm	1383						
Vikter	2.1	Egenvikt		kg	195						
	2.2	Axelbelastning med last fram/bak		kg	443 / 752						
	2.3	Axelbelastning utan last fram/bak		kg	136 / 59						
Hjul/chassi	3.1	Däck			V-GV	C-GN	N-GN	V-GV	C-GN	N-GN	
	3.2	Däckstorlek, fram			Ø 170 x 50						
	3.3	Däckstorlek, bak			Ø 82 x 62						
	3.5	Hjul, nummer fram / bak (x = driven)			2/2						
	3.6	Spårvidd, fram	b10	mm	109						
	3.7	Spårvidd, bak	b11	mm	440						
Grundmått	4.4	Stroke (h3)	h3	mm	714						
	4.5	Höjdmast förlängd (h4)	h4	mm	1897						
	4.9	Styrarmens höjd i körläge min./max.	h14	mm	1299						
	4.15	Höjd i sänkt läge	h13	mm	86						
	4.19	Total längd	l1	mm	1650						
	4.20	Längd inklusive gaffelrygg	l2	mm	500						
	4.21.1	Total bredd	b1	mm	560			680			
	4.22	Gaffeldimensioner	s/e/l	mm	53 x 150 x 1150						
	4.25	Mått över gafflarna	b5	mm	560			680			
	4.32	Markfrigång mitten av hjulbasen	m2	mm	30						
	4.34.2	Arbetsbredd (pall 800x1200 längsgående)	Ast	mm	2005						
	4.35	Vändradie	Wa	mm	1635						
Prestanda	5.2	Lyfthastighet med/utan last		m/s	0,03 / 0,05						
	5.3	Sänkhastighet med/utan last		m/s	0,13 / 0,05						

Elektrisk motor / Elektronik	6.2	Lyftmotor, prestanda vid S3	kW	0,5
	6.4	Batterispänning/nom. kapacitet	V / Ah	12 / 70
	6.5	Batterivikt	kg	24

- Detta typblad är enligt VDI-riktlinje 2198 och anger endast de tekniska värdena för standardtrucken. Avvikande däcktyper, andra stativ, tillsatsaggregat osv. kan ge andra värden.

Jungheinrich Svenska AB

Huvudkontor:
Starrvägen 16
232 61 ARLÖV
Telefon 040 - 690 46 00
Telefax 040 - 690 46 99

kundkontakt@jungheinrich.se

www.jungheinrich.se

I Tyskland är truckfabrikerna i Norderstedt, Moosburg och Landsberg samt vårt reservdelscenter i Kaltenrikirchen certifierade.

ISO 9001
ISO 14001

Jungheinrichs truckar uppfyller de europeiska säkerhetskraven.

CE

JUNGHEINRICH