

Mobile Robot - låglyfts applikationer

EAE 212a

Lyfthöjd: 250 mm / Lastkapacitet: 1200 kg

LI-ION technology

JUNGHEINRICH

EAE 212a

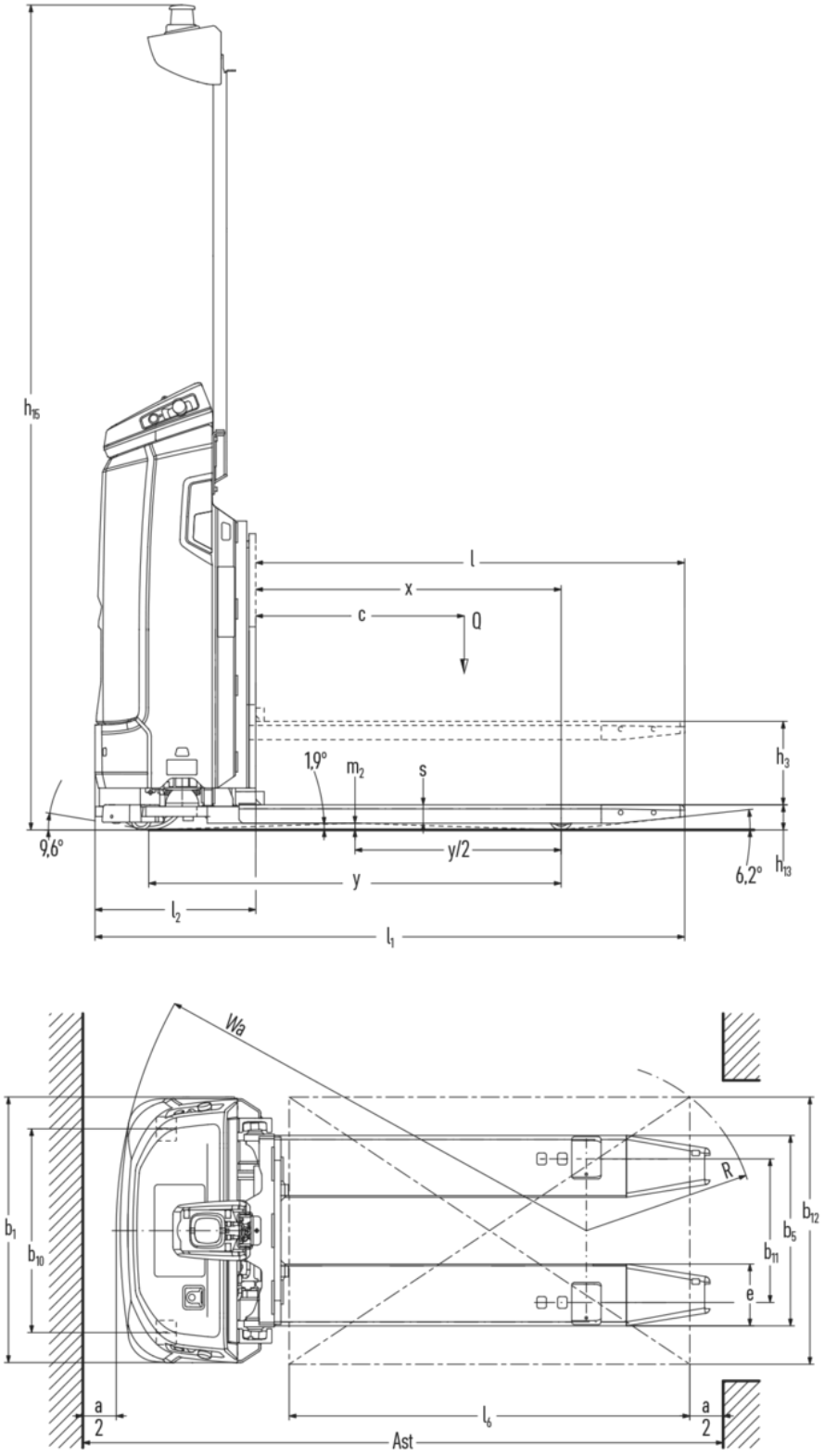
h15
l
x
c
Q
1,9°
m2
s
h3
9,6°
y/2
6,2°
h13
y
l2
l1
Wa
b1
b10
R
b12
b5
b11
e
a
2
l6
a
2
Ast

VDI bord

Specifikation	1.1	Tillverkare (kort namn)			Jungheinrich
	1.2	Tillverkarens typbeteckning			EAE 212a
	1.3	Drivning			Elektrisk
	1.4	Manövrering			Automatisk
	1.5	Kapacitet / belastning	Q	kg	1200
	1.6	Tyngdpunktsavstånd	c	mm	625
	1.8	Lastavstånd	x	mm	915
	1.9	Hjulbas	y	mm	1235
Vikter	2.1.1	Egenvikt (inkl. batteri)		kg	650
	2.2	Axelbelastning med last fram/bak		kg	800 / 1050
	2.3	Axelbelastning utan last fram/bak		kg	503 / 147
Hjul/chassi	3.1	Däck			Polyuretan (PU)
	3.2	Däckstorlek, fram			ø230x65
	3.3	Däckstorlek, bak			ø70x75
	3.4	Extrahjul			ø60x35
	3.5	Hjul, nummer fram / bak (x = driven)			1(x) + 2 / 2
	3.6	Spårvidd, fram	b10	mm	610
	3.7	Spårvidd, bak	b11	mm	430
Grundmått	4.2.1	Total höjd	h15	mm	2470
	4.4	Stroke (h3)	h3	mm	250
	4.15	Höjd i sänkt läge	h13	mm	75
	4.19	Total längd	l1	mm	1766
	4.20	Längd inklusive gaffelrygg	l2	mm	481
	4.21.1	Total bredd	b1	mm	795
	4.22	Gaffeldimensioner	s/e/l	mm	55 x 185 x 1285
	4.25	Mått över gafflarna	b5	mm	570
	4.32	Markfrigång mitten av hjulbasen	m2	mm	20
Prestanda	5.1	Körhastighet med/utan last		km/h	6 / 6
	5.2	Lyfthastighet med/utan last		m/s	0,1 / 0,17
	5.3	Sänkhastighet med/utan last		m/s	0,08 / 0,07
	5.7	Backtagningsförmåga med/utan last		%	0 / 0
	5.10	Driftbroms			regenerativ
Elektrisk motor / Elektronik	6.1	Drivmotor, prestanda S2 60 min		kW	2
	6.2	Lyftmotor, prestanda vid S3		kW	2,2
	6.3	Batteri enligt DIN 43531/35/36			no
	6.4	Batterispänning/nom. kapacitet		V / Ah	25,6 / 130
	6.5	Batterivikt		kg	55

Övrigt	10.7	Ljudtrycksnivå enligt EN12053	dB (A)	54

- Detta typblad är enligt VDI-riktlinje 2198 och anger endast de tekniska värdena för standardtrucken. Avvikande däcktyper, andra stativ, tillsatsaggregat osv. kan ge andra värden.

Värdena i tabellen avser en truck med ett lastöverhäng på 25 mm.

- VDI-nr 4.2.1: Total höjd med optionsbygeln infälld: 1 891 mm; utfälld: 2 470 mm.
- VDI-nr 5.2: Lyfthastighet med last, uppmätt vid en nominell last på 1,2 t.
- VDI-nr 5.3: Sänkhastighet med last, uppmätt vid en nominell last på 1,2 t.
- VDI-nr 5.7: Vid manuell drift backtagningsförmåga med/utan last: 3/3 %.

Jungheinrich Svenska AB

Huvudkontor:
Starrvägen 16
232 61 ARLÖV
Telefon 040 - 690 46 00
Telefax 040 - 690 46 99

kundkontakt@jungheinrich.se

www.jungheinrich.se

I Tyskland är truckfabrikerna i Norderstedt, Moosburg och Landsberg samt vårt reservdelscenter i Kaltenrikirchen certifierade.

ISO 9001
ISO 14001

Jungheinrichs truckar uppfyller de europeiska säkerhetskraven.

CE

JUNGHEINRICH