

Електричні повідкові штабелери

PSM 1.2

Висота підйому: 2430-3530 mm / Вантажопідйомність: 1200 kg

li-ion

PSM 1.2

Повсякденний герой у сегменті штабелерів.

Ідеально підходить для складів, виробництва або роздрібної торгівлі.

AntOn by Jungheinrich PSM 1.2 поєднує в собі все, що ви очікуєте від універсального штабелера початкового рівня: зручне керування, стабільну продуктивність та оптимальне співвідношення ціни та якості.
На складі, у виробничих приміщеннях або у філії компактний електричний штабелер переміщує вантажі на середню висоту до 3 530 мм і при цьому вражає своєю стабільністю, простотою в експлуатації та високим рівнем безпеки в обмеженому просторі.
Оснащений літій-іонним акумулятором та вбудованим зарядним пристроєм, ця міцна початкова модель завжди забезпечує достатню потужність для виконання поставлених завдань з транспортування і може заряджатися під час перерв від будь-якої відповідної розетки.
Швидко доставлений, PSM 1.2 полегшує щоденну роботу операторів і забезпечує підвищену ефективність у сучасній логістиці завдяки інтуїтивно зрозумілому керуванню та відсутності необхідності в технічному обслуговуванні.

Всі переваги одним поглядом

- Універсальний штабелер початкового рівня для обробки товарів на висоті.
- Міцний, безпечний і надійний у щоденному використанні.
- Висока стабільність на висоті підйому до 3 530 мм.
- Літій-іонна технологія з тривалим терміном експлуатації та постійною потужністю.
- Швидко доступна для короткострокових потреб.

Універсальний

Надійний помічник для гнучкого використання.

- Привабливий дизайн і висока стійкість.
- З висотою підйому від 2 430 до 3 530 мм, ідеально підходить для стелажів середньої висоти.
- Ідеально підходить для стандартних піддонів завдяки довжині вил 1 150 мм.
- Рівномірний підйом завдяки стійкій підйомній щоглі з подвійними ланцюгами.
- Міцне покриття для високої довговічності в будь-яких умовах.
- Панель з оргскла як наскрізний захист з гарним оглядом щогли.

Нескладний

Зручність і безпека в повсякденному житті складу.

- Проста експлуатація та обслуговування для всіх співробітників.
- Просторе робоче місце з чітко організованими функціональними елементами.
- Ергономічне розташування всіх елементів керування рухом, підйомом і опусканням на головці руків'я управління.
- Перемикач захисту тіла на головці руків'я управління для високої безпеки роботи.
- Стандартне зниження швидкості в піднятому положенні для захисту операторів і вантажів.
- Просте самообслуговування з відеоінструкціями.

Економний

Економічна модель початкового рівня з надійною роботою.

- Сучасний навантажувач початкового рівня з найкращим співвідношенням ціни та якості.
- Практичне рішення для типових завдань зберігання та транспортування всередині приміщення.
- Літій-іонний акумулятор, що не потребує обслуговування, для гнучкої зарядки та високої доступності.
- Зручний процес заряджання завдяки вбудованому зарядному пристрою.
- Швидка доступність запасних частин для мінімізації простоїв.

Таблиця VDI

Відмітний знак	1.1	Виробник (скорочене, умовне позначення)			Jungheinrich							
	1.2	Типова позначка виробника			PSM 1.2 (ZT2430, 570)	PSM 1.2 (ZT2430, 685)	PSM 1.2 (ZT2930, 570)	PSM 1.2 (ZT2930, 685)	PSM 1.2 (ZT3530, 570)	PSM 1.2 (ZT3530, 685)		
	1.3	Привод			Електр.							
	1.4	Особливості роботи			Руків'я управління:							
	1.5	Вантажопідйомність/навантаження	Q	кг	1200							
	1.6	Відстань до центру ваги	c	мм	600							
	1.8	Відстань до вантажу	x	мм	802							
	1.9	Колісна база	y	мм	1210							
Маси	2.1	Власна вага		кг	525		540		560			
	2.2	Навантаження на вісь з вантажем спереду/ззаду		кг	585 / 1140		595 / 1145		609 / 1151			
	2.3	Навантаження на вісь без вантажу спереду/ззаду		кг	385 / 140		395 / 145		409 / 151			
Колеса/шасі	3.1	Шини			Поліуретан (PU)							
	3.2	Розмір шин, передніх			Ø190x55							
	3.3	Розмір шин, задніх			Ø74x88							
	3.4	Запасні колеса			Ø128x50							
	3.5	Колеса, кількість передніх/задніх (x=керовані)			1x 1/2							
	3.6	Ширина колії, передні колеса	b10	мм	597							
	3.7	Ширина колії, задня вісь	b11	мм	420	535	420	535	420	535		
Основні розміри	4.2	Висота вантажопідйомної щогли складеному стані (h1)	h1	мм	1817		2067		2367			
	4.4	Підйом (h3)	h3	мм	2430		2930		3530			
	4.5	Висота вантажопідйомної щогли у розкладеному стані (h4)	h4	мм	3032		3532		4132			
	4.9	Висота руків'я в положенні руху, мін./макс.	h14	мм	760 / 1140							
	4.15	Висота в опущеному стані	h13	мм	92							
	4.19	Загальна довжина	l1	мм	1733							
	4.20	Довжина разом зі спинкою вил	l2	мм	583							
	4.21.1	Загальна ширина	b1	мм	832							
	4.22	Розміри вил	s/ e/l	мм	75 x 170 x 1150							
	4.24	Ширина каретки вил	b3	мм	680	795	680	795	680	795		
	4.25	Відстань між зовнішніми сторонами вил	b5	мм	570	685	570	685	570	685		
	4.32	Кліренс у середині колісної бази	m2	мм	30							
	4.34.1	Ширина робочого проходу (палета 1000x1200 упоперек)	Ast	мм	2295							
	4.34.2	Ширина робочого проходу (палета 800x1200 уздовж)	Ast	мм	2225							
	4.35	Радіус повороту	Wa	мм	1460							

Функціональні характеристики	5.1	Швидкість руху з вантажем / без вантажу	Км/год	4 / 4,5
	5.2	Швидкість підйому з вантажем / без вантажу	м/сек	0,11 / 0,15
	5.3	Швидкість опускання з вантажем / без вантажу	м/сек	0,11 / 0,11
	5.8	Макс. здатність до подолання підйомів з вантажем / без вантажу	%	3 / 10
	5.10	Робоче гальмо		електромагнітне
Електродвигун/електроніка	6.1	Тяговий двигун, потужність S2 60 хвил	кВт	0,75
	6.2	Двигуна підйому, потужність при S3	кВт	2,2
	6.4	Напруга акумулятора / номінальна ємність	В / Агод	24 / 40
	6.5	Вага акумулятора	кг	11
Інше	8.1	Вид системи керування рухом		Імпульс / постійний струм
	10.7	Рівень звукового тиску відповідно до EN12053	дБ(А)	74

- У цьому технічному паспорті згідно з Директивою Спілки німецьких інженерів (VDI) № 2198 надаються тільки технічні показники стандартного пристрою. У разі використання нестандартних шин, інших вантажопідйомних щогл, додаткового обладнання показники можуть бути іншими.

Додаток

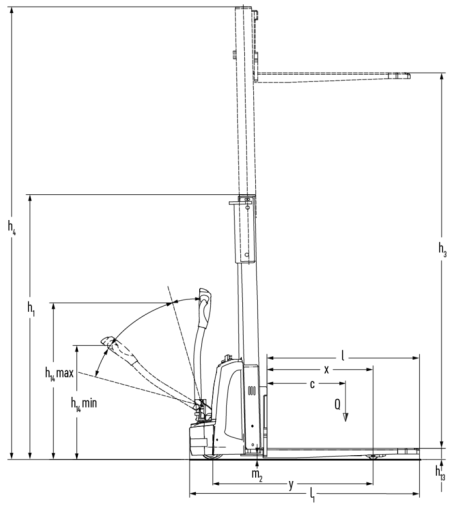

h4
h1
h14 max
h14 min
h3
l
x
c
Q
m2
y
l1
h13

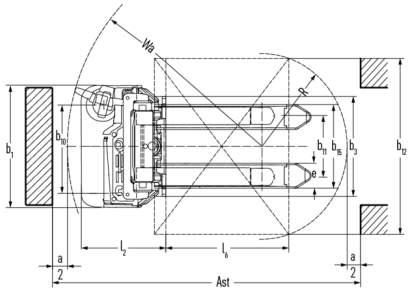

Wa
R
b1
b10
b11
b15
b3
b12
e
l2
l6
a
2
Ast

ТОВ "Юнгхайнріх Ліфт Трак"

вул. Качалова, 5-Г
03126, Київ, Україна
тел. 044 583 1 583
факс 044 583 1 584

info@jungheinrich.ua

www.jungheinrich.ua

Німецькі виробничі потужності в Нордерштедті, Моосбурзі та Ландсберзі сертифіковані, так само як і наш центр оригінальних запчастин у Кальтенкірхені.

ISO 9001
ISO 14001

Підлогові підйомно-транспортні засоби Jungheinrich відповідають європейським вимогам безпеки.

CE

anton
BY JUNGHEINRICH