

Elektro-Handstapler

HC 110

Hubhöhe: 1600-3000 mm / Tragfähigkeit: 1000 kg

JUNGHEINRICH

HC 110

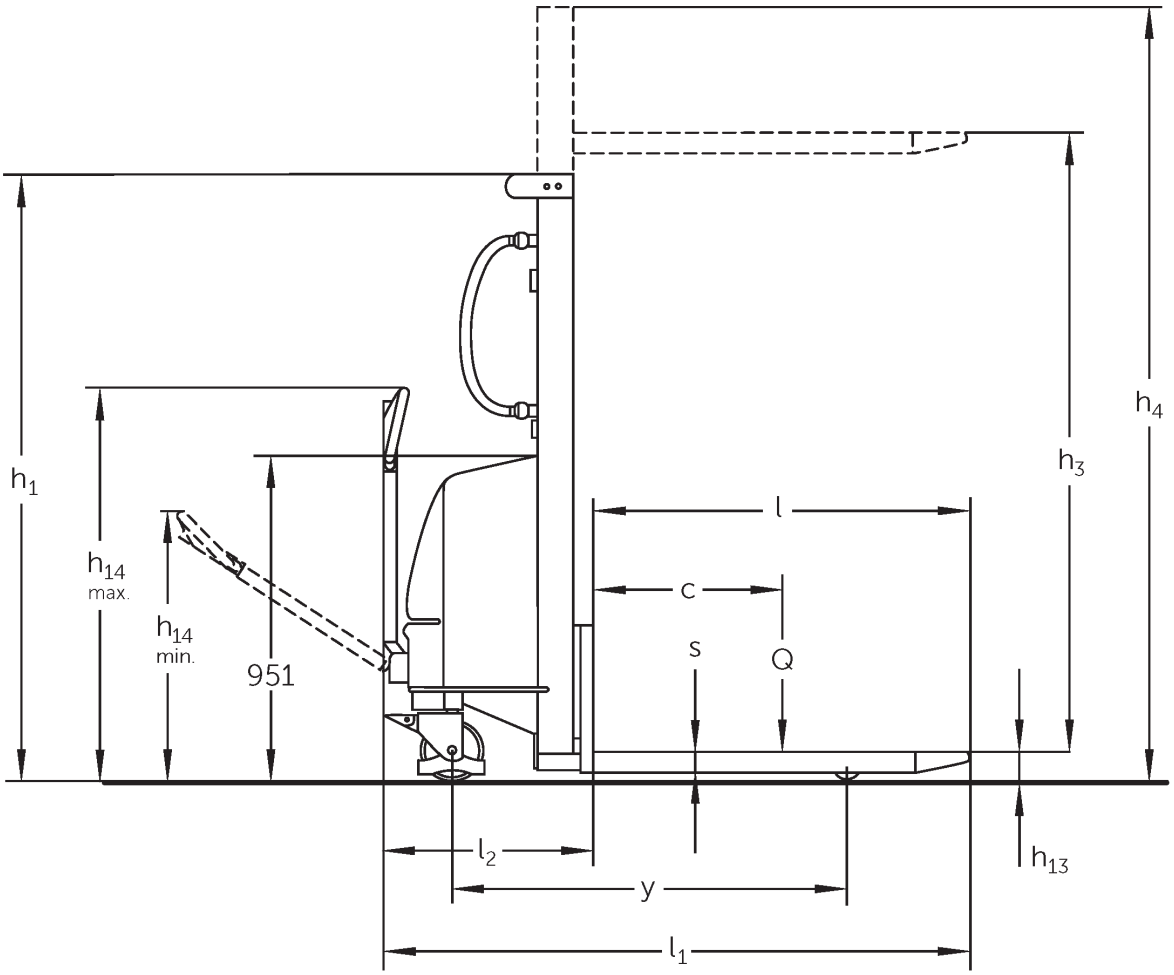
h1
h14 max.
h14 min.
951
h4
h3
l
c
s
Q
l2
y
l1
h13

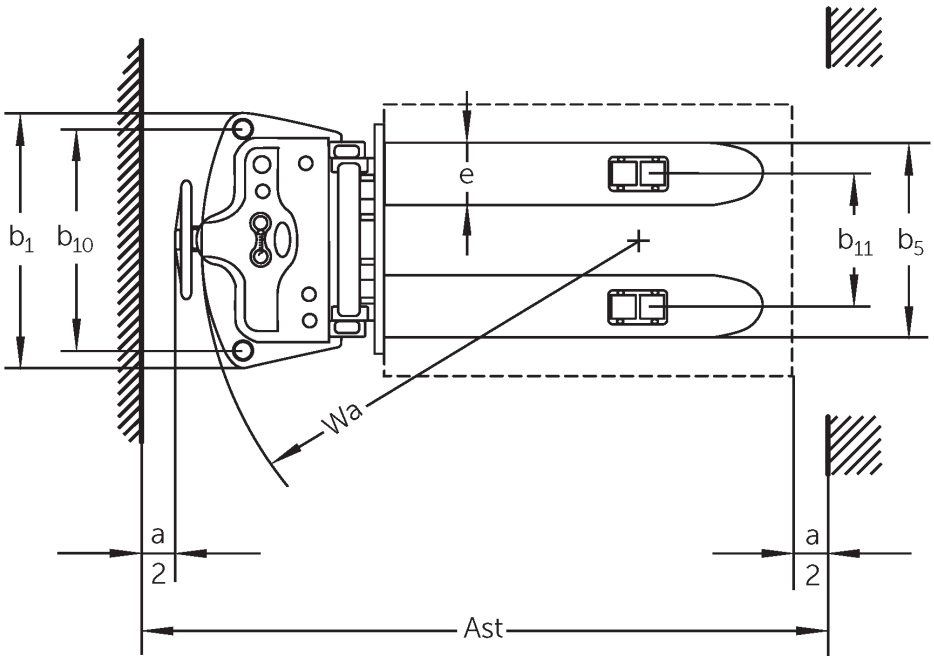
b1
b10
e
b11
b5
Wa
a
2
a
2
Ast

VDI-Tabelle

Kennzeichen	1.1	Hersteller (Kurzbezeichnung)			Jungheinrich		
	1.2	Typzeichen des Herstellers			HC 110		
	1.3	Antrieb			Manuell		
	1.4	Bedienung			Geh		
	1.5	Tragfähigkeit/Last	Q	kg	1000		
	1.6	Lastschwerpunktabstand	c	mm	600		
	1.9	Radstand	y	mm	1210		
Gewichte	2.1.1	Eigengewicht (inkl. Batterie)		kg	348	435	450
	2.2	Achslast mit Last vorn/hinten		kg	400 / 948	443 / 992	454 / 996
	2.3	Achslast ohne Last vorn/hinten		kg	242 / 106	306 / 129	323 / 127
Räder/Fahrwerk	3.1	Bereifung			Gummi / Nylon		
	3.2	Reifengröße, vorn			Ø 180 x 50		
	3.3	Reifengröße, hinten			Ø 74 x 93		
	3.5	Räder, Anzahl vorn/hinten (x=angetrieben)			2/2		
	3.6	Spurweite, vorn	b10	mm	680		
	3.7	Spurweite, hinten	b11	mm	400		
Grundabmessungen	4.2	Höhe Hubgerüst eingefahren (h1)	h1	mm	1980	1830	2080
	4.4	Hub (h3)	h3	mm	1600	2500	3000
	4.5	Höhe Hubgerüst ausgefahren (h4)	h4	mm	1980	3070	3570
	4.9	Höhe Deichselgriff in Fahrstellung min./max.	h14	mm	790 / 1156		
	4.15	Höhe gesenkt	h13	mm	85		
	4.19	Gesamtlänge	l1	mm	1720		
	4.20	Länge einschließlich Gabelrücken	l2	mm	620		
	4.21.1	Gesamtbreite	b1	mm	777		
	4.22	Gabelzinkenmaße	s/e/l	mm	60 x 180 x 1100		
	4.25	Gabelaußenabstand	b5	mm	570		
	4.34.1	Arbeitsgangbreite (Palette 1000×1200 quer)	Ast	mm	2145		
	4.34.2	Arbeitsgangbreite (Palette 800x1200 längs)	Ast	mm	2175		
	4.35	Wenderadius	Wa	mm	1335		
Leistungsdaten	5.2	Hubgeschwindigkeit mit/ohne Last		m/s	0,08 / 0,11		
	5.3	Senkgeschwindigkeit mit/ohne Last		m/s	0,19 / 0,13		

E-Motor/Elektronik	6.2	Hubmotor, Leistung bei S3	kW	1,5
	6.4	Batteriespannung/Nennkapazität	V / Ah	12 / 150
	6.5	Batteriegewicht	kg	45
	6.6	Energieverbrauch nach VDI-Zyklus	kWh/h	0

- Dieses Typenblatt nach VDI-Richtlinie 2198 nennt nur die technischen Werte des Standard-Gerätes. Abweichende Bereifungen, andere Hubgerüste, Zusatzeinrichtungen usw. können andere Werte ergeben.

Jungheinrich

Vertrieb Deutschland AG & Co. KG

Friedrich-Ebert-Damm 129
22047 Hamburg
Telefon 0800 222 585858*
*Deutschlandweit kostenlos

info@jungheinrich.de

Zertifiziert sind die deutschen Produktionswerke in Norderstedt, Moosburg und Landsberg sowie unser Ersatzteilzentrum in Kaltenkirchen.

ISO 9001
ISO 14001

Jungheinrich Flurförderzeuge entsprechen den europäischen Sicherheitsanforderungen.

CE

JUNGHEINRICH