

Elektro-Deichselstapler mit Radarmhub

EJD 118i (2026)

Hubhöhe: 1000-1520 mm / Tragfähigkeit: 1800 kg

LI-ION technology

JUNGHEINRICH

EJD 118i (2026)

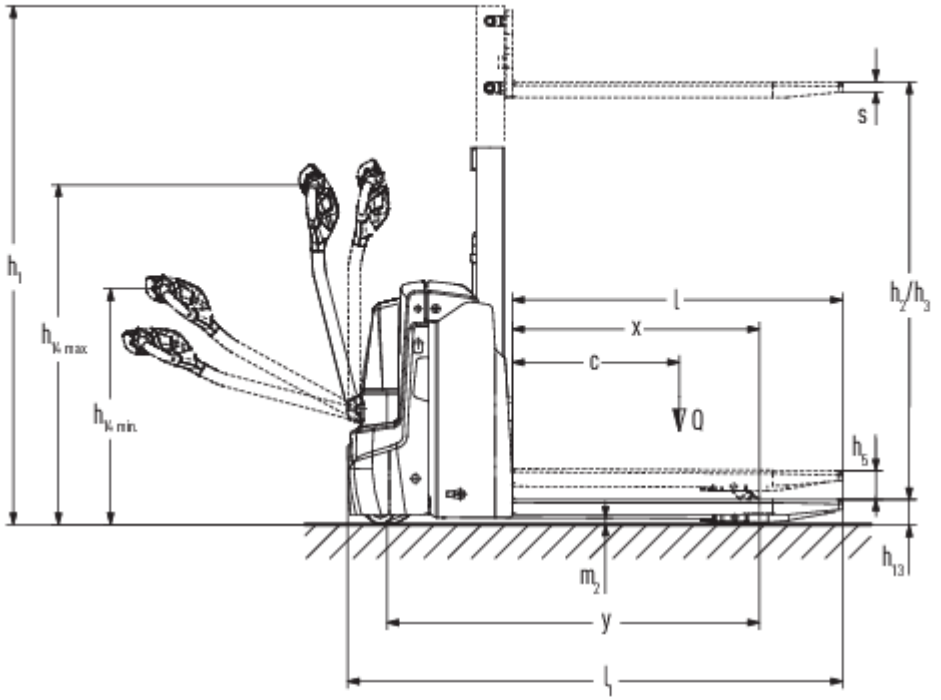

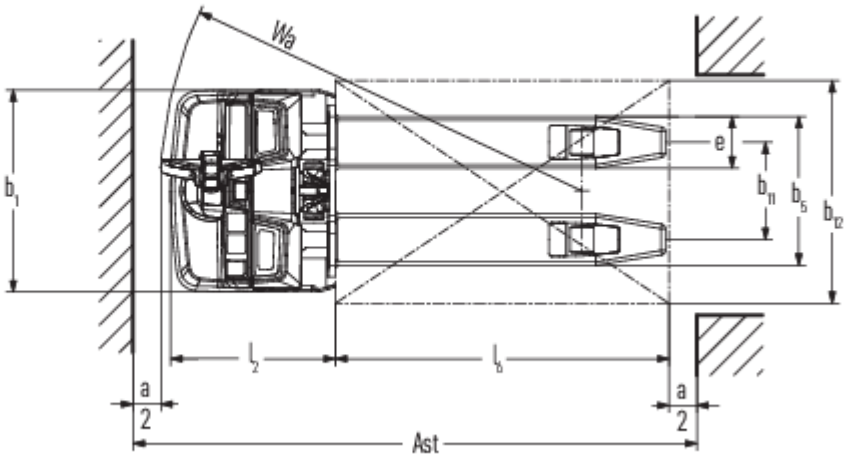

EJD 118i (2026)

EJD 118i	Hub (h3)	Höhe Hubgerüst eingefahren (h1)	Freihub (h2)	Höhe Hubgerüst ausgefahren (h4)
Mono-Hubgerüst MM	1000 mm	1353 mm	1000 mm	1353 mm
	1520 mm	1863 mm	1520 mm	1863 mm

VDI-Tabelle

Kennzeichen	1.1	Hersteller (Kurzbezeichnung)			Jungheinrich
	1.2	Typzeichen des Herstellers			EJD 118i
	1.3	Antrieb			Elektro
	1.4	Bedienung			Geh
	1.5	Tragfähigkeit/Last	Q	kg	1800
	1.5.1	Nenntragfähigkeit/Last bei Masthub	Q	kg	800
	1.5.2	Nenntragfähigkeit/Last bei Radarmhub	Q	kg	1800
	1.6	Lastschwerpunktabstand	c	mm	600
	1.8	Lastabstand	x	mm	886
	1.9	Radstand	y	mm	1343
Gewichte	2.1.1	Eigengewicht (inkl. Batterie)		kg	586
	2.2	Achslast mit Last vorn/hinten		kg	807 / 1579
	2.3	Achslast ohne Last vorn/hinten		kg	423 / 163
Räder/Fahrwerk	3.1	Bereifung			Polyurethan (PU)
	3.2	Reifengröße, vorn			Ø 230 x 70
	3.3	Reifengröße, hinten			Ø 85 x 95 / Ø 85 x 75 / Ø 82 x 35
	3.4	Zusatzräder			Ø 100 x 40
	3.5	Räder, Anzahl vorn/hinten (x=angetrieben)			1x +2/2 oder 4
	3.6	Spurweite, vorn	b10	mm	520
	3.7	Spurweite, hinten	b11	mm	350
Grundabmessungen	4.2	Höhe Hubgerüst eingefahren (h1)	h1	mm	1872
	4.3	Freihub (h2)	h2	mm	1520
	4.4	Hub (h3)	h3	mm	1520
	4.6	Initialhub	h5	mm	120
	4.9	Höhe Deichselgriff in Fahrstellung min./max.	h14	mm	820 / 1237
	4.15	Höhe gesenkt	h13	mm	93
	4.19	Gesamtlänge	l1	mm	1786
	4.20	Länge einschließlich Gabelrücken	l2	mm	598
	4.21.1	Gesamtbreite	b1	mm	726
	4.22	Gabelzinkenmaße	s/e/l	mm	56 x 185 x 1190
	4.25	Gabelaußenabstand	b5	mm	535
	4.32	Bodenfreiheit Mitte Radstand	m2	mm	23
	4.34.1	Arbeitsgangbreite (Palette 1000×1200 quer)	Ast	mm	2325
	4.34.2	Arbeitsgangbreite (Palette 800x1200 längs)	Ast	mm	2223
	4.35	Wenderadius	Wa	mm	1514
Leistungsdaten	5.1	Fahrgeschwindigkeit mit/ohne Last		km/h	6 / 6
	5.2	Hubgeschwindigkeit mit/ohne Last		m/s	0,17 / 0,27
	5.3	Senkgeschwindigkeit mit/ohne Last		m/s	0,31 / 0,19
	5.7	Steigfähigkeit mit/ohne Last		%	6 / 15
	5.8	Max. Steigfähigkeit mit/ohne Last		%	6 / 15
	5.10	Betriebsbremse			generatorisch

E-Motor/Elektronik	6.1	Fahrmotor, Leistung S2 60 min	kW	1,1
	6.2	Hubmotor, Leistung bei S3	kW	2,2
	6.3	Batterie nach DIN 43531/35/36		nein
	6.4	Batteriespannung/Nennkapazität	V / Ah	25,6 / 50
	6.5	Batteriegewicht	kg	23,8
	6.6.1	Energieverbrauch nach EN-Zyklus	kWh/h	0,42
	6.6.2	CO2 Äquivalent nach EN ISO 23308	kg/h	0,23
Sonstiges	8.1	Art der Fahrsteuerung		AC
	10.7	Schalldruckpegel nach EN12053	dB (A)	61

- Dieses Typenblatt nach VDI-Richtlinie 2198 nennt nur die technischen Werte des Standard-Gerätes. Abweichende Bereifungen, andere Hubgerüste, Zusatzeinrichtungen usw. können andere Werte ergeben.

Die Werte in der Tabelle gelten für Batterieraum XS, Hubgerüst MM1520, Radarmhub angehoben.

- VDI-Nr. 1.5: Im Doppelstockbetrieb: Masthub max. 0,8 t / Gesamtlast max. 1,8 t. Die größere Last ist auf den Radarmen (unten) zu transportieren.
- VDI-Nr. 1.8: Bei gesenkten Radarmen: x + 42 mm.
- VDI-Nr. 1.9: Bei gesenkten Radarmen: y + 42 mm.
- VDI-Nr. 3.3: Werte gelten für Lastrad Einfach / Tandem / Dreifach.
- VDI-Nr. 4.34.1: Bei gesenkten Radarmen: Ast + 35 mm.
- VDI-Nr. 4.34.2: Bei gesenkten Radarmen: Ast + 17 mm.
- VDI-Nr. 4.35: Bei gesenkten Radarmen: Wa + 42 mm.
- VDI-Nr. 6.2: Kennwert bei S3 = 5 % Einschaltdauer.
- VDI-Nr. 6.5: Bei 100 Ah Batterie: 35 kg.

Jungheinrich

Vertrieb Deutschland AG & Co. KG

Friedrich-Ebert-Damm 129
22047 Hamburg
Telefon 0800 222 585858*
*Deutschlandweit kostenlos

info@jungheinrich.de

Zertifiziert sind die deutschen Produktionswerke in Norderstedt, Moosburg und Landsberg sowie unser Ersatzteilzentrum in Kaltenkirchen.

ISO 9001
ISO 14001

Jungheinrich Flurförderzeuge entsprechen den europäischen Sicherheitsanforderungen.

CE

JUNGHEINRICH