

Elektro-Vierradstapler

EFG 540k–S50

LI-ION technology

JUNGHEINRICH

EFG 540k–S50

EFG 540k - 550

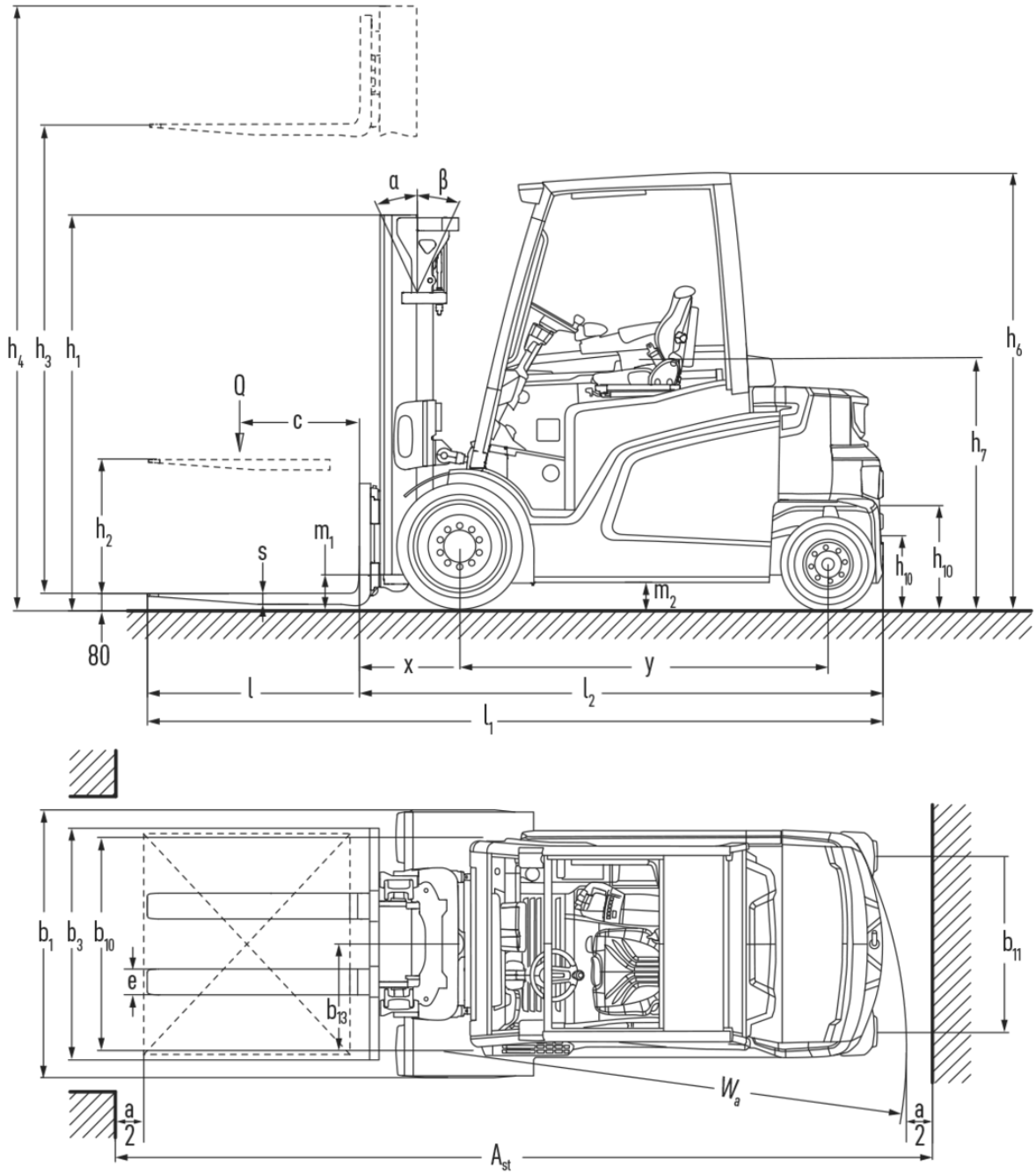

EFG S50

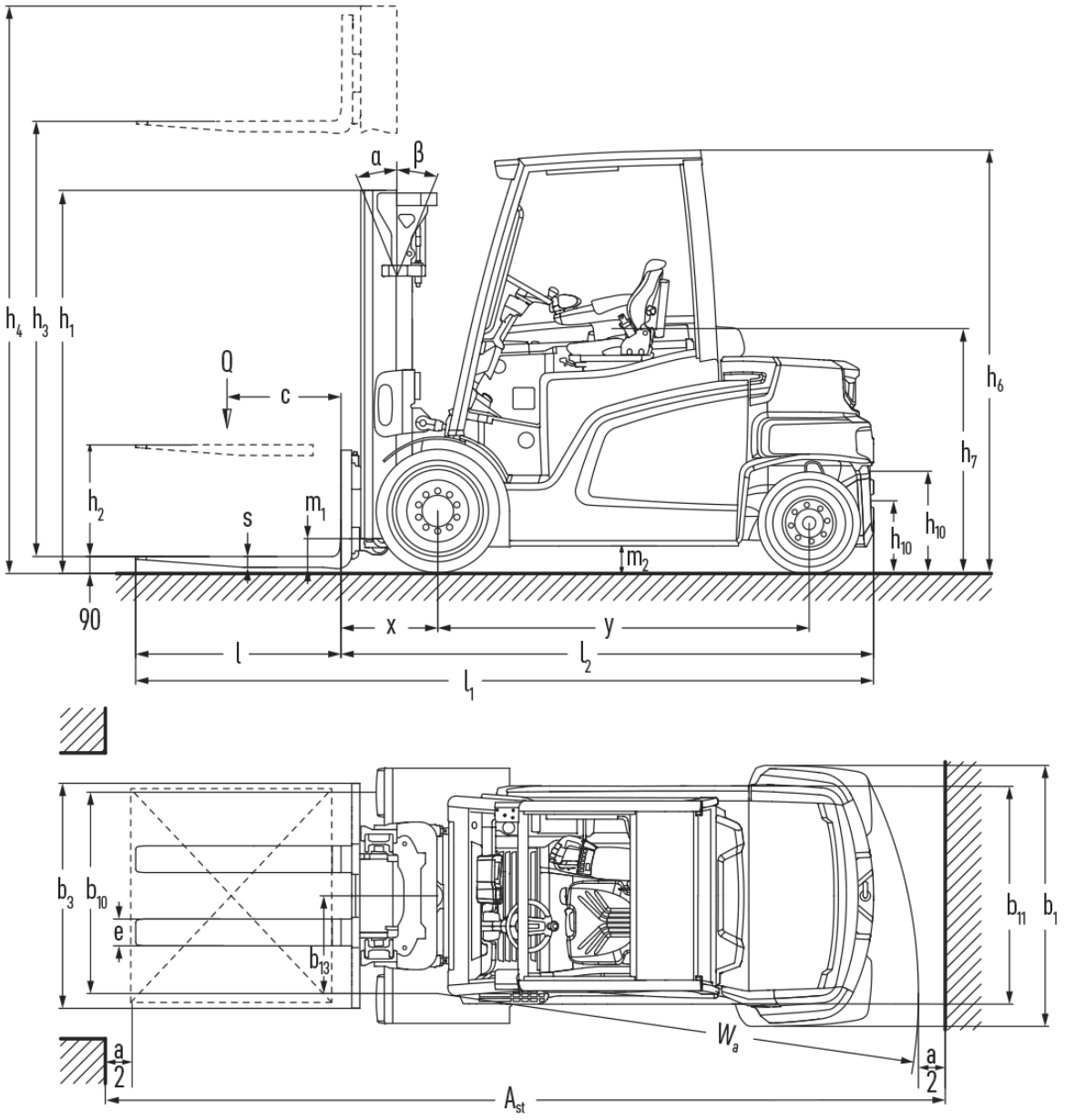
α
β
h4
h3
h1
Q
c
h2
s
m1
m2
h6
h7
h10
h10
90
x
y
l
l2
l1

b3
b10
e
b13
b11
b1
Wa
a
2
a
2
Ast

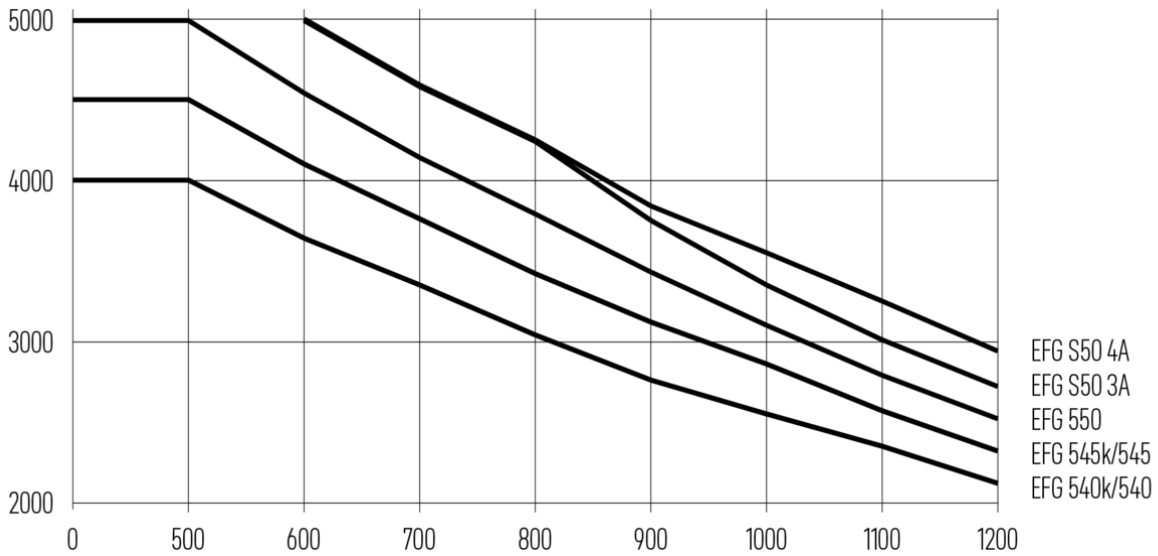
5000
4000
3000
2000
0
500
600
700
800
900
1000
1100
1200
EFG S50 4A
EFG S50 3A
EFG 550
EFG 545k/545
EFG 540k/540

EFG 540k–S50

EFG 540k, EFG 540	Hub (h3)	Höhe Hubgerüst eingefahren (h1)	Freihub (h2)	Höhe Hubgerüst ausgefahren (h4)
Dreifach-Hubgerüst DZ / Inklusive 3A Gabelträger mit 4 Rollen (Standard)	4150 mm	2121 mm	1382 mm	4889 mm
	4400 mm	2204 mm	1465 mm	5139 mm
	4700 mm	2304 mm	1565 mm	5439 mm
	4850 mm	2354 mm	1615 mm	5589 mm
	5000 mm	2404 mm	1665 mm	5739 mm
	5300 mm	2504 mm	1765 mm	6039 mm
	5500 mm	2571 mm	1832 mm	6239 mm
	6000 mm	2751 mm	2012 mm	6739 mm
	6500 mm	2931 mm	2170 mm	7261 mm
	7000 mm	3101 mm	2350 mm	7751 mm
	7500 mm	3281 mm	2490 mm	8291 mm
Dreifach-Hubgerüst DZ / passend für integrierten Seitenschieber 3A mit 6 Rollen (Option)	4150 mm	2121 mm	1232 mm	5039 mm
	4400 mm	2204 mm	1315 mm	5289 mm
	4700 mm	2304 mm	1415 mm	5589 mm
	5000 mm	2404 mm	1515 mm	5889 mm
	5500 mm	2571 mm	1682 mm	6389 mm
	6000 mm	2751 mm	1862 mm	6889 mm
	6500 mm	2931 mm	2042 mm	7389 mm
	7000 mm	3101 mm	2212 mm	7889 mm
	7500 mm	3281 mm	2392 mm	8389 mm
Zweifach-Hubgerüst ZT / Inklusive 3A Gabelträger mit 4 Rollen (Standard)	3000 mm	2271 mm	150 mm	3696 mm
	3300 mm	2421 mm	150 mm	3996 mm
	3500 mm	2529 mm	150 mm	4204 mm
	3700 mm	2621 mm	150 mm	4396 mm
	4000 mm	2776 mm	150 mm	4701 mm
	4300 mm	2921 mm	150 mm	4996 mm
	4500 mm	3021 mm	150 mm	5196 mm
	5000 mm	3271 mm	150 mm	5696 mm
	5500 mm	3521 mm	150 mm	6196 mm
Zweifach-Hubgerüst ZT / passend für integrierten Seitenschieber 3A mit 6 Rollen (Option)	3000 mm	2271 mm	150 mm	3839 mm
	3300 mm	2421 mm	150 mm	4139 mm
	3500 mm	2529 mm	150 mm	4339 mm
	3700 mm	2621 mm	150 mm	4539 mm
	4000 mm	2776 mm	150 mm	4839 mm
	4300 mm	2921 mm	1450 mm	5139 mm
	4500 mm	3021 mm	150 mm	5339 mm
	5000 mm	3271 mm	150 mm	5839 mm
	5500 mm	3521 mm	150 mm	6339 mm
Zweifach-Hubgerüst ZZ / Inklusive 3A Gabelträger mit 4 Rollen (Standard)	3142 mm	2304 mm	1565 mm	3881 mm
	3342 mm	2404 mm	1665 mm	4081 mm
	3542 mm	2504 mm	1765 mm	4281 mm

	4035 mm	2751 mm	2012 mm	4774 mm
Zweifach-Hubgerüst ZZ / passend für integrierten Seitenschieber 3A mit 6 Rollen (Option)	3142 mm	2304 mm	1415 mm	4031 mm
	3342 mm	2404 mm	1515 mm	4231 mm
	3542 mm	2504 mm	1615 mm	4431 mm
	4035 mm	2751 mm	1862 mm	4924 mm
EFG 545k, EFG 545, EFG 550	**Hub (h3)**	**Höhe Hubgerüst eingefahren (h1)**	**Freihub (h2)**	**Höhe Hubgerüst ausgefahren (h4)**
Dreifach-Hubgerüst DZ / Inklusive 3A Gabelträger mit 6 Rollen (Standard) / passend für integrierten Seitenschieber 3A mit 6 Rollen (Option)	4150 mm	2121 mm	1232 mm	5039 mm
	4400 mm	2204 mm	1315 mm	5289 mm
	4700 mm	2304 mm	1415 mm	5589 mm
	4850 mm	2354 mm	1465 mm	5739 mm
	5000 mm	2404 mm	1515 mm	5889 mm
	5300 mm	2504 mm	1615 mm	6189 mm
	5500 mm	2571 mm	1682 mm	6389 mm
	6000 mm	2751 mm	1862 mm	6889 mm
	6500 mm	2931 mm	2042 mm	7389 mm
	7000 mm	3101 mm	2212 mm	7889 mm
	7500 mm	3281 mm	2392 mm	8389 mm
Zweifach-Hubgerüst ZT / Inklusive 3A Gabelträger mit 6 Rollen (Standard) / passend für integrierten Seitenschieber 3A mit 6 Rollen (Option)	3000 mm	2271 mm	150 mm	3839 mm
	3300 mm	2421 mm	150 mm	4139 mm
	3500 mm	2529 mm	150 mm	4339 mm
	3700 mm	2621 mm	150 mm	4539 mm
	4000 mm	2776 mm	150 mm	4839 mm
	4300 mm	2921 mm	150 mm	5139 mm
	4500 mm	3021 mm	150 mm	5339 mm
	5000 mm	3271 mm	150 mm	5839 mm
	5500 mm	3521 mm	150 mm	6339 mm
Zweifach-Hubgerüst ZZ / Inklusive 3A Gabelträger mit 6 Rollen (Standard) / passend für integrierten Seitenschieber 3A mit 6 Rollen (Option)	3142 mm	2304 mm	1415 mm	4031 mm
	3342 mm	2404 mm	1515 mm	4231 mm
	3542 mm	2504 mm	1615 mm	4431 mm
	4035 mm	2751 mm	1862 mm	4924 mm
EFG S50	**Hub (h3)**	**Höhe Hubgerüst eingefahren (h1)**	**Freihub (h2)**	**Höhe Hubgerüst ausgefahren (h4)**
Dreifach-Hubgerüst DZ / Inklusive 4A Gabelträger mit 6 Rollen (Standard)	3875 mm	2121 mm	1117 mm	4879 mm
	4120 mm	2204 mm	1200 mm	5124 mm
	5020 mm	2504 mm	1500 mm	6024 mm
	5220 mm	2571 mm	1567 mm	6224 mm
	5750 mm	2751 mm	1747 mm	6754 mm
	6780 mm	3101 mm	2097 mm	7784 mm
	7320 mm	3281 mm	2277 mm	8324 mm
Dreifach-Hubgerüst DZ / Passend für 3A Gabelträger mit 6 Rollen (Option)	4050 mm	2121 mm	1232 mm	4939 mm
	4300 mm	2204 mm	1315 mm	5189 mm
	4600 mm	2304 mm	1415 mm	5489 mm
	5200 mm	2504 mm	1615 mm	6089 mm
	5400 mm	2571 mm	1682 mm	6289 mm

	5720 mm	2681 mm	1792 mm	6609 mm
	6460 mm	2931 mm	2042 mm	7349 mm
	6960 mm	3101 mm	2212 mm	7849 mm
	7500 mm	3281 mm	2392 mm	8389 mm
Dreifach-Hubgerüst DZ / passend für integrierten Seitenschieber 4A mit 6 Rollen (Option)	4050 mm	2121 mm	1232 mm	4939 mm
	4300 mm	2204 mm	1315 mm	5189 mm
	4600 mm	2304 mm	1415 mm	5489 mm
	4900 mm	2404 mm	1515 mm	5789 mm
	5200 mm	2504 mm	1615 mm	6089 mm
	5400 mm	2571 mm	1682 mm	6289 mm
	5720 mm	2681 mm	1792 mm	6609 mm
	6460 mm	2931 mm	2042 mm	7349 mm
	6960 mm	3101 mm	2212 mm	7849 mm
	7500 mm	3281 mm	2392 mm	8389 mm
Zweifach-Hubgerüst ZT / Inklusive 4A Gabelträger mit 6 Rollen (Standard)	2846 mm	2329 mm	150 mm	3800 mm
	3246 mm	2529 mm	150 mm	4200 mm
	3430 mm	2621 mm	150 mm	4384 mm
	3740 mm	2776 mm	150 mm	4694 mm
	4030 mm	2921 mm	150 mm	4984 mm
	4230 mm	3021 mm	150 mm	5184 mm
	4730 mm	3271 mm	150 mm	5684 mm
	5230 mm	3521 mm	150 mm	6184 mm
Zweifach-Hubgerüst ZT / Passend für 3A Gabelträger mit 6 Rollen (Option)	3000 mm	2271 mm	150 mm	3839 mm
	3300 mm	2421 mm	150 mm	4139 mm
	3500 mm	2529 mm	150 mm	4339 mm
	3700 mm	2621 mm	150 mm	4539 mm
	4000 mm	2776 mm	150 mm	4839 mm
	4300 mm	2921 mm	150 mm	5139 mm
	4500 mm	3021 mm	150 mm	5339 mm
	5000 mm	3271 mm	150 mm	5839 mm
	5500 mm	3521 mm	150 mm	6339 mm
Zweifach-Hubgerüst ZT / passend für integrierten Seitenschieber 4A mit 6 Rollen (Option)	5000 mm	3271 mm	150 mm	5866 mm
	5500 mm	3521 mm	150 mm	6366 mm
Zweifach-Hubgerüst ZZ / Inklusive 4A Gabelträger mit 6 Rollen (Standard)	2932 mm	2304 mm	1300 mm	3936 mm
	3132 mm	2404 mm	1400 mm	4136 mm
	3332 mm	2504 mm	1500 mm	4336 mm
	3825 mm	2751 mm	1747 mm	4829 mm
Zweifach-Hubgerüst ZZ / Passend für 3A Gabelträger mit 6 Rollen (Option)	3092 mm	2304 mm	1415 mm	3981 mm
	3292 mm	2404 mm	1515 mm	4181 mm
	3492 mm	2504 mm	1615 mm	4381 mm
	3985 mm	2751 mm	1862 mm	4874 mm
Zweifach-Hubgerüst ZZ / passend für integrierten Seitenschieber 4A mit 6 Rollen (Option)	3292 mm	2404 mm	1515 mm	4181 mm
	3492 mm	2504 mm	1615 mm	4381 mm
	3985 mm	2751 mm	1862 mm	4874 mm

VDI-Tabelle

Kennzeichen	1.1	Hersteller (Kurzbezeichnung)			Jungheinrich						
	1.2	Typzeichen des Herstellers			EFG 540k	EFG 540	EFG 545k	EFG 545	EFG 550	EFG S50	
	1.3	Antrieb			Elektro						
	1.4	Bedienung			Sitz						
	1.5	Tragfähigkeit/Last	Q	kg	4000		4500		4990	5000	
	1.6	Lastschwerpunktabstand	c	mm	500					600	
	1.8	Lastabstand	x	mm	532					547	
	1.9	Radstand	y	mm	1856	2000	1856	2000		2080	
Gewichte	2.1.1	Eigengewicht (inkl. Batterie)		kg	6931	6854	7305	7290	7700	8248	
	2.2	Achslast mit Last vorn/hinten		kg	9887 / 1044	9853 / 1000	10691 / 1115	10655 / 1135	11488 / 1212	11881 / 1367	
	2.3	Achslast ohne Last vorn/hinten		kg	3663 / 3268	3789 / 3064	3688 / 3617	3833 / 3457	3908 / 3792	4124 / 4124	
Räder/Fahrwerk	3.2	Reifengröße, vorn			355/45-15 (28x12,5-15)						
	3.3	Reifengröße, hinten			200/75-9 (21x8-9)					250/60-12 (23x10-12)	
	3.5	Räder, Anzahl vorn/hinten (x=angetrieben)			2x/2						
	3.6	Spurweite, vorn	b10	mm	1155						
	3.7	Spurweite, hinten	b11	mm	950					1200	
Grundabmessungen	4.1	Neigung Hubgerüst vor/zurück	a/ß	°	6 / 8						
	4.2	Höhe Hubgerüst eingefahren (h1)	h1	mm	2421					2621	
	4.3	Freihub (h2)	h2	mm	150						
	4.4	Hub (h3)	h3	mm	3300					3430	
	4.5	Höhe Hubgerüst ausgefahren (h4)	h4	mm	3996		4139			4384	
	4.7	Höhe Schutzdach (Kabine)	h6	mm	2360		2359			2357	
	4.8	Sitzhöhe/Standhöhe	h7	mm	1345		1344			1342	
	4.12	Kupplungshöhe	h10	mm	406	407	406	407	406	404	
	4.12.1	2. Kupplungshöhe		mm	569	570	569	571	569		
	4.19	Gesamtlänge	l1	mm	3834	3978	3834	3978		4132	
	4.20	Länge einschließlich Gabelrücken	l2	mm	2684	2828	2684	2828		2982	
	4.21.1	Gesamtbreite	b1	mm	1453					1461	
	4.22	Gabelzinkenmaße	s/e/l	mm	50 x 125 x 1150				50 x 150 x 1150	60 x 150 x 1150	
	4.24	Gabelträgerbreite	b3	mm	1260						
	4.31	Bodenfreiheit mit Last unter Hubgerüst	m1	mm	158		156	157	155	156	
	4.32	Bodenfreiheit Mitte Radstand	m2	mm	141		140			137	
	4.34.1	Arbeitsgangbreite (Palette 1000×1200 quer)	Ast	mm	4073	4222	4073	4222		4543	
	4.34.2	Arbeitsgangbreite (Palette 800x1200 längs)	Ast	mm	4273	4422	4273	4422		4743	
	4.35	Wenderadius	Wa	mm	2341	2490	2341	2490		2796	
	4.36	Kleinster Drehpunktabstand	b13	mm	653	701	653	701		765	

Leistungsdaten	5.1	Fahrgeschwindigkeit mit/ohne Last (Efficiency | drivePLUS)	km/h	17 / 17 | 20 / 20					17 / 17 | 17 / 18
	5.2	Hubgeschwindigkeit mit/ohne Last (Efficiency | liftPLUS)	m/s	0,4 / 0,45 | 0,4 / 0,51		0,38 / 0,45 | 0,44 / 0,47		0,37 / 0,45 | 0,44 / 0,5	
	5.3	Senkgeschwindigkeit mit/ohne Last (Efficiency | liftPLUS)	m/s	0,55 / 0,5 | 0,55 / 0,5				0,48 / 0,54 | 0,48 / 0,54	0,48 / 0,49 | 0,49 / 0,5
	5.5	Zugkraft mit/ohne Last (Efficiency | drivePLUS)	N	6500 / 6500 | 6500 / 6500					
	5.6	Max. Zugkraft mit/ohne Last (Efficiency | drivePLUS)	N	18200 / 18200 | 22000 / 22000					
	5.7	Steigfähigkeit mit/ohne Last (Efficiency | drivePLUS)	%	8,5 / 13,5 | 10,9 / 17,3	8,6 / 13,7 | 11 / 17,6	7,8 / 12,6 | 10 / 16,2	8,1 / 12,8 | 10 / 16,3	7,3 / 12,1 | 9,4 / 15,6	7 / 11,3 | 9 / 15
	5.8	Max. Steigfähigkeit mit/ohne Last (Efficiency | drivePLUS)	%	17 / 27,4 | 18,5 / 31,5	17,2 / 27,9 | 18,5 / 31,5	15,6 / 25,6 | 17,9 / 29,6	15,7 / 25,8 | 18 / 29,8	14,6 / 24,5 | 16,7 / 28,2	14 / 22,8 | 16 / 26
	5.9	Beschleunigungszeit mit/ohne Last (Efficiency | drivePLUS)	s	6,6 / 6,2 | 6 / 5,3		6,8 / 6,4 | 6,2 / 5,5		7 / 6,6 | 6,2 / 5,5	7,2 / 6,8 | 6,3 / 5,6
	5.10	Betriebsbremse		Reibbremse (hydraulisch betätigt)					
E-Motor/Elektronik	6.1	Fahrmotor, Leistung S2 60 min (Efficiency | drivePLUS)	kW	10,3 | 16					
	6.1.1	2. Fahrmotor, Leistung S2 60 min (Efficiency | drivePLUS)	kW	10,3 | 16					
	6.2	Hubmotor, Leistung bei S3 (Efficiency | liftPLUS)	kW	26,5 | 28					
	6.4	Batteriespannung/Nennkapazität	V / Ah	80 / 775	80 / 930	80 / 775	80 / 930		
	6.5	Batteriegewicht	kg	1863	2178	1863	2178		
	6.6.1	Energieverbrauch nach EN-Zyklus (Efficiency | PLUS)	kWh/h	10,1 | 10,5	10,1 | 10,4	11 | 11,3		11,6 | 12,1	12,5 | 12,5
	6.6.2	CO2 Äquivalent nach EN ISO 23308 (Efficiency | PLUS)	kg/h	5,46 | 5,7	5,46 | 5,6	5,94 | 6,1		6,27 | 6,5	6,75 | 6,8
	6.7	Umschlagleistung (Efficiency | PLUS)	t/h	248 | 264		266 | 288		315 | 330	295 | 320
	6.8	Umschlageffizienz nach VDI 2198 (Efficiency | PLUS)	t/kWh	23,3 | 21,5		24,9 | 23,1		27,1 | 25,3	26 | 24
Sonstiges	10.1	Arbeitsdruck für Anbaugerät	bar	240					
	10.2	Ölstrom für Anbaugeräte	l/min	45					

- Dieses Typenblatt nach VDI-Richtlinie 2198 nennt nur die technischen Werte des Standard-Gerätes. Abweichende Bereifungen, andere Hubgerüste, Zusatzeinrichtungen usw. können andere Werte ergeben.

Jungheinrich

Vertrieb Deutschland AG & Co. KG

Friedrich-Ebert-Damm 129
22047 Hamburg
Telefon 0800 222 585858*
*Deutschlandweit kostenlos

info@jungheinrich.de

Zertifiziert sind die deutschen Produktionswerke in Norderstedt, Moosburg und Landsberg sowie unser Ersatzteilzentrum in Kaltenkirchen.

ISO 9001
ISO 14001

Jungheinrich Flurförderzeuge entsprechen den europäischen Sicherheitsanforderungen.

CE

JUNGHEINRICH