

Mobile Robot

EAC 212a

Hubhöhe: 250-1200 mm / Tragfähigkeit: 1200 kg

LI-ION technology

JUNGHEINRICH

EAC 212a

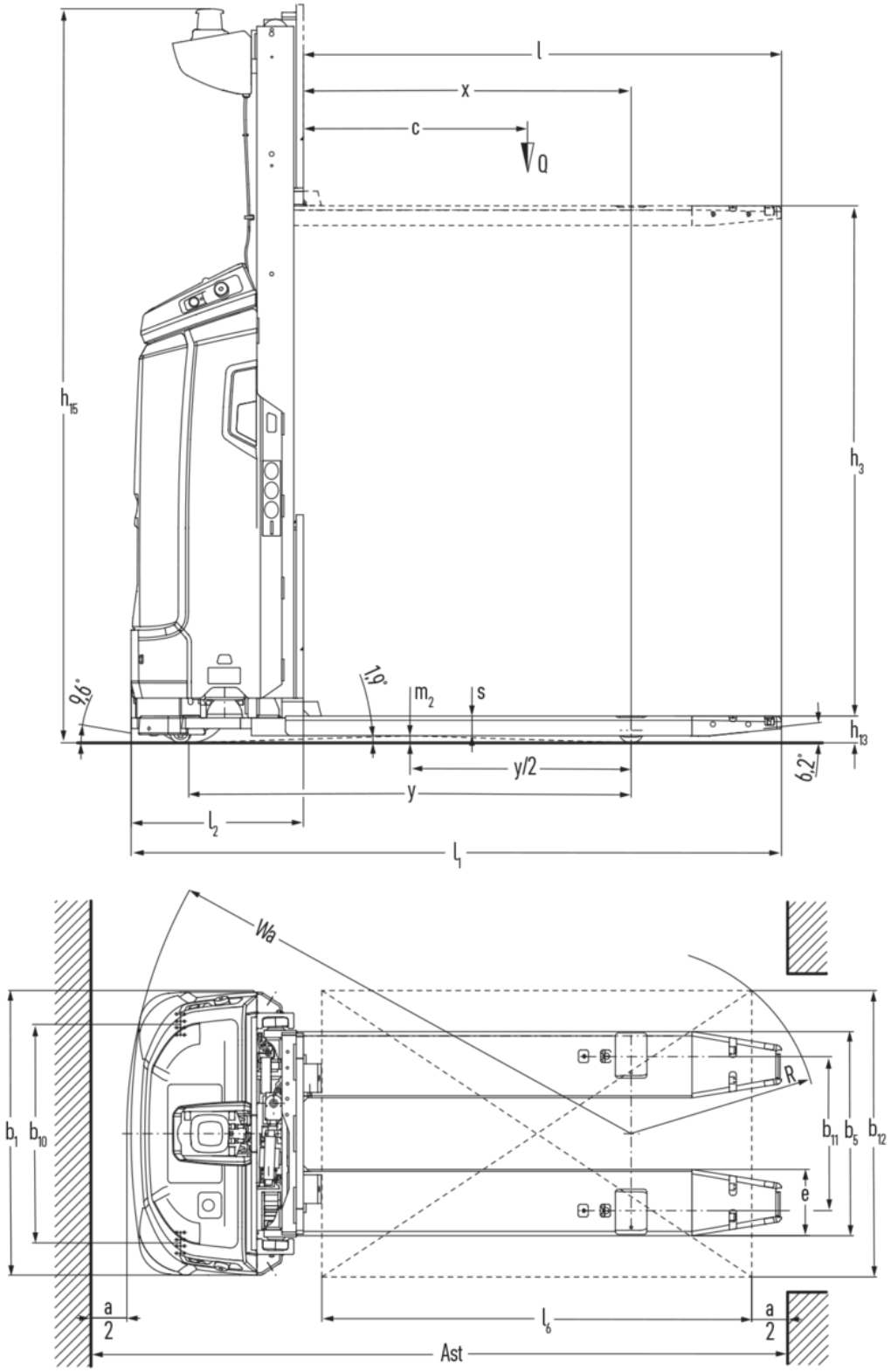
l
x
c
Q
h15
h3
9.6°
1.9°
m2
s
h13
6.2°
y/2
y
l2
l1
Wa
b1
b10
R
b11
b5
b12
e
a
2
l6
a
2
Ast

VDI-Tabelle

Kennzeichen	1.1	Hersteller (Kurzbezeichnung)			Jungheinrich
	1.2	Typzeichen des Herstellers			EAC 212a
	1.3	Antrieb			Elektro
	1.4	Bedienung			Automatik
	1.5	Tragfähigkeit/Last	Q	kg	1200
	1.6	Lastschwerpunktabstand	c	mm	700
	1.8	Lastabstand	x	mm	915
	1.9	Radstand	y	mm	1235
Gewichte	2.1.1	Eigengewicht (inkl. Batterie)		kg	696
	2.3	Achslast ohne Last vorn/hinten		kg	537 / 159
Räder/Fahrwerk	3.1	Bereifung			Polyurethan (PU)
	3.2	Reifengröße, vorn			ø230x65
	3.3	Reifengröße, hinten			ø70x75
	3.4	Zusatzräder			ø60x35
	3.5	Räder, Anzahl vorn/hinten (x=angetrieben)			1(x) + 2 / 2
	3.6	Spurweite, vorn	b10	mm	610
	3.7	Spurweite, hinten	b11	mm	430
Grundabmessungen	4.2.1	Gesamthöhe	h15	mm	2050
	4.4	Hub (h3)	h3	mm	1425
	4.15	Höhe gesenkt	h13	mm	75
	4.19	Gesamtlänge	l1	mm	1816
	4.20	Länge einschließlich Gabelrücken	l2	mm	481
	4.21.1	Gesamtbreite	b1	mm	795
	4.22	Gabelzinkenmaße	s/e/l	mm	55 x 185 x 1335
	4.25	Gabelaußenabstand	b5	mm	570
	4.32	Bodenfreiheit Mitte Radstand	m2	mm	20
Leistungsdaten	5.1	Fahrgeschwindigkeit mit/ohne Last		km/h	6 / 6
	5.7	Steigfähigkeit mit/ohne Last		%	0 / 0
	5.10	Betriebsbremse			generatorisch
E-Motor/Elektronik	6.1	Fahrmotor, Leistung S2 60 min		kW	2
	6.2	Hubmotor, Leistung bei S3		kW	2,2
	6.3	Batterie nach DIN 43531/35/36			nein
	6.4	Batteriespannung/Nennkapazität		V / Ah	25,6 / 130
	6.5	Batteriegewicht		kg	55

Sonstiges	10.7	Schalldruckpegel nach EN12053	dB (A)	55

- Dieses Typenblatt nach VDI-Richtlinie 2198 nennt nur die technischen Werte des Standard-Gerätes. Abweichende Bereifungen, andere Hubgerüste, Zusatzeinrichtungen usw. können andere Werte ergeben.

Jungheinrich

Vertrieb Deutschland AG & Co. KG

Friedrich-Ebert-Damm 129
22047 Hamburg
Telefon 0800 222 585858*
*Deutschlandweit kostenlos

info@jungheinrich.de

Zertifiziert sind die deutschen Produktionswerke in Norderstedt, Moosburg und Landsberg sowie unser Ersatzteilzentrum in Kaltenkirchen.

ISO 9001
ISO 14001

Jungheinrich Flurförderzeuge entsprechen den europäischen Sicherheitsanforderungen.

CE

JUNGHEINRICH