

Ηλεκτροκίνητο παλετοφόρο μηχάνημα πεζού χειριστή

AME 15

ύψος ανύψωσης: 115 mm / Φέρουσα ικανότητα: 1500 kg

LI-ION technology

JUNGHEINRICH

AME 15

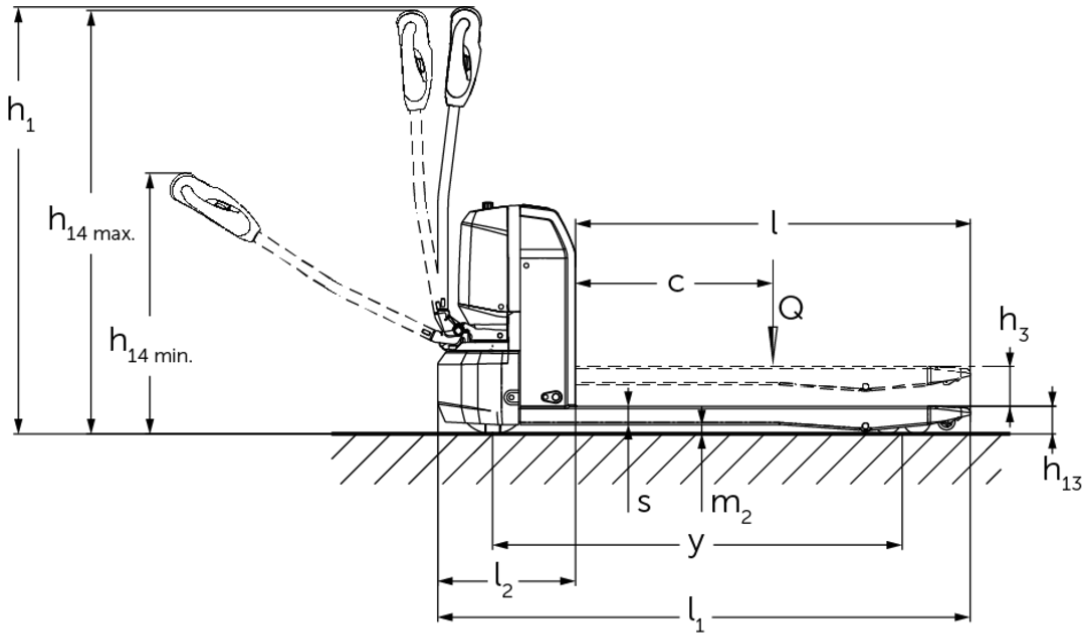
h1
h14 max.
h14 min.
l
c
Q
h3
h13
s
m2
y
l2
l1

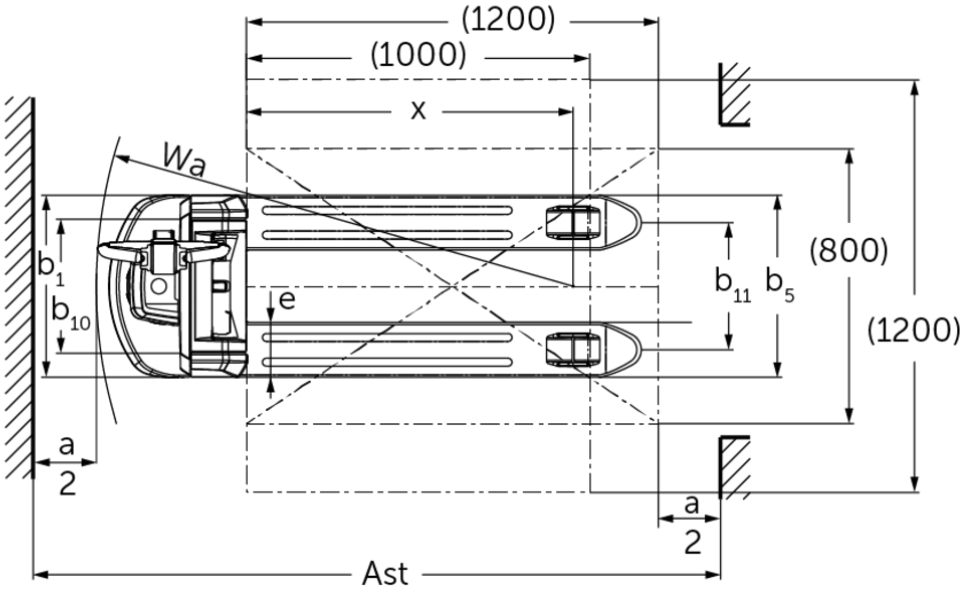
(1200)
(1000)
x
Wa
b1
b10
e
b11
b5
(800)
(1200)
a
2
a
2
Ast

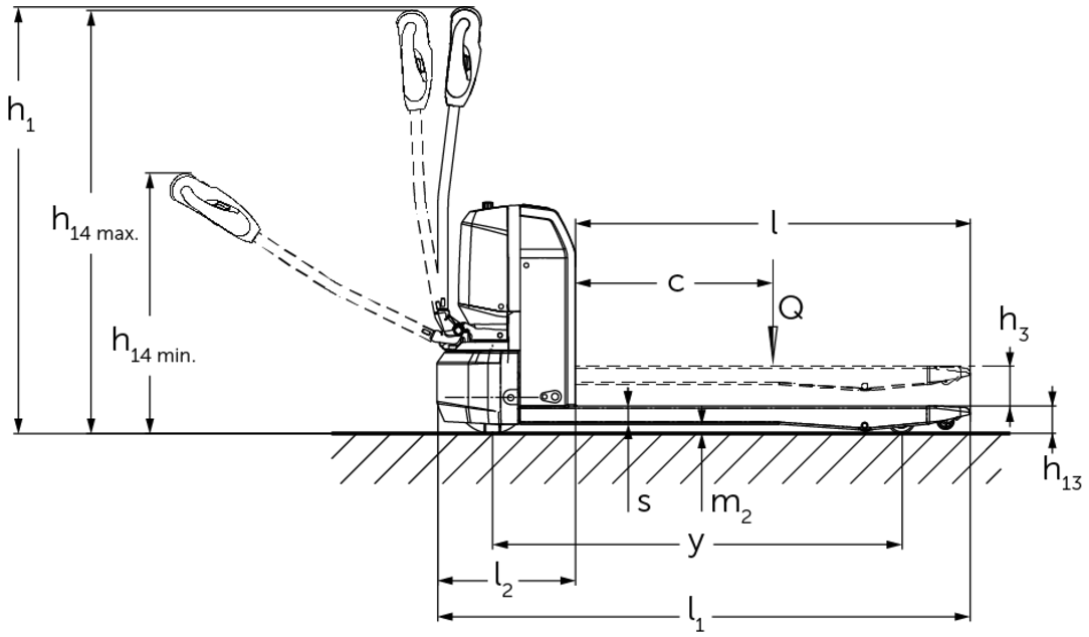
h1
h14 max.
h14 min.
l
c
Q
h3
h13
s
m2
y
l2
l1

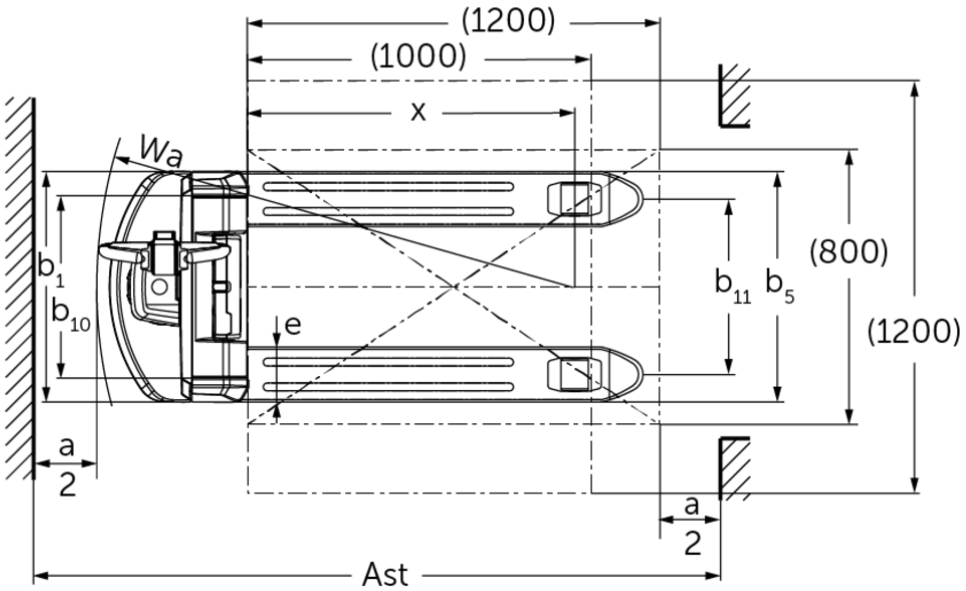
(1200)
(1000)
x
wa
b1
b10
e
b11
b5
(800)
(1200)
a
2
a
2
Ast

πίνακας VDI

σημάδι	1.1	Κατασκευαστής (μικρό όνομα)			Jungheinrich							
	1.2	Σήμα τύπου του κατασκευαστή			AME 15 (530x800, V-BV)	AME 15 (530x1000, V-BV)	AME 15 (530x1150, V-BV)	AME 15 (530x1150, V-BV, LG)	AME 15 (530x1.150, V-GV)	AME 15 (670x1000, V-BV)	AME 15 (670x1150, V-BV)	AME 15 (670x1.150, V-GV)
	1.3	Μηχανισμός κίνησης			Ηλεκτρο-							
	1.4	Χειρισμός			με πεζό χειριστή							
	1.5	φέρουσα ικανότητα / φορτίο	Q	kg	1500							
	1.6	Απόσταση κέντρου βάρους φορτίου	c	mm	600							
	1.8	Απόσταση φορτίου	x	mm	602	802	952			802	952	
	1.9	Μεταξόνιο	y	mm	843	1043	1193			1043	1193	
βάρη	2.1.1	Ίδιο βάρος (με μπαταρία)		kg	129	137	142			155	160	
	2.2	Φορτίο άξονα με φορτίο μπροστά/πίσω		kg	533 / 1096	539 / 1098	542 / 1100			557 / 1098	560 / 1100	
	2.3	Φορτίο άξονα χωρίς φορτίο μπροστά/πίσω		kg	103 / 26	109 / 28	112 / 30			127 / 28	130 / 30	
Τροχοί/Πλαίσιο	3.1	Ελαστικά			Πολυουρεθάνη (PU)							
	3.2	Μέγεθος ελαστικών, μπροστά			Ø210 x 70							
	3.3	Μέγεθος ελαστικών, πίσω			Ø80 x 70 (Ø80 x 93)							
	3.4	Πρόσθετοι τροχοί			Ø62,5 x 45							
	3.5	Τροχοί, αριθμός μπροστά / πίσω (x = καθοδηγούμενοι)			1x +2 / 4 (1x +2 / 2)							
	3.6	Μετατρόχιο, μπροστά	b10	mm	390					530		
	3.7	Μετατρόχιο, πίσω	b11	mm	370					510		
Βασικές διαστάσεις	4.2.1	Συνολικό ύψος	h15	mm	673							
	4.4	Ανύψωση (h3)	h3	mm	115							
	4.9	Ύψος λαβής βραχίονα χειρισμού στη θέση οδήγησης ελάχ./μέγ.	h14	mm	700 / 1190							
	4.15	Ύψος σε κατεβασμένη θέση	h13	mm	80							
	4.19	Συνολικό μήκος	l1	mm	1200	1400	1550			1400	1550	
	4.20	Μήκος, συμπεριλαμβανομένου του πίσω μέρους περόνης	l2	mm	400							
	4.21.1	Συνολικό πλάτος	b1	mm	530					670		
	4.22	διαστάσεις διχαλών περόνης	s/e/l	mm	53 x 160 x 800	53 x 160 x 1000	53 x 160 x 1150			53 x 160 x 1000	53 x 160 x 1150	
	4.25	Εξωτερική απόσταση περονών	b5	mm	530					670		
	4.32	Απόσταση από το έδαφος έως το κέντρο του μεταξόνιου	m2	mm	27							
	4.34.2	Πλάτος εργασίας (παλέτα 800x1200 κατά μήκος)	Ast	mm	1958	2003	2060			2003	2060	
	4.35	Ακτίνα στροφής	Wa	mm	1039	1239	1389			1239	1389	

Δεδομένα ισχύος	5.1	Ταχύτητα οδήγησης με/χωρίς φορτίο	km/h	5 / 5,5
	5.2	Ταχύτητα ανύψωσης με/χωρίς φορτίο	m/s	0,03 / 0,04
	5.3	Ταχύτητα κατεβάσματος με/χωρίς φορτίο	m/s	0,06 / 0,05
	5.8	Μέγ. ικανότητα αναρρίχησης με/χωρίς φορτίο	%	8 / 20
	5.10	Ποδόφρενο		ηλεκτρομαγνητικό
Ηλεκτρικό μοτέρ / Ηλεκτρονικά	6.1	Κινητήρας οδήγησης, ισχύς S2 60 min	kW	0,75
	6.2	Κινητήρας ανύψωσης, ισχύς με S3	kW	0,8
	6.4	Τάση μπαταρίας / Ονομαστική χωρητικότητα	V / Ah	48 / 15
	6.5	Βάρος μπαταρίας	kg	7,5
	6.6	Κατανάλωση ενέργειας βάσει κύκλου VDI	kWh/h	0,15
άλλος	8.1	Είδος ελέγχου οδήγησης		παλμικό/DC
	10.7	Στάθμη ηχητικής πίεσης κατά EN12053	dB (A)	70

- Αυτό το δελτίο τύπου κατά την Οδηγία VDI 2198 αναφέρει μόνο τις τεχνικές τιμές του βασικού μηχανήματος. Οι τιμές μπορεί να διαφέρουν, αν χρησιμοποιούνται άλλα ελαστικά, διαφορετικοί ιστοί, προσαρτώμενες συσκευές κ.λπ.

- Αρ. VDI 4.2.1: Συνολικό ύψος h15 = Ύψος μηχανήματος χωρίς βραχίονα χειρισμού.

Jungheinrich Hellas ΕΠΕ

Φιλιππουπόλεως 10, Θέση Λουτρό
13678 Αχαρνές
Τηλ. 210 2447800
Φαξ 210 2447799

info@jungheinrich.gr

www.jungheinrich.gr

Τα εργοστάσια παραγωγής στο Norderstedt, Moosburg και Landsberg είναι πιστοποιημένα όπως αντίστοιχα και το κέντρο διακίνησης ανταλλακτικών στο Καλτενκιρχεν

ISO 9001
ISO 14001

CE

JUNGHEINRICH