

Μηχάνημα οριζόντιας συλλογής παραγγελιών

ECE 225 / 227 / 230

ύψος ανύψωσης: 125 mm / Φέρουσα ικανότητα: 2500-3000 kg

LI-ION technology

JUNGHEINRICH

ECE 225 / 227 / 230

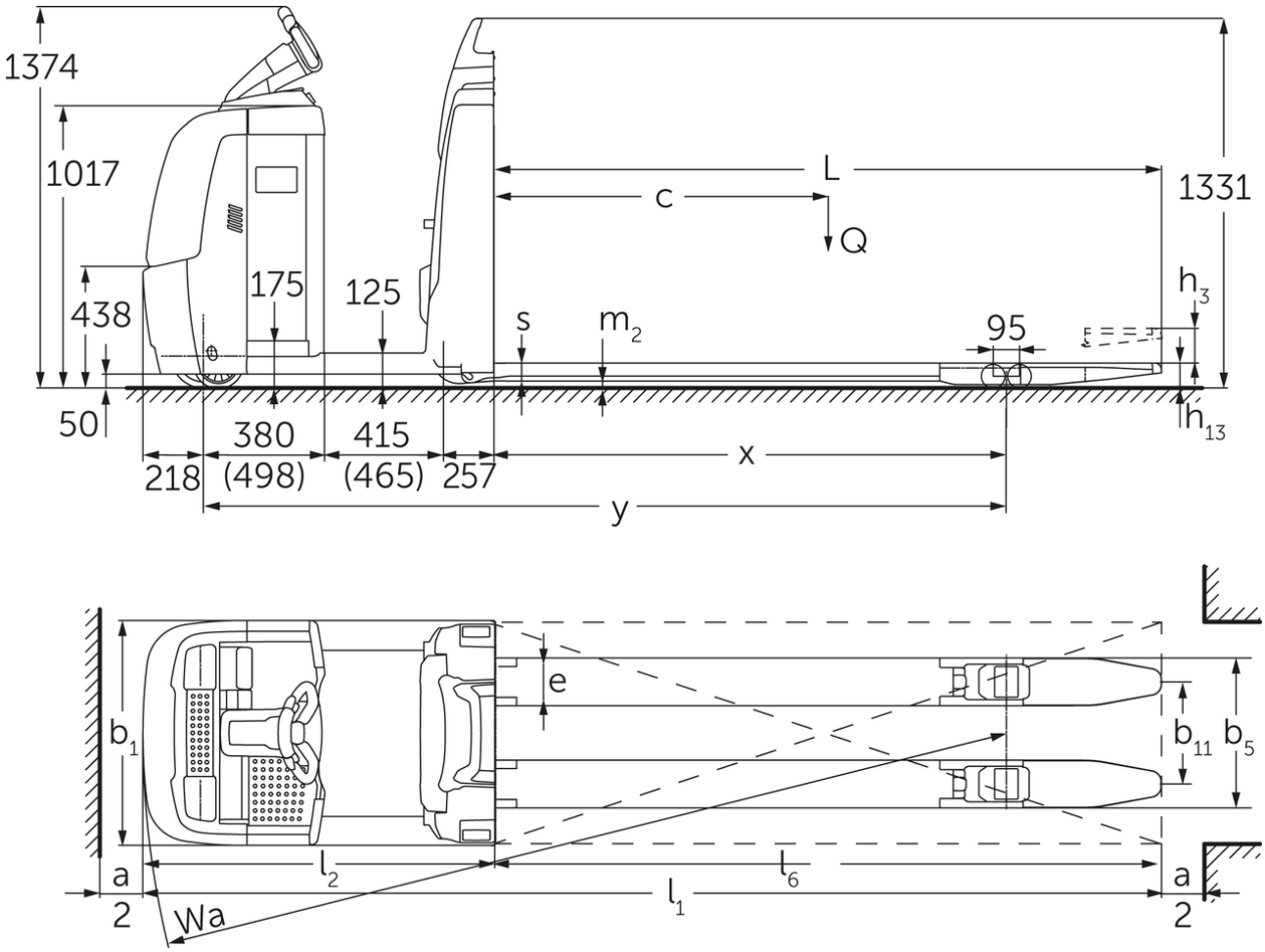

OEE 220/225 (2015)

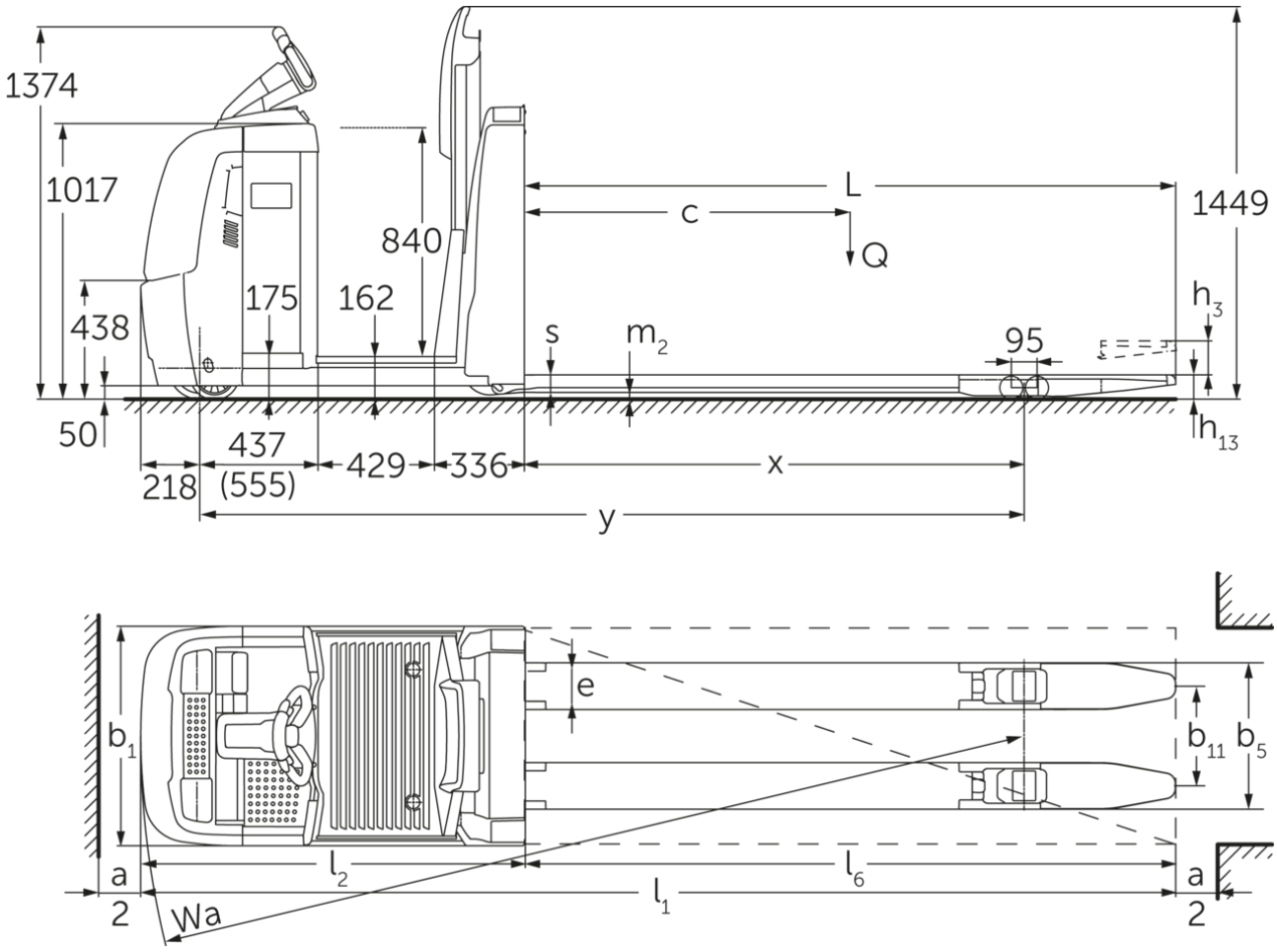
1374
1017
438
50
175
162
840
L
c
Q
1449
h3
s
m2
95
h13
437
218
(555)
429
336
x
y
b1
e
b11
b5
a
2
l2
l6
l1
Wa

πίνακας VDI

σημάδι	1.1	Κατασκευαστής (μικρό όνομα)			Jungheinrich			
	1.2	Σήμα τύπου του κατασκευαστή			ECE 225	ECE 225 HP	ECE 227	ECE 230
	1.3	Μηχανισμός κίνησης			Ηλεκτρο-			
	1.4	Χειρισμός			Μηχάνημα συλλογής παραγγελιών			
	1.5	φέρουσα ικανότητα / φορτίο	Q	kg	2500		2700	3000
	1.6	Απόσταση κέντρου βάρους φορτίου	c	mm	1200			1800
	1.8	Απόσταση φορτίου	x	mm	1518			2690
	1.9	Μεταξόνιο	y	mm	2570	2720	2570	3849
βάρη	2.1.1	Ίδιο βάρος (με μπαταρία)		kg	975	1110	975	1550
	2.2	Φορτίο άξονα με φορτίο μπροστά/πίσω		kg	1130 / 2345	1135 / 2475	1130 / 2345	1720 / 2820
	2.3	Φορτίο άξονα χωρίς φορτίο μπροστά/πίσω		kg	763 / 212	847 / 263	763 / 212	1080 / 460
Τροχοί/Πλαίσιο	3.1	Ελαστικά			Πολυουρεθάνη (PU)			
	3.2	Μέγεθος ελαστικών, μπροστά			Ø 230 x 78			
	3.3	Μέγεθος ελαστικών, πίσω			Ø 85 x 85			
	3.4	Πρόσθετοι τροχοί			Ø 180 x 65			
	3.5	Τροχοί, αριθμός μπροστά / πίσω (x = καθοδηγούμενοι)			1+1x/4			
	3.6	Μετατρόχιο, μπροστά	b10	mm	481			
	3.7	Μετατρόχιο, πίσω	b11	mm	338			378
	3.7.1	2. Μετατρόχιο, πίσω		mm	368			-
	3.7.2	3. Μετατρόχιο, πίσω		mm	498			-
Βασικές διαστάσεις	4.4	Ανύψωση (h3)	h3	mm	125			
	4.9	Ύψος λαβής βραχίονα χειρισμού στη θέση οδήγησης ελάχ./μέγ.	h14	mm	1374 / 1418			
	4.14	Ύψος όρθιας στάσης σε ανύψωση	h12	mm	-	1002	-	
	4.15	Ύψος σε κατεβασμένη θέση	h13	mm	90			
	4.19	Συνολικό μήκος	l1	mm	3670	3820	3670	5000
	4.20	Μήκος, συμπεριλαμβανομένου του πίσω μέρους περόνης	l2	mm	1270	1420	1270	1400
	4.21.1	Συνολικό πλάτος	b1	mm	810			830
	4.22	διαστάσεις διχαλών περόνης	s/ e/l	mm	60 x 172 x 2400			70 x 200 x 3600
	4.25	Εξωτερική απόσταση περονών	b5	mm	510			580
	4.32	Απόσταση από το έδαφος έως το κέντρο του μεταξόνιου	m2	mm	25			
	4.34.2	Πλάτος εργασίας (παλέτα 800x1200 κατά μήκος)	Ast	mm	3870	4020	3870	5200
	4.35	Ακτίνα στροφής	Wa	mm	2788	2938	2788	4090
Δεδομένα ισχύος	5.1	Ταχύτητα οδήγησης με/χωρίς φορτίο (Efficiency | drivePLUS)		km/h	9,2 / 12,5 | 9,2 / 14			- / - | 9,2 / 14
	5.2	Ταχύτητα ανύψωσης με/χωρίς φορτίο		m/s	0,07 / 0,1			
	5.3	Ταχύτητα κατεβάσματος με/χωρίς φορτίο		m/s	0,07 / 0,06			
	5.8	Μέγ. ικανότητα αναρρίχησης με/χωρίς φορτίο (Efficiency | drivePLUS)		%	6 / 15 | 6 / 15			- / - | 6 / 15
	5.10	Ποδόφρενο			με ανάκτηση ενέργειας			

Ηλεκτρικό μοτέρ / Ηλεκτρονικά	6.1	Κινητήρας οδήγησης, ισχύς S2 60 min (Efficiency | drivePLUS)	kW	2,8 | 3,2			- | 3,2
	6.2	Κινητήρας ανύψωσης, ισχύς με S3	kW	1,5			
	6.4	Τάση μπαταρίας / Ονομαστική χωρητικότητα	V / Ah	24 / 465			24 / 560
	6.5	Βάρος μπαταρίας	kg	370			470
	6.6.1	Κατανάλωση ενέργειας βάσει κύκλου EN (Efficiency | PLUS)	kWh/h	0,41 | 0,47			- | -
	6.6.2	Ισοδύναμο CO2 σύμφωνα με το πρότυπο EN ISO 23308 (Απόδοση | PLUS)	kg/h	0,22 | 0,3			- | -
	6.7	Απόδοση διαχείρισης εμπορευμάτων (Efficiency | PLUS)	t/h	170 | 180			- | 170
	6.8.1	Κατανάλωση ενέργειας με μέγιστη απόδοση διαχείρισης εμπορευμάτων (Efficiency | PLUS)	kWh/h	1,38 | 1,41	1,39 | 1,47	1,38 | 1,41	- | 1,39
άλλος	8.1	Είδος ελέγχου οδήγησης		AC			
	10.5	Έκδοση συστήματος διεύθυνσης		ηλεκτρικό			
	10.7	Στάθμη ηχητικής πίεσης κατά EN12053	dB (A)	62			

- Αυτό το δελτίο τύπου κατά την Οδηγία VDI 2198 αναφέρει μόνο τις τεχνικές τιμές του βασικού μηχανήματος. Οι τιμές μπορεί να διαφέρουν, αν χρησιμοποιούνται άλλα ελαστικά, διαφορετικοί ιστοί, προσαρτώμενες συσκευές κ.λπ.

Οι τιμές στον πίνακα ισχύουν για battery compartment L, πακέτο εξοπλισμού drivePLUS, μήκος περονών 2.400 mm, ανυψωμένο σημείο φόρτωσης.
- Αρ. VDI 1.8: Για κατεβασμένο σημείο φόρτωσης: x + 82 mm.
- Αρ. VDI 1.9: Για battery compartment XL ή XL (ERE): y + 118 mm, για επιμηκυμένη πλατφόρμα εποχούμενου χειριστή: y +50 mm, για κατεβασμένο σημείο φόρτωσης: y + 82 mm.
- Αρ. VDI 4.14: ECE HP: h12 βλέπε σχέδιο, διάσταση 840 mm + 162 mm = 1.002 mm.
- Αρ. VDI 4.19: Για battery compartment XL ή XL (ERE): l1 + 118 mm, για επιμηκυμένη πλατφόρμα εποχούμενου χειριστή: l1 +50 mm.
- Αρ. VDI 4.20: Για battery compartment XL ή XL (ERE): l2 + 118 mm, για επιμηκυμένη πλατφόρμα εποχούμενου χειριστή: l2 + 50 mm.
- Αρ. VDI 4.34.2: Για battery compartment XL ή XL (ERE): Πλάτος διαδρόμου κίνησης + 118 mm, για επιμηκυμένη πλατφόρμα εποχούμενου χειριστή: Πλάτος διαδρόμου κίνησης +50 mm, διαγώνια σύμφωνα με VDI: Πλάτος διαδρόμου κίνησης + 94 mm.
- Αρ. VDI 4.35: Για battery compartment XL ή XL (ERE): Wa + 118 mm, για επιμηκυμένη πλατφόρμα εποχούμενου χειριστή: Wa + 50 mm, για κατεβασμένο σημείο φόρτωσης: Wa + 82 mm.
- Αρ. VDI 6.2: Για S3 10%.
- Αρ. VDI 6.4: Για battery compartment XL: 24 V / 620 Ah.
- Αρ. VDI 6.5: Για battery compartment XL: 460 kg.
- Αρ. VDI 6.6.1 για ECE 225 και ECE 225 HP: 0,45 kWh/h.

Jungheinrich Hellas ΕΠΕ

Φιλιππουπόλεως 10, Θέση Λουτρό
13678 Αχαρνές
Τηλ. 210 2447800
Φαξ 210 2447799

info@jungheinrich.gr

www.jungheinrich.gr

Τα εργοστάσια παραγωγής στο Norderstedt, Moosburg και Landsberg είναι πιστοποιημένα όπως αντίστοιχα και το κέντρο διακίνησης ανταλλακτικών στο Καλτενκιρχεν

ISO 9001
ISO 14001

CE

JUNGHEINRICH