

Carretilla eléctrica de 4 ruedas

EFG 540k–S50

Altura de elevación: 2846-7500 mm / Capacidad de carga: 4000-5000 kg

LI-ION technology

JUNGHEINRICH

EFG 540k–S50

EFG 540k - 550

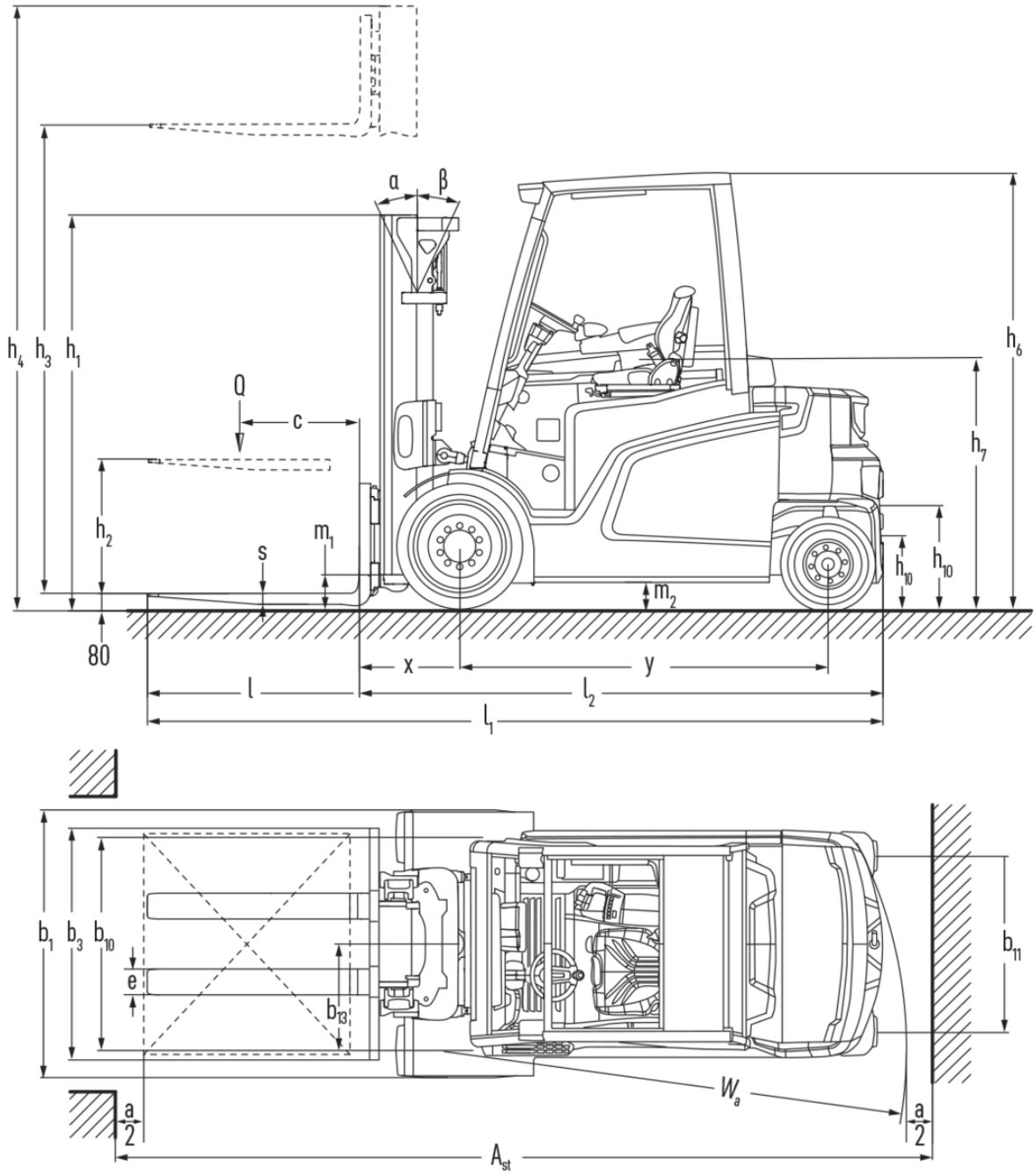

EFG S50

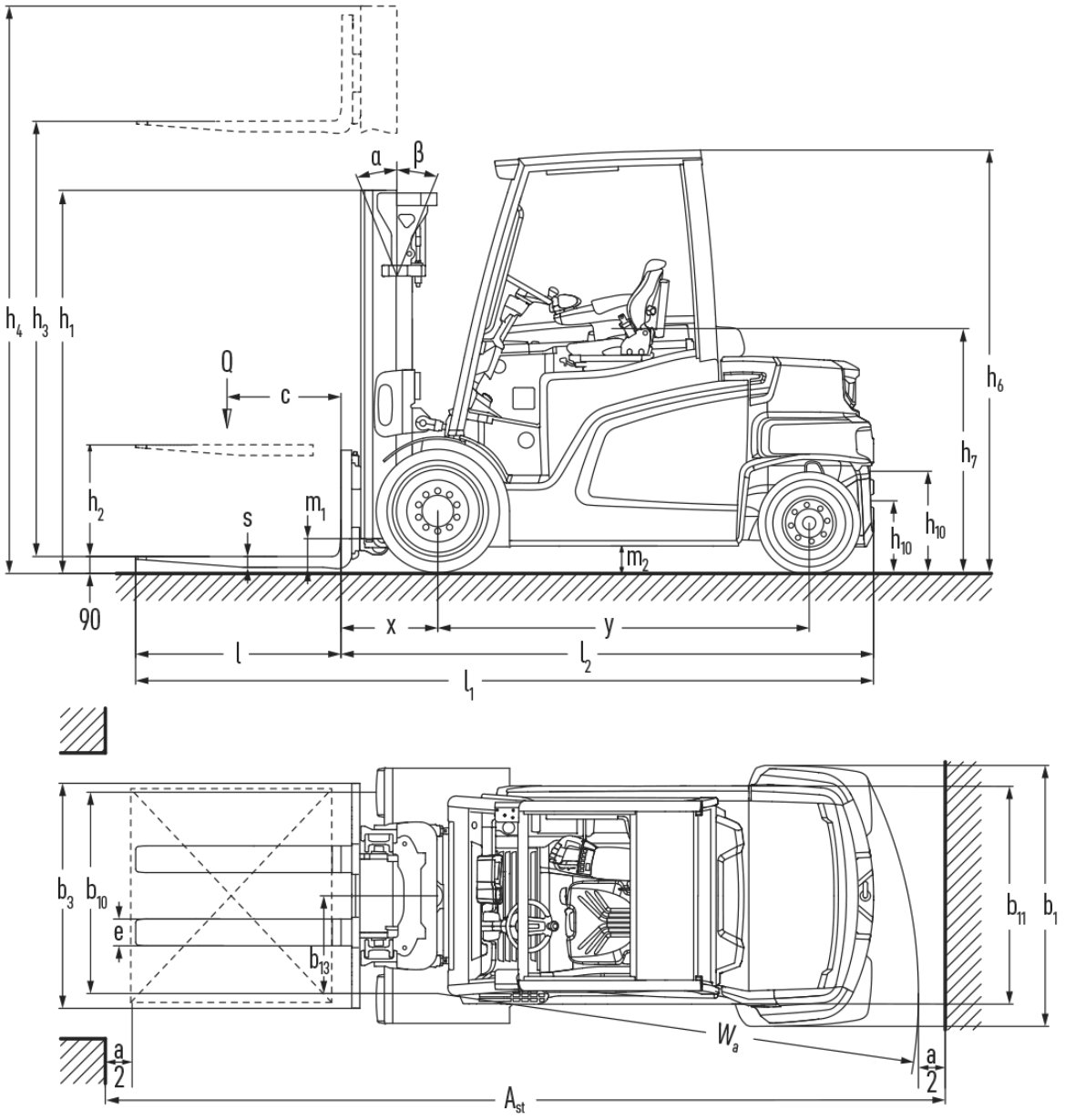
α
β
h4
h3
h1
Q
c
h2
s
m1
m2
h6
h7
h10
h10
90
x
y
l
l2
l1

b3
b10
e
b13
b11
b1
Wa
a
2
a
2
Ast

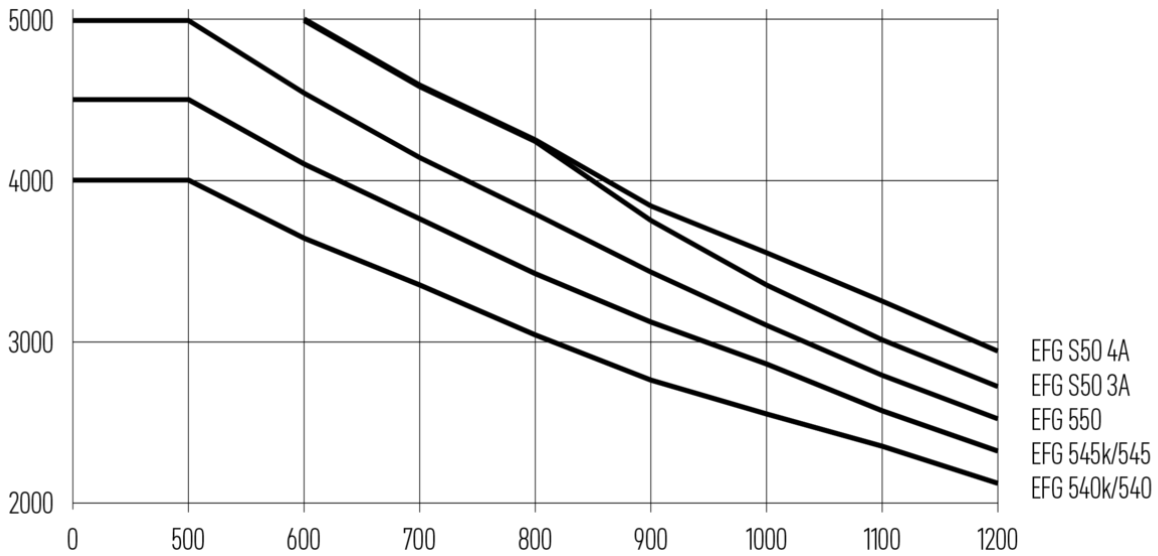
5000
4000
3000
2000
0
500
600
700
800
900
1000
1100
1200
EFG S50 4A
EFG S50 3A
EFG 550
EFG 545k/545
EFG 540k/540

EFG 540k–S50

EFG 540k, EFG 540	Elevación (h3)	Altura del mástil de elevación replegado (h1)	Elevación libre (h2)	Altura del mástil de elevación extendido (h4)
Mástil de elevación doble ZT / apto para desplazador lateral integrado 3A con 6 rodillos (opcional)	3500 mm	2529 mm	150 mm	4339 mm
	3700 mm	2621 mm	150 mm	4539 mm
	4000 mm	2776 mm	150 mm	4839 mm
	4300 mm	2921 mm	1450 mm	5139 mm
	5000 mm	3271 mm	150 mm	5839 mm
	5500 mm	3521 mm	150 mm	6339 mm
Mástil de elevación doble ZT / Incluido carro portahorquillas 3A con 4 rodillos (estándar)	3500 mm	2529 mm	150 mm	4204 mm
	3700 mm	2621 mm	150 mm	4396 mm
	4000 mm	2776 mm	150 mm	4701 mm
	4300 mm	2921 mm	150 mm	4996 mm
	5000 mm	3271 mm	150 mm	5696 mm
	5500 mm	3521 mm	150 mm	6196 mm
Mástil de elevación doble ZZ / apto para desplazador lateral integrado 3A con 6 rodillos (opcional)	3342 mm	2404 mm	1515 mm	4231 mm
	3542 mm	2504 mm	1615 mm	4431 mm
	4035 mm	2751 mm	1862 mm	4924 mm
Mástil de elevación doble ZZ / Incluido carro portahorquillas 3A con 4 rodillos (estándar)	3342 mm	2404 mm	1665 mm	4081 mm
	3542 mm	2504 mm	1765 mm	4281 mm
	4035 mm	2751 mm	2012 mm	4774 mm
Mástil de elevación triple DZ / apto para desplazador lateral integrado 3A con 6 rodillos (opcional)	4150 mm	2121 mm	1232 mm	5039 mm
	5000 mm	2404 mm	1515 mm	5889 mm
	5500 mm	2571 mm	1682 mm	6389 mm
	6000 mm	2751 mm	1862 mm	6889 mm
	7000 mm	3101 mm	2212 mm	7889 mm
	7500 mm	3281 mm	2392 mm	8389 mm
Mástil de elevación triple DZ / Incluido carro portahorquillas 3A con 4 rodillos (estándar)	4150 mm	2121 mm	1382 mm	4889 mm
	5000 mm	2404 mm	1665 mm	5739 mm
	5300 mm	2504 mm	1765 mm	6039 mm
	5500 mm	2571 mm	1832 mm	6239 mm
	6000 mm	2751 mm	2012 mm	6739 mm
	7000 mm	3101 mm	2350 mm	7751 mm
	7500 mm	3281 mm	2490 mm	8291 mm
EFG 545k, EFG 545, EFG 550	**Elevación (h3)**	**Altura del mástil de elevación replegado (h1)**	**Elevación libre (h2)**	**Altura del mástil de elevación extendido (h4)**
Mástil de elevación doble ZT / Incluido carro portahorquillas 3A con 6 rodillos (estándar) / apto para desplazador lateral integrado 3A con 6 rodillos (opcional)	3500 mm	2529 mm	150 mm	4339 mm
	3700 mm	2621 mm	150 mm	4539 mm
	4000 mm	2776 mm	150 mm	4839 mm
	4300 mm	2921 mm	150 mm	5139 mm
	5000 mm	3271 mm	150 mm	5839 mm
	5500 mm	3521 mm	150 mm	6339 mm

Mástil de elevación doble ZZ / Incluido carro portahorquillas 3A con 6 rodillos (estándar) / apto para desplazador lateral integrado 3A con 6 rodillos (opcional)	3342 mm	2404 mm	1515 mm	4231 mm
	3542 mm	2504 mm	1615 mm	4431 mm
	4035 mm	2751 mm	1862 mm	4924 mm
Mástil de elevación triple DZ / Incluido carro portahorquillas 3A con 6 rodillos (estándar) / apto para desplazador lateral integrado 3A con 6 rodillos (opcional)	4150 mm	2121 mm	1232 mm	5039 mm
	5000 mm	2404 mm	1515 mm	5889 mm
	5300 mm	2504 mm	1615 mm	6189 mm
	5500 mm	2571 mm	1682 mm	6389 mm
	6000 mm	2751 mm	1862 mm	6889 mm
EFG S50	**Elevación (h3)**	**Altura del mástil de elevación replegado (h1)**	**Elevación libre (h2)**	**Altura del mástil de elevación extendido (h4)**
Mástil de elevación doble ZT / Apto para carro portahorquillas 3A con 6 rodillos (opcional)	3500 mm	2529 mm	150 mm	4339 mm
	3700 mm	2621 mm	150 mm	4539 mm
	4000 mm	2776 mm	150 mm	4839 mm
	4300 mm	2921 mm	150 mm	5139 mm
	4500 mm	3021 mm	150 mm	5339 mm
	5000 mm	3271 mm	150 mm	5839 mm
	5500 mm	3521 mm	150 mm	6339 mm
Mástil de elevación doble ZT / Incluido carro portahorquillas 4A con 6 rodillos (estándar)	3246 mm	2529 mm	150 mm	4200 mm
	3430 mm	2621 mm	150 mm	4384 mm
	3740 mm	2776 mm	150 mm	4694 mm
	4030 mm	2921 mm	150 mm	4984 mm
	4730 mm	3271 mm	150 mm	5684 mm
	5230 mm	3521 mm	150 mm	6184 mm
Mástil de elevación doble ZZ / Apto para carro portahorquillas 3A con 6 rodillos (opcional)	3292 mm	2404 mm	1515 mm	4181 mm
	3492 mm	2504 mm	1615 mm	4381 mm
	3985 mm	2751 mm	1862 mm	4874 mm
Mástil de elevación doble ZZ / apto para desplazador lateral integrado 4A con 6 rodillos (opcional)	3292 mm	2404 mm	1515 mm	4181 mm
	3492 mm	2504 mm	1615 mm	4381 mm
	3985 mm	2751 mm	1862 mm	4874 mm
Mástil de elevación doble ZZ / Incluido carro portahorquillas 4A con 6 rodillos (estándar)	3132 mm	2404 mm	1400 mm	4136 mm
	3332 mm	2504 mm	1500 mm	4336 mm
	3825 mm	2751 mm	1747 mm	4829 mm
Mástil de elevación triple DZ / Apto para carro portahorquillas 3A con 6 rodillos (opcional)	4050 mm	2121 mm	1232 mm	4939 mm
	5200 mm	2504 mm	1615 mm	6089 mm
	5400 mm	2571 mm	1682 mm	6289 mm
	5720 mm	2681 mm	1792 mm	6609 mm
Mástil de elevación triple DZ / apto para desplazador lateral integrado 4A con 6 rodillos (opcional)	4050 mm	2121 mm	1232 mm	4939 mm
Mástil de elevación triple DZ / Incluido carro portahorquillas 4A con 6 rodillos (estándar)	3875 mm	2121 mm	1117 mm	4879 mm
	5020 mm	2504 mm	1500 mm	6024 mm
	5220 mm	2571 mm	1567 mm	6224 mm

Tabla VDI

Marca distintiva	1.1	Fabricante (abreviatura)			Jungheinrich						
	1.2	Nomenclatura del fabricante			EFG 540k	EFG 540	EFG 545k	EFG 545	EFG 550	EFG S50	
	1.3	Grupo de tracción			Eléctrico						
	1.4	Manipulación			Asiento						
	1.5	Capacidad de carga/carga	Q	kg	4000		4500		4990	5000	
	1.6	Distancia al centro de gravedad de la carga	c	mm	500					600	
	1.8	Distancia a la carga	x	mm	532					547	
	1.9	Distancia entre ejes	y	mm	1856	2000	1856	2000		2080	
Pesos	2.1.1	Peso propio (incl. batería)		kg	6931	6854	7305	7290	7700	8248	
	2.2	Peso por eje con carga delante/detrás		kg	9887 / 1044	9853 / 1000	10691 / 1115	10655 / 1135	11488 / 1212	11881 / 1367	
	2.3	Peso por eje sin carga delante/detrás		kg	3663 / 3268	3789 / 3064	3688 / 3617	3833 / 3457	3908 / 3792	4124 / 4124	
Ruedas / chasis	3.2	Dimensiones de ruedas, delante			355/45-15 (28x12,5-15)						
	3.3	Dimensiones de neumáticos, detrás			200/75-9 (21x8-9)					250/60-12 (23x10-12)	
	3.5	Ruedas, número delante/detrás (x = con tracción)			2x/2						
	3.6	Ancho de vía, delante	b10	mm	1155						
	3.7	Ancho de vía, detrás	b11	mm	950					1200	
Medidas básicas	4.1	Inclinación de mástil de elevación adelante/atrás	a/ß	°	6 / 8						
	4.2	Altura del mástil de elevación replegado (h1)	h1	mm	2421					2621	
	4.3	Elevación libre (h2)	h2	mm	150						
	4.4	Elevación (h3)	h3	mm	3300					3430	
	4.5	Altura del mástil de elevación extendido (h4)	h4	mm	3996		4139			4384	
	4.7	Altura del tejadillo protector (cabina)	h6	mm	2360		2359			2357	
	4.8	Altura de asiento / plataforma	h7	mm	1345		1344			1342	
	4.12	Altura de enganche	h10	mm	406	407	406	407	406	404	
	4.12.1	2 Altura de enganche		mm	569	570	569	571	569		
	4.19	Longitud total	l1	mm	3834	3978	3834	3978		4132	
	4.20	Longitud hasta dorsal de horquillas	l2	mm	2684	2828	2684	2828		2982	
	4.21.1	Ancho total	b1	mm	1453					1461	
	4.22	Dimensiones de horquillas	s/e/l	mm	50 x 125 x 1150				50 x 150 x 1150	60 x 150 x 1150	
	4.24	Ancho de carro portahorquillas	b3	mm	1260						
	4.31	Margen con el suelo con carga, bajo mástil	m1	mm	158		156	157	155	156	
	4.32	Margen con el suelo, centro distancia entre ejes	m2	mm	141		140			137	
	4.34.1	Ancho de pasillo de trabajo (palet 1000x1200 transversal)	Ast	mm	4073	4222	4073	4222		4543	
	4.34.2	Ancho de pasillo de trabajo (palet 800x1200 longitudinal)	Ast	mm	4273	4422	4273	4422		4743	
	4.35	Radio de giro	Wa	mm	2341	2490	2341	2490		2796	
	4.36	Distancia mínima del centro de giro	b13	mm	653	701	653	701		765	

Prestaciones	5.1	Velocidad de marcha con/sin carga (Efficiency | drivePLUS)	km/h	17 / 17 | 20 / 20					17 / 17 | 17 / 18
	5.2	Velocidad de elevación con/sin carga (Efficiency | liftPLUS)	m/s	0,4 / 0,45 | 0,4 / 0,51		0,38 / 0,45 | 0,44 / 0,47		0,37 / 0,45 | 0,44 / 0,5	
	5.3	Velocidad de descenso con/sin carga (Efficiency | liftPLUS)	m/s	0,55 / 0,5 | 0,55 / 0,5				0,48 / 0,54 | 0,48 / 0,54	0,48 / 0,49 | 0,49 / 0,5
	5.5	Fuerza de tracción con/sin carga (Efficiency | drivePLUS)	N	6500 / 6500 | 6500 / 6500					
	5.6	Fuerza de tracción máx. con/sin carga (Efficiency | drivePLUS)	N	18200 / 18200 | 22000 / 22000					
	5.7	Capacidad de rampa con/sin carga (Efficiency | drivePLUS)	%	8,5 / 13,5 | 10,9 / 17,3	8,6 / 13,7 | 11 / 17,6	7,8 / 12,6 | 10 / 16,2	8,1 / 12,8 | 10 / 16,3	7,3 / 12,1 | 9,4 / 15,6	7 / 11,3 | 9 / 15
	5.8	Capacidad de rampa máx. con/sin carga (Efficiency | drivePLUS)	%	17 / 27,4 | 18,5 / 31,5	17,2 / 27,9 | 18,5 / 31,5	15,6 / 25,6 | 17,9 / 29,6	15,7 / 25,8 | 18 / 29,8	14,6 / 24,5 | 16,7 / 28,2	14 / 22,8 | 16 / 26
	5.9	Tiempo de aceleración con/sin carga (Efficiency | drivePLUS)	s	6,6 / 6,2 | 6 / 5,3		6,8 / 6,4 | 6,2 / 5,5		7 / 6,6 | 6,2 / 5,5	7,2 / 6,8 | 6,3 / 5,6
	5.10	Freno de servicio		Freno de fricción (accionado hidráulicamente)					
Motor eléctrico / sistema electrónico	6.1	Motor de tracción, potencia S2 60 min (Efficiency | drivePLUS)	kW	10,3 | 16					
	6.1.1	2. Motor de tracción, potencia S2 60 min (Efficiency | drivePLUS)	kW	10,3 | 16					
	6.2	motor de elevación, potencia con S3 (Efficiency | liftPLUS)	kW	26,5 | 28					
	6.4	Tensión de batería/capacidad nominal	V / Ah	80 / 775	80 / 930	80 / 775	80 / 930		
	6.5	Peso de la batería	kg	1863	2178	1863	2178		
	6.6.1	Consumo energético según ciclo EN (Efficiency | PLUS)	kWh/h	10,1 | 10,5	10,1 | 10,4	11 | 11,3		11,6 | 12,1	12,5 | 12,5
	6.6.2	Equivalente de CO2 según EN ISO 23308 (Efficiency | PLUS)	kg/h	5,46 | 5,7	5,46 | 5,6	5,94 | 6,1		6,27 | 6,5	6,75 | 6,8
	6.7	Rendimiento en el despacho de mercancías (Efficiency | PLUS)	t/h	248 | 264		266 | 288		315 | 330	295 | 320
	6.8	Eficiencia de rotación según VDI 2198 (Efficiency | PLUS)	t/kWh	23,3 | 21,5		24,9 | 23,1		27,1 | 25,3	26 | 24
Otros	10.1	Presión de trabajo para implemento	bar	240					
	10.2	Flujo de aceite para implementos	l/min	45					

- Esta hoja técnica conforme a la directiva VDI 2198 indica sólo los valores técnicos del equipo estándar. Un bandaje diferente, otros mástiles de elevación, dispositivos adicionales, etc, pueden dar otros valores.

Jungheinrich de España, S.A.U.

C/ Sierra Morena, 5
Área Empresarial Andalucía
28320 Pinto (Madrid)
Línea de atención al cliente
Teléfono 902 120 895
Línea de atención al cliente
Teléfono 902 120 895

info@jungheinrich.es

www.jungheinrich.es

Las fábricas de producción alemanas de Norderstedt, Moosburg y Landsberg están certificadas, así como nuestro Centro de Recambios Originales en Kaltenkirchen.

ISO 9001
ISO 14001

Las carretillas de Jungheinrich cumplen los requisitos de seguridad europeos.

CE

JUNGHEINRICH