

Saksinostovaunu

AMX 10/10e

Nostokorkeus: 714 mm / Kantavuus: 1000 kg

JUNGHEINRICH

AMX 10/10e

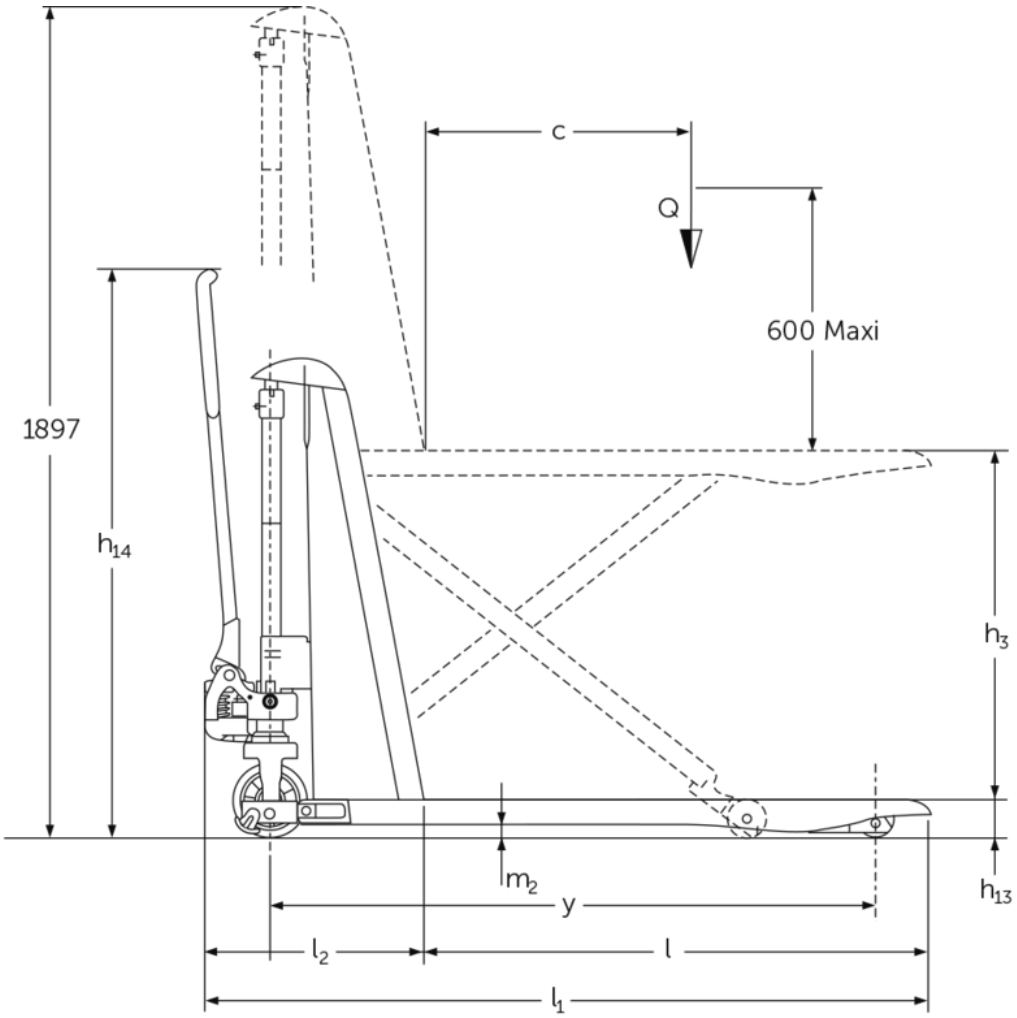
c
Q
600 Maxi
1897
h14
h3
m2
h13
y
l2
l
l1

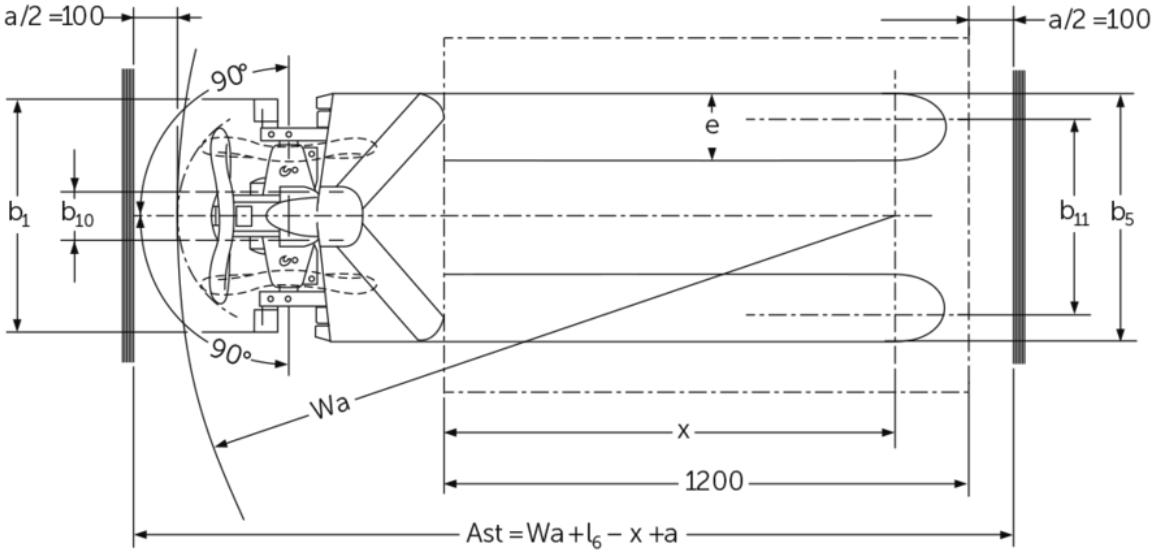
a/2 =100
a/2 =100
90°
90°
e
b1
b10
b11
b5
Wa
x
1200
Ast = Wa + l6 – x + a

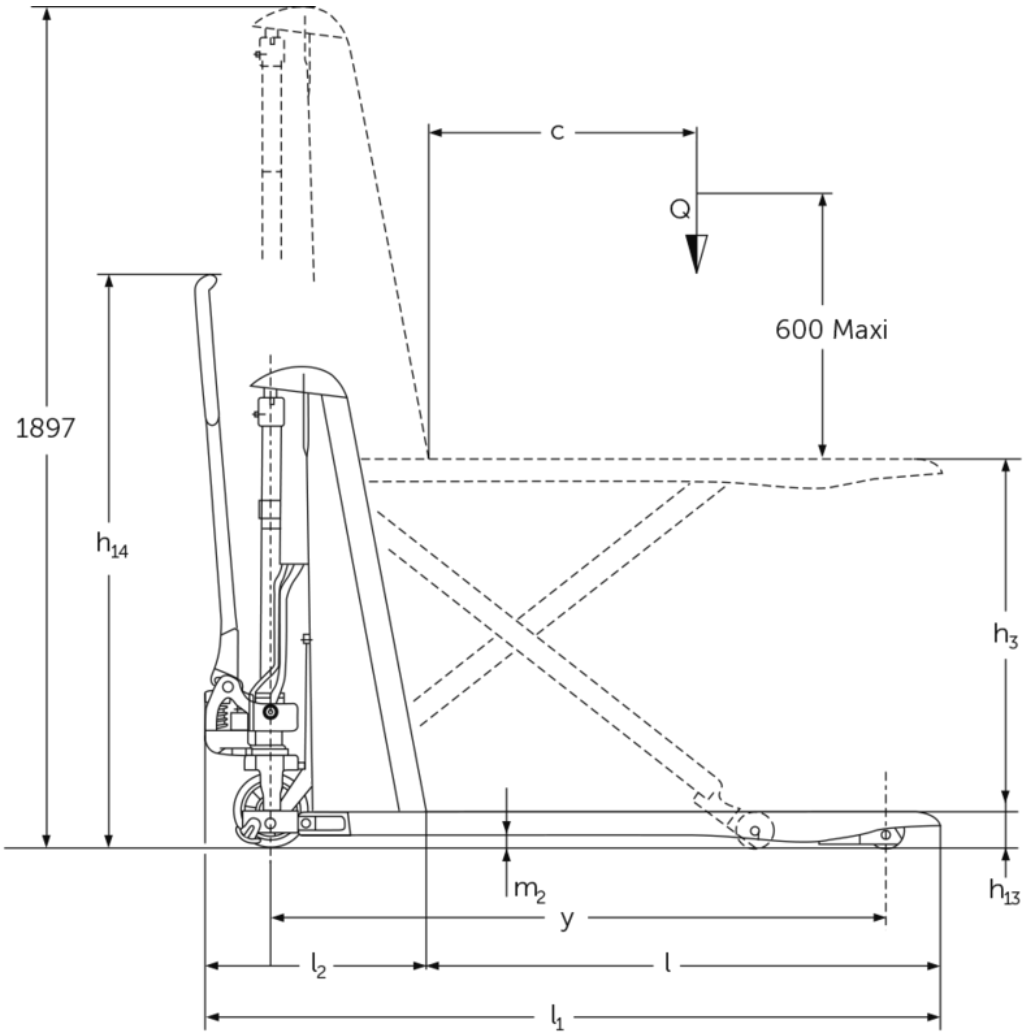
c
Q
600 Maxi
1897
h14
h3
m2
h13
y
l2
l
l1

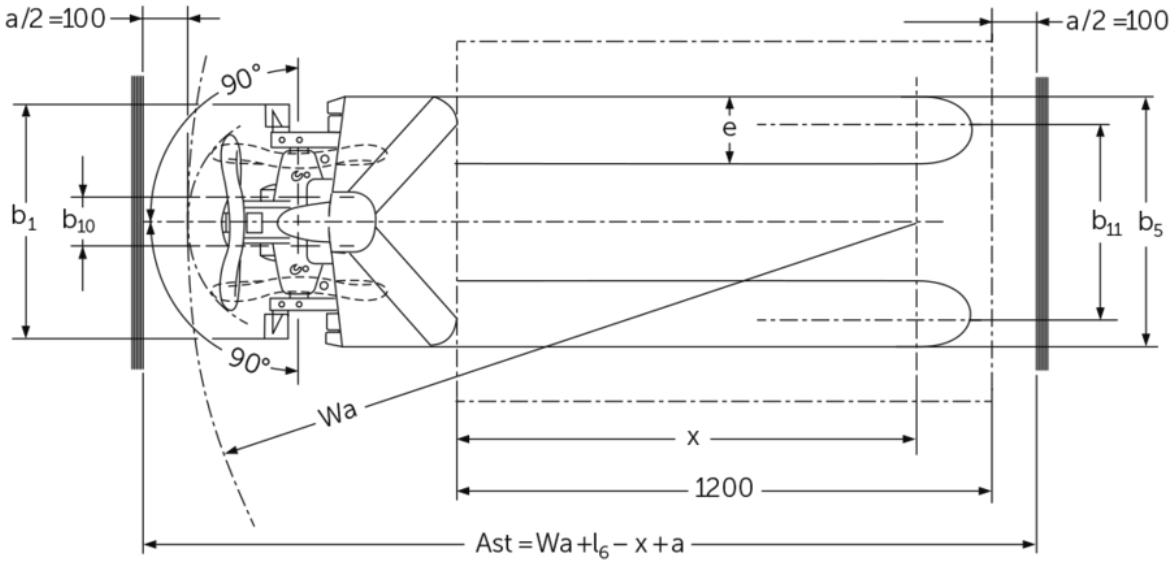
a/2 =100
a/2 =100
90°
90°
e
b1
b10
b11
b5
Wa
x
1200
Ast = Wa + l6 – x + a

VDI-taulukko

(AMX 10)

Tunnistetiedot	1.1	Valmistaja (lyhenne)			Muut (OEM)						
	1.2	Valmistajan tyyppimerkintä			AMX 10						
	1.3	Käyttövoima			Käsikäyttöinen						
	1.4	Käyttö			Käsikäyttöinen						
	1.5	Kantavuus/kuorma	Q	kg	1000						
	1.6	Painopiste-etäisyys	c	mm	600						
	1.9	Akseliväli	y	mm	1383						
Painot	2.1	Omapaino		kg	157						
	2.2	Akselipaino kuormattuna edessä/takana		kg	406 / 751						
	2.3	Akselipaino ilman kuormaa edessä/takana		kg	101 / 56						
Pyörät/alusta	3.1	Renkaat			V-GV	C-GN	N-GN	V-GV	C-GN	N-GN	
	3.2	Rengaskoko edessä			Ø 170 x 50						
	3.3	Rengaskoko takana			Ø 82 x 62						
	3.5	Pyörien lukumäärä edessä/takana (x = vetopyörä)			2/2						
	3.6	Raideväli edessä	b10	mm	109						
	3.7	Raideväli, takana	b11	mm	440						
Perusmitat	4.4	Nostokorkeus (h3)	h3	mm	714						
	4.5	Maston korkeus ylös nostettuna (h4)	h4	mm	1897						
	4.9	Ohjausaisan kahvan vähimmäis-/enimmäiskorkeus ajoasennossa	h14	mm	1299						
	4.15	Korkeus laskettuna	h13	mm	86						
	4.19	Kokonaispituus	l1	mm	1650						
	4.20	Pituus haarukan selkä mukaan lukien	l2	mm	500						
	4.21.1	Kokonaisleveys	b1	mm	560			680			
	4.22	Haarukoiden mitat	s/ e/l	mm	53 x 150 x 1150						
	4.25	Leveys haarukoiden yli	b5	mm	560			680			
	4.32	Maavara akselivälin keskellä	m2	mm	30						
	4.34.2	Käytäväleveys (lava 800 x 1 200 pitkittäin)	Ast	mm	2005						
	4.35	Kääntösäde	Wa	mm	1635						
Suorituskykytiedot	5.3	Laskunopeus kuormattuna/kuormatta		m/s	0,11 / 0,04						

- Näissä VDI 2198:n mukaan laadituissa tyyppitiedoissa ilmoitetaan ainoastaan vakiovarusteiselle trukin tekniset tiedot. Toisenlaiset renkaat, muut mastot, lisälaitteet jne. voivat vaikuttaa annettuihin arvoihin.

(AMX 10e)

Tunnistetiedot	1.1	Valmistaja (lyhenne)			Muut (OEM)						
	1.2	Valmistajan tyyppimerkintä			AMX 10e						
	1.3	Käyttövoima			Sähkökäyttöinen						
	1.4	Käyttö			Käsikäyttöinen						
	1.5	Kantavuus/kuorma	Q	kg	1000						
	1.6	Painopiste-etäisyys	c	mm	600						
	1.9	Akseliväli	y	mm	1383						
Painot	2.1	Omapaino		kg	195						
	2.2	Akselipaino kuormattuna edessä/takana		kg	443 / 752						
	2.3	Akselipaino ilman kuormaa edessä/takana		kg	136 / 59						
Pyörät/alusta	3.1	Renkaat			V-GV	C-GN	N-GN	V-GV	C-GN	N-GN	
	3.2	Rengaskoko edessä			Ø 170 x 50						
	3.3	Rengaskoko takana			Ø 82 x 62						
	3.5	Pyörien lukumäärä edessä/takana (x = vetopyörä)			2/2						
	3.6	Raideväli edessä	b10	mm	109						
	3.7	Raideväli, takana	b11	mm	440						
Perusmitat	4.4	Nostokorkeus (h3)	h3	mm	714						
	4.5	Maston korkeus ylös nostettuna (h4)	h4	mm	1897						
	4.9	Ohjausaisan kahvan vähimmäis-/enimmäiskorkeus ajoasennossa	h14	mm	1299						
	4.15	Korkeus laskettuna	h13	mm	86						
	4.19	Kokonaispituus	l1	mm	1650						
	4.20	Pituus haarukan selkä mukaan lukien	l2	mm	500						
	4.21.1	Kokonaisleveys	b1	mm	560			680			
	4.22	Haarukoiden mitat	s/e/l	mm	53 x 150 x 1150						
	4.25	Leveys haarukoiden yli	b5	mm	560			680			
	4.32	Maavara akselivälin keskellä	m2	mm	30						
	4.34.2	Käytäväleveys (lava 800 x 1 200 pitkittäin)	Ast	mm	2005						
	4.35	Kääntösäde	Wa	mm	1635						
Suorituskykytiedot	5.2	Nostonopeus kuormattuna/kuormatta		m/s	0,03 / 0,05						
	5.3	Laskunopeus kuormattuna/kuormatta		m/s	0,13 / 0,05						

Sähkömoottori/elektroniikka	6.2	Nostomoottori, teho S3:ssa	kW	0,5
	6.4	Akun jännite/nimelliskapasiteetti	V / Ah	12 / 70
	6.5	Akun paino	kg	24

- Näissä VDI 2198:n mukaan laadituissa tyyppitiedoissa ilmoitetaan ainoastaan vakiovarusteiselle trukin tekniset tiedot. Toisenlaiset renkaat, muut mastot, lisälaitteet jne. voivat vaikuttaa annettuihin arvoihin.

Jungheinrich Lift Truck Oy

Ahjonkulma 1
04220 Kerava
Tel. 010 616 8585
Fax 010 616 8580

info@jungheinrich.fi

www.jungheinrich.fi

Saksan tuotantolaitokset Norderstedtissa, Moosburgissa ja Landsbergissa ovat sertifioituja Kaltenkirchenin varaosakeskuksen ohella.

ISO 9001
ISO 14001

Jungheinrich-trukit täyttävät eurooppalaiset turvallisuusvaatimukset.

CE

JUNGHEINRICH