

Sähkökäyttöinen lavansiirtovaunu

AME 15

Nostokorkeus: 115 mm / Kantavuus: 1500 kg

LI-ION technology

JUNGHEINRICH

AME 15

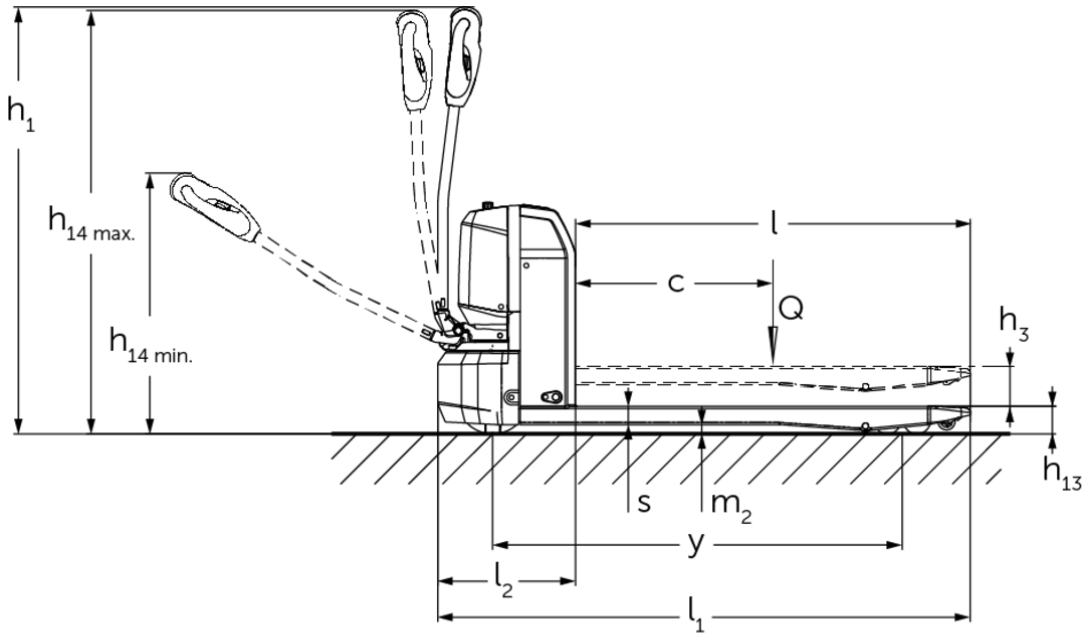
h1
h14 max.
h14 min.
l
c
Q
h3
h13
s
m2
y
l2
l1

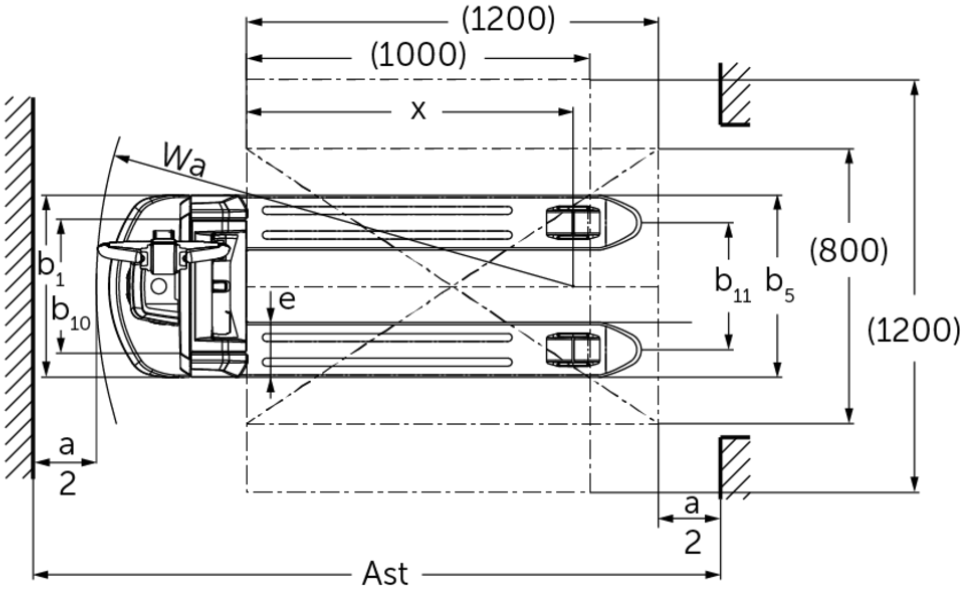
(1200)
(1000)
x
Wa
b1
b10
e
b11
b5
(800)
(1200)
a
2
a
2
Ast

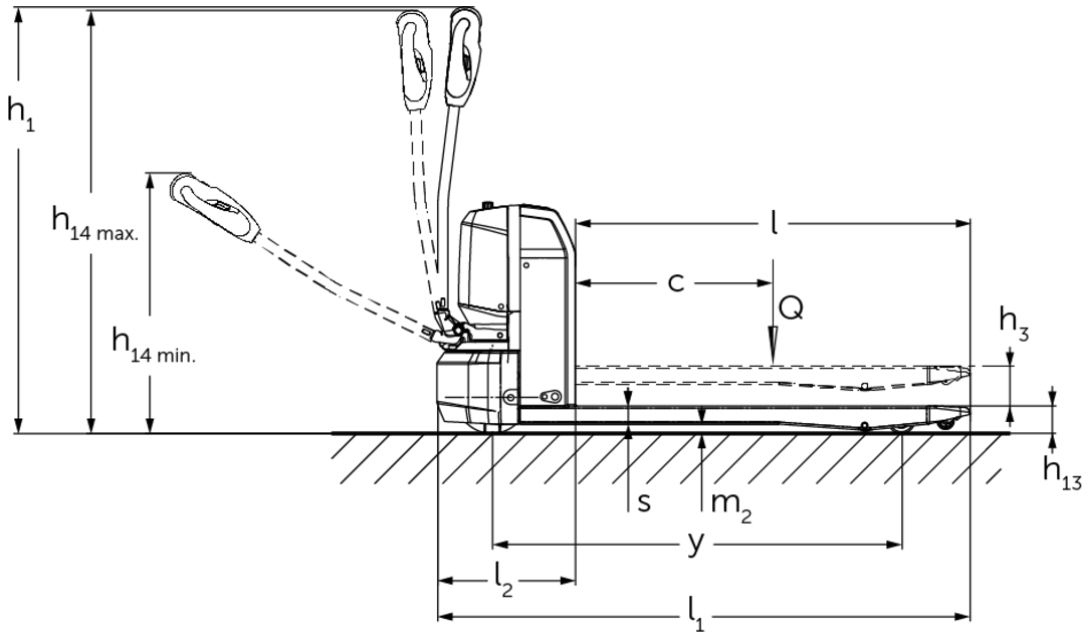
h1
h14 max.
h14 min.
l
c
Q
h3
h13
s
m2
y
l2
l1

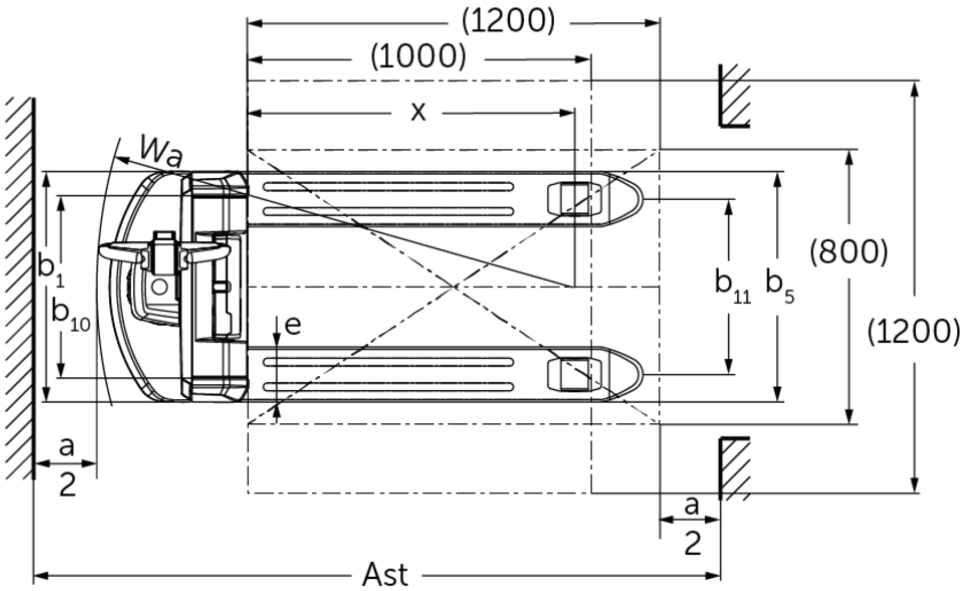
(1200)
(1000)
x
wa
b1
b10
e
b11
b5
(800)
(1200)
a
2
a
2
Ast

VDI-taulukko

Tunnistetiedot	1.1	Valmistaja (lyhenne)			Jungheinrich							
	1.2	Valmistajan tyyppimerkintä			AME 15 (530 x 800, V-BV)	AME 15 (530x1000, V-BV)	AME 15 (530x1150, V-BV)	AME 15 (530 x 1 150, V-BV, LG)	AME 15 (530 x 1 150, V-GV)	AME 15 (670x1000, V-BV)	AME 15 (670x1150, V-BV)	AME 15 (670x1150, V-GV)
	1.3	Käyttövoima			Sähkökäyttöinen							
	1.4	Käyttö			Käyden ajettava							
	1.5	Kantavuus/kuorma	Q	kg	1500							
	1.6	Painopiste-etäisyys	c	mm	600							
	1.8	Kuorman etäisyys	x	mm	602	802	952			802	952	
	1.9	Akseliväli	y	mm	843	1043	1193			1043	1193	
Painot	2.1.1	Omapaino (sis. akun)		kg	129	137	142			155	160	
	2.2	Akselipaino kuormattuna edessä/takana		kg	533 / 1096	539 / 1098	542 / 1100			557 / 1098	560 / 1100	
	2.3	Akselipaino ilman kuormaa edessä/takana		kg	103 / 26	109 / 28	112 / 30			127 / 28	130 / 30	
Pyörät/alusta	3.1	Renkaat			Polyuretaani (PU)							
	3.2	Rengaskoko edessä			Ø210 x 70							
	3.3	Rengaskoko takana			Ø80 x 70 (Ø80 x 93)							
	3.4	Lisäpyörät			Ø62,5 x 45							
	3.5	Pyörien lukumäärä edessä/takana (x = vetopyörä)			1x +2 / 4 (1x +2 / 2)							
	3.6	Raideväli edessä	b10	mm	390					530		
	3.7	Raideväli, takana	b11	mm	370					510		
Perusmitat	4.2.1	Kokonaiskorkeus	h15	mm	673							
	4.4	Nostokorkeus (h3)	h3	mm	115							
	4.9	Ohjausaisan kahvan vähimmäis-/enimmäiskorkeus ajoasennossa	h14	mm	700 / 1190							
	4.15	Korkeus laskettuna	h13	mm	80							
	4.19	Kokonaispituus	l1	mm	1200	1400	1550			1400	1550	
	4.20	Pituus haarukan selkä mukaan lukien	l2	mm	400							
	4.21.1	Kokonaisleveys	b1	mm	530					670		
	4.22	Haarukoiden mitat	s/e/l	mm	53 x 160 x 800	53 x 160 x 1000	53 x 160 x 1150			53 x 160 x 1000	53 x 160 x 1150	
	4.25	Leveys haarukoiden yli	b5	mm	530					670		
	4.32	Maavara akselivälin keskellä	m2	mm	27							
	4.34.2	Käytäväleveys (lava 800 x 1 200 pitkittäin)	Ast	mm	1958	2003	2060			2003	2060	
	4.35	Kääntösäde	Wa	mm	1039	1239	1389			1239	1389	
Suorituskykytiedot	5.1	Ajonopeus kuormattuna/kuormatta		km/h	5 / 5,5							
	5.2	Nostonopeus kuormattuna/kuormatta		m/s	0,03 / 0,04							
	5.3	Laskunopeus kuormattuna/kuormatta		m/s	0,06 / 0,05							
	5.8	Enimmäiskaltevuusnousukyky kuormattuna/kuormatta		%	8 / 20							
	5.10	Ajojarru			sähkömagneettinen							

Sähkömoottori/elektroniikka	6.1	Ajomoottori, teho S2 60 min	kW	0,75
	6.2	Nostomoottori, teho S3:ssa	kW	0,8
	6.4	Akun jännite/nimelliskapasiteetti	V / Ah	48 / 15
	6.5	Akun paino	kg	7,5
	6.6	Energiankulutus VDI-työkierron mukaan	kWh/h	0,15
Muuta	8.1	Ajoelektroniikan tyyppi		Impulssi/DC
	10.7	Melutaso standardin SFS-EN 12053 mukaan	dB (A)	70

- Näissä VDI 2198:n mukaan laadituissa tyyppitiedoissa ilmoitetaan ainoastaan vakiovarusteiselle trukin tekniset tiedot. Toisenlaiset renkaat, muut mastot, lisälaitteet jne. voivat vaikuttaa annettuihin arvoihin.

- VDI-numero 4.2.1: kokonaiskorkeus h15 = trukin korkeus ilman ohjausaisaa.

Jungheinrich Lift Truck Oy

Ahjonkulma 1
04220 Kerava
Tel. 010 616 8585
Fax 010 616 8580

info@jungheinrich.fi

www.jungheinrich.fi

Saksan tuotantolaitokset Norderstedtissa, Moosburgissa ja Landsbergissa ovat sertifioituja Kaltenkirchenin varaosakeskuksen ohella.

ISO 9001
ISO 14001

Jungheinrich-trukit täyttävät eurooppalaiset turvallisuusvaatimukset.

CE

JUNGHEINRICH