

Sähkökäyttöinen lavansiirtovaunu ajotasolla

ERE 120–230

Nostokorkeus: 122 mm / Kantavuus: 2000-3000 kg

JUNGHEINRICH

ERE 120–230

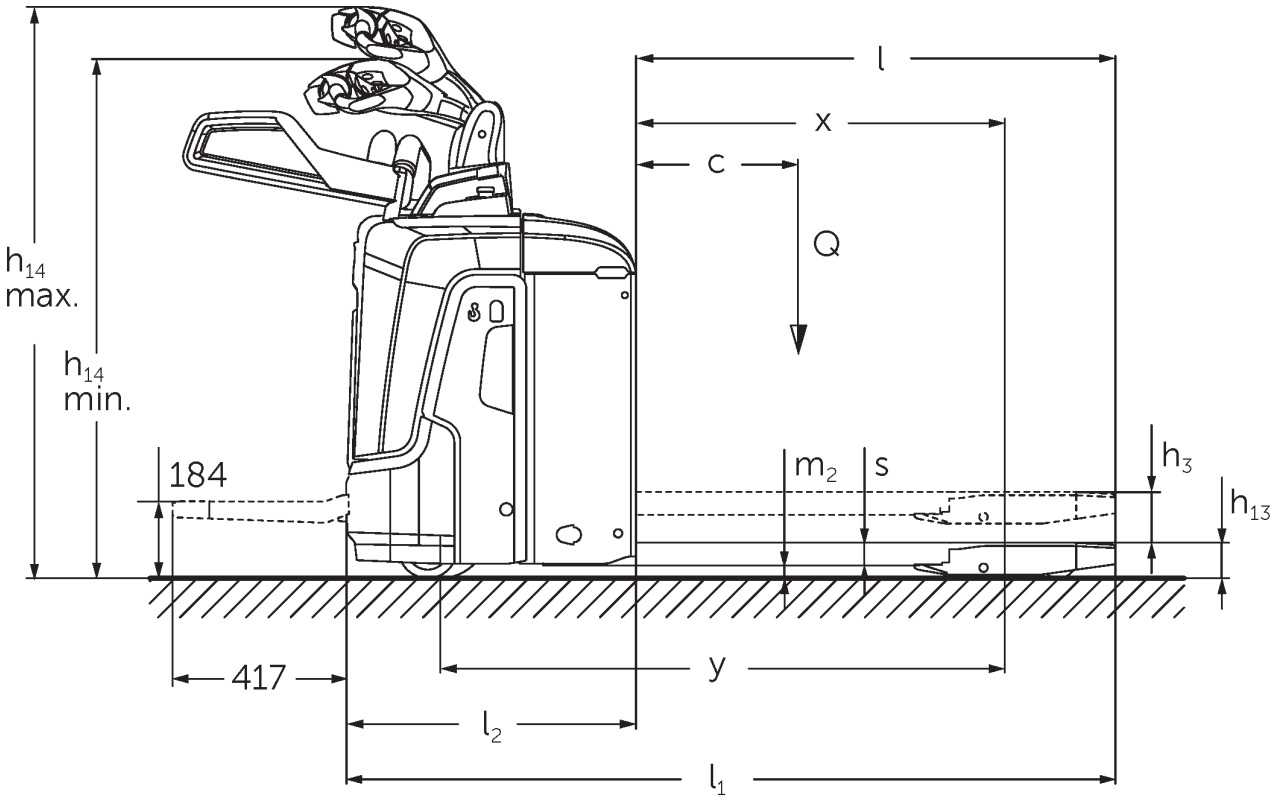

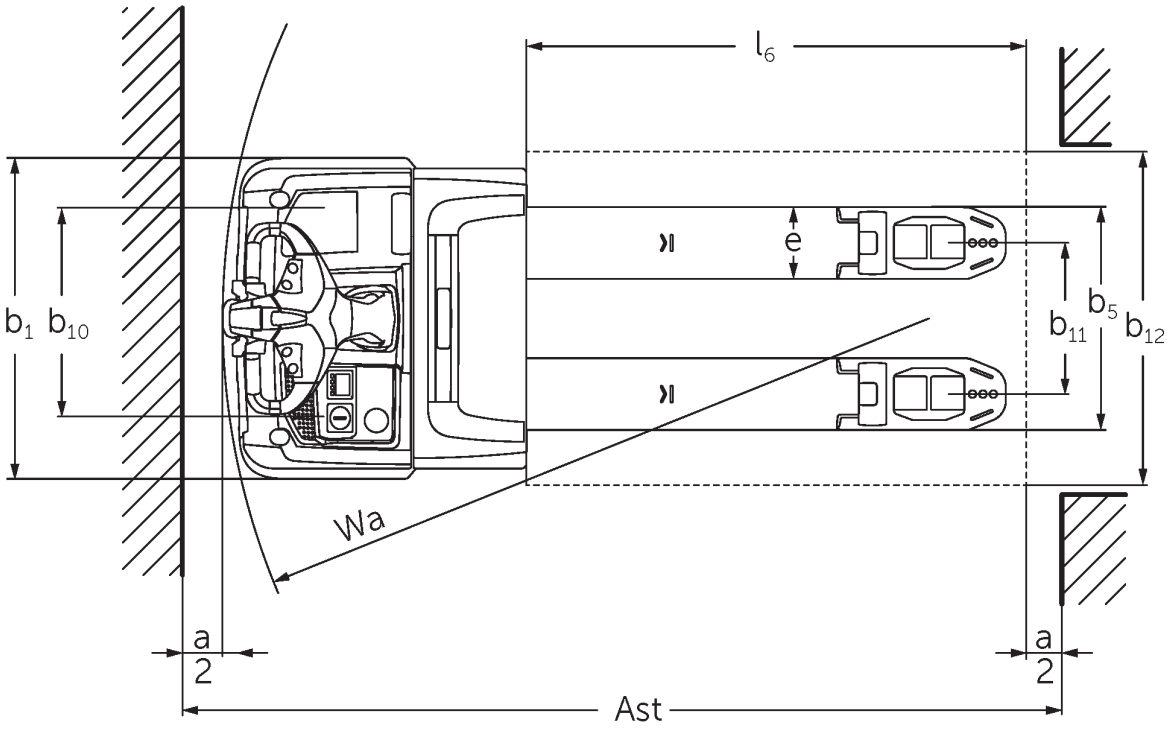

ERE 2016

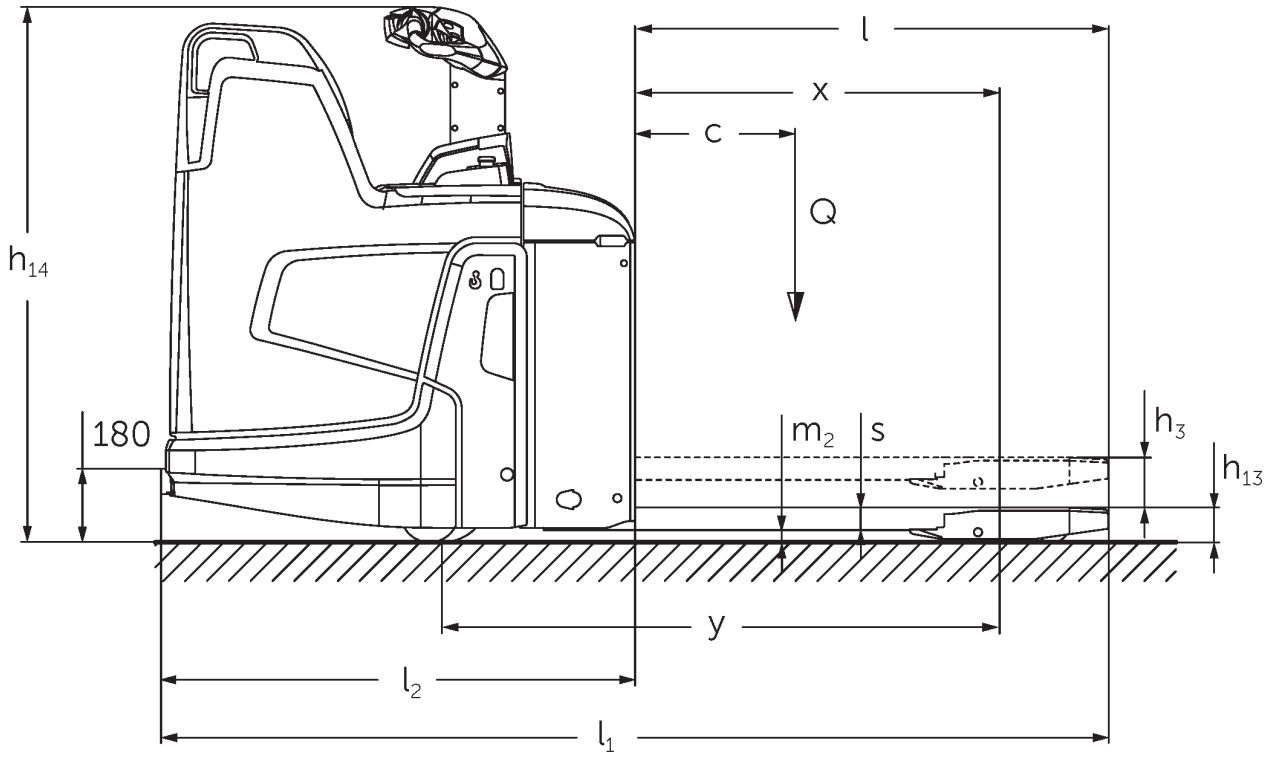
l
x
c
Q
h14
180
m2
s
h3
h13
y
l2
l1

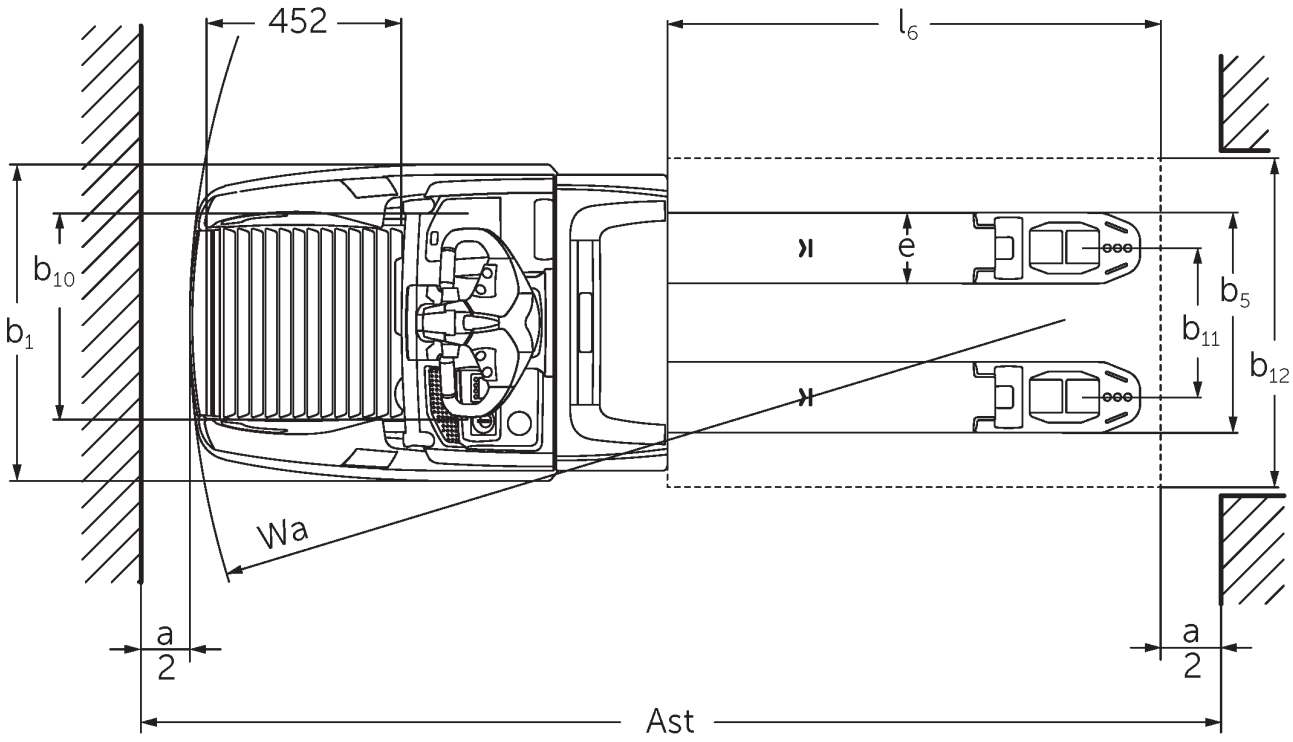
452
l6
b10
b1
e
b5
b11
b12
Wa
a
2
a
2
Ast

ERE 2016

VDI-taulukko

Tunnistetiedot	1.1	Valmistaja (lyhenne)			Jungheinrich							
	1.2	Valmistajan tyyppimerkintä			ERE 120 6km/h	ERE 120 9 km/h	ERE 125	ERE 225	ERE 225 drivePLUS	ERE 230	ERE 230 drivePLUS
	1.3	Käyttövoima			Sähkökäyttöinen						
	1.4	Käyttö			Ohjausaisa						
	1.5	Kantavuus/kuorma	Q	kg	2000		2500			3000	
	1.6	Painopiste-etäisyys	c	mm	600						
	1.8	Kuorman etäisyys	x	mm	908						
	1.9	Akseliväli	y	mm	1378					1450	
Painot	2.1	Omapaino		kg	400		404			424	
	2.1.1	Omapaino (sis. akun)		kg	630		634			721	
	2.2	Akselipaino kuormattuna edessä/takana		kg	795 / 1825		1126 / 2090			1239 / 2494	
	2.3	Akselipaino ilman kuormaa edessä/takana		kg	474 / 138		550 / 159			565 / 160	
Pyörät/alusta	3.1	Renkaat			Vulkollan ®/PU + kvartsi/Vulkollan ®						
	3.2	Rengaskoko edessä			Ø 230 x 65		Ø 230 x 77				
	3.3	Rengaskoko takana			Ø 85 x 110 / Ø 85 x 85					Ø 85 x 85	
	3.4	Lisäpyörät			Ø 140 x 57						
	3.5	Pyörien lukumäärä edessä/takana (x = vetopyörä)			1x +2/2 oder 4					1x +2/4	
	3.6	Raideväli edessä	b10	mm	363						
	3.7	Raideväli, takana	b11	mm	512						
Perusmitat	4.4	Nostokorkeus (h3)	h3	mm	122						
	4.9	Ohjausaisan kahvan vähimmäis-/ enimmäiskorkeus ajoasennossa	h14	mm	1137 / 1419						
	4.15	Korkeus laskettuna	h13	mm	85						
	4.19	Kokonaispituus	l1	mm	1847					1919	
	4.20	Pituus haarukan selkä mukaan lukien	l2	mm	697					769	
	4.21.1	Kokonaisleveys	b1	mm	770						
	4.22	Haarukoiden mitat	s/ e/l	mm	55 x 172 x 1150						
	4.25	Leveys haarukoiden yli	b5	mm	535						
	4.32	Maavara akselivälin keskellä	m2	mm	30						
	4.34.1	Käytäväleveys (1 000 x 1 200 lava poikittain)	Ast	mm	2411					2483	
	4.34.2	Käytäväleveys (lava 800 x 1 200 pitkittäin)	Ast	mm	2299					2372	
	4.34.8	Käytäväleveys (800 x 1 200 lava poikittain)	Ast	mm	2414					2486	
	4.35	Kääntösäde	Wa	mm	1604					1677	
Suorituskykytiedot	5.1	Ajonopeus kuormattuna/kuormatta		km/h	6 / 6	8 / 9	9 / 9	9,5 / 12,5	9,5 / 14	6 / 12,5	6 / 14
	5.2	Nostonopeus kuormattuna/kuormatta		m/s	0,04 / 0,04		0,05 / 0,07				
	5.3	Laskunopeus kuormattuna/kuormatta		m/s	0,05 / 0,04		0,05 / 0,05				
	5.8	Enimmäiskaltevuusnousukyky kuormattuna/ kuormatta		%	5 / 7	8 / 16				6 / 16	
	5.10	Ajojarru			regeneroiva						

Sähkömoottori/elektroniikka	6.1	Ajomoottori, teho S2 60 min	kW	2		2,8		3,2	2,8	3,2	
	6.2	Nostomoottori, teho S3:ssa	kW	1,2		2,2					
	6.3	Akku standardin DIN 43531/35/36 mukaan		B	-				B		
	6.4	Akun jännite/nimelliskapasiteetti	V / Ah	24 / 250					24 / 375		
	6.5	Akun paino	kg	230					297		
	6.6.1	Energiankulutus EN-työkierron mukaan	kWh/h	0,4	0,43	0,4	0,35	0,39	0,36	0,41	
	6.6.2	CO2-ekvivalentti standardin EN ISO 23308 mukaisesti	kg/h	0,22	0,23	0,22	0,19	0,21	0,19	0,22	
	6.7	Työskentelyteho	t/h	114	142	156	184	222	220	266	
	6.8.1	Energiankulutus täydellä työskentelyteholla	kWh/h	0,74	1,11	1,18	1,29	1,89	1,45	2,05	
Muuta	8.1	Ajoelektroniikan tyyppi		AC							
	10.7	Melutaso standardin SFS-EN 12053 mukaan	dB (A)	63			64	67	64	67	

- Näissä VDI 2198:n mukaan laadituissa tyyppitiedoissa ilmoitetaan ainoastaan vakiovarusteiselle trukin tekniset tiedot. Toisenlaiset renkaat, muut mastot, lisälaitteet jne. voivat vaikuttaa annettuihin arvoihin.

Taulukon arvot koskevat taittuvaa ajotasoa (taitettu ylös), akkutilaa M, jossa akun vaihto trukin sivusta, haarukkapituutta 1 150 mm perusnosto nostettuna.

- VDI-nro 1.8: kuormarunko laskettuna: x + 56 mm.
- VDI-nro 1.9: Kuormarunko laskettuna: y + 56 mm. Kun akkutila M, jossa akun vaihto yläkautta, akkutila L, jossa akun vaihto trukin sivusta, ja korkea akkutila L, jossa akun vaihto trukin sivusta: y + 72 mm; akkutila L, jossa akun vaihto yläkautta: y + 125 mm.
- VDI-nro 2.1: kun akun vaihto trukin sivusta: + 25 kg.
- VDI-nro 4.19: Kun akkutila M, jossa akun vaihto yläkautta, akkutila L, jossa akun vaihto trukin sivusta, ja korkea akkutila L, jossa akun vaihto trukin sivusta: l1 + 72 mm; akkutila L, jossa akun vaihto yläkautta: l1 + 125 mm. Kun taittuva ajotaso on taitettu alas: l1 + 416 mm; kompakti, kiinteä ajotaso: l1 + 357 mm; pidennetty, kiinteä ajotaso: l1 + 472 mm; L-ajotaso: l1 + 477 mm.
- VDI-nro 4.20: Kun akkutila M, jossa akun vaihto yläkautta, akkutila L, jossa akun vaihto trukin sivusta, ja korkea akkutila L, jossa akun vaihto trukin sivusta: l2 + 72 mm; akkutila L, jossa akun vaihto yläkautta: l2 + 125 mm. Kun taittuva ajotaso on taitettu alas: l2 + 416 mm; kompakti, kiinteä ajotaso: l2 + 357 mm; pidennetty, kiinteä ajotaso: l2 + 472 mm; L-ajotaso: l2 + 477 mm.
- VDI-nro 4.34.1: Kuormarunko laskettuna: käytäväleveys + 50 mm. Kun taittuva ajotaso on taitettu alas: käytäväleveys + 416 mm; kompakti, kiinteä ajotaso: käytäväleveys + 357 mm; pidennetty, kiinteä ajotaso: käytäväleveys + 472 mm; L-ajotaso: käytäväleveys + 477 mm.
- VDI-nro 4.34.2: kun taittuva ajotaso on taitettu alas: käytäväleveys + 416 mm; kompakti, kiinteä ajotaso: käytäväleveys + 357 mm; pidennetty, kiinteä ajotaso: käytäväleveys + 472 mm; L-ajotaso: käytäväleveys + 477 mm.
- VDI-nro 4.34.8: Kuormarunko laskettuna: käytäväleveys + 68 mm. Kun taittuva ajotaso on taitettu alas: käytäväleveys + 416 mm; kompakti, kiinteä ajotaso: käytäväleveys + 357 mm; pidennetty, kiinteä ajotaso: käytäväleveys + 472 mm; L-ajotaso: käytäväleveys + 477 mm.
- VDI-nro 4.35: Kuormarunko laskettuna: Wa + 56 mm.
Kun akkutila M, jossa akun vaihto yläkautta, akkutila L, jossa akun vaihto trukin sivusta, ja korkea akkutila L, jossa akun vaihto trukin sivusta: Wa + 72 mm; akkutila L, jossa akun vaihto yläkautta: Wa + 125 mm. Kun taittuva ajotaso on taitettu alas: Wa + 416 mm; kompakti, kiinteä ajotaso: Wa + 357 mm; pidennetty, kiinteä ajotaso: Wa + 472 mm; L-ajotaso: Wa + 477 mm.
- VDI-nro 5.1: ERE 230: 9,5 km/h, kun kuorma 2,5 t.

Jungheinrich Lift Truck Oy

Ahjonkulma 1
04220 Kerava
Tel. 010 616 8585
Fax 010 616 8580

info@jungheinrich.fi

www.jungheinrich.fi

Saksan tuotantolaitokset Norderstedtissa, Moosburgissa ja Landsbergissa ovat sertifioituja Kaltenkirchenin varaosakeskuksen ohella.

ISO 9001
ISO 14001

Jungheinrich-trukit täyttävät eurooppalaiset turvallisuusvaatimukset.

CE

JUNGHEINRICH