

Sähkökäyttöinen pinontavaunu

EJC 110bi

Nostokorkeus: 1170-1970 mm / Kantavuus: 1000 kg

LI ION technology

JUNGHEINRICH

EJC 110bi

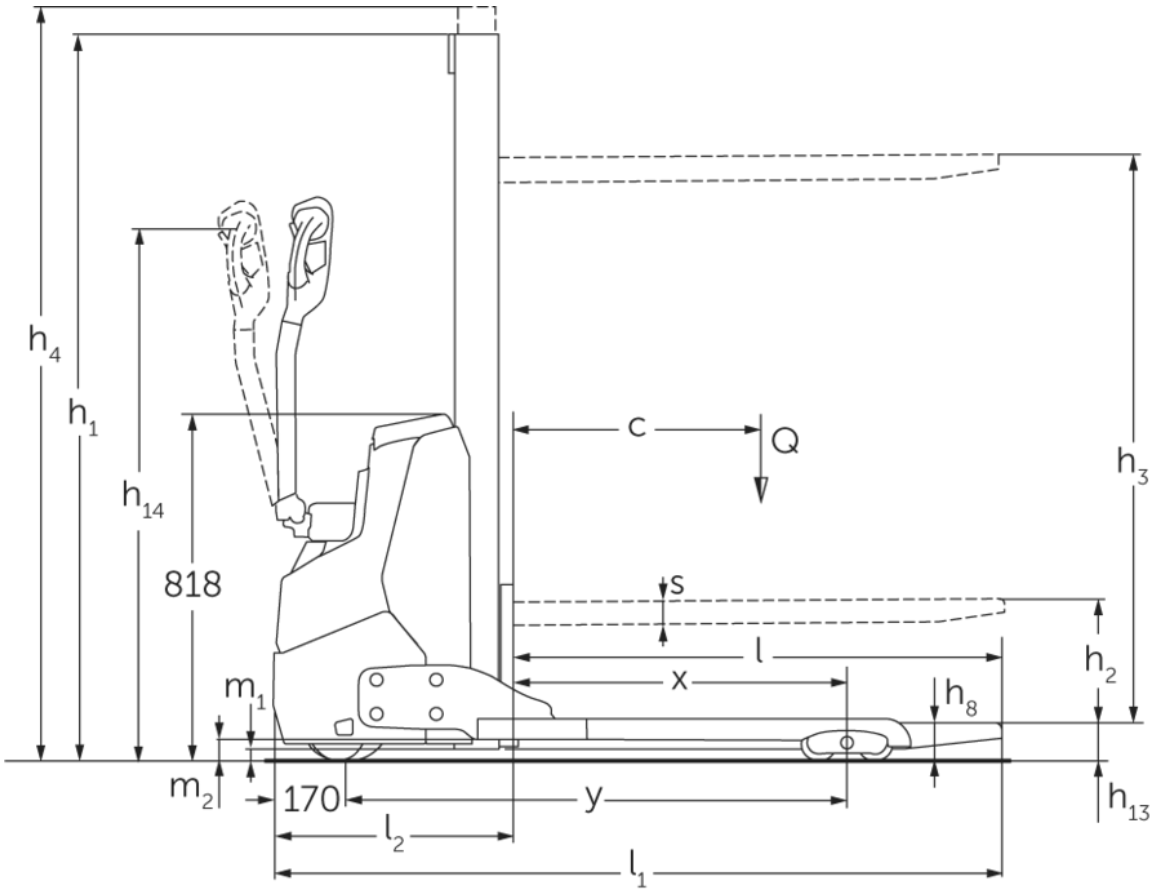
h4
h1
h14
818
m1
m2
170
c
Q
s
l
x
y
l2
l1
h3
h2
h8
h13

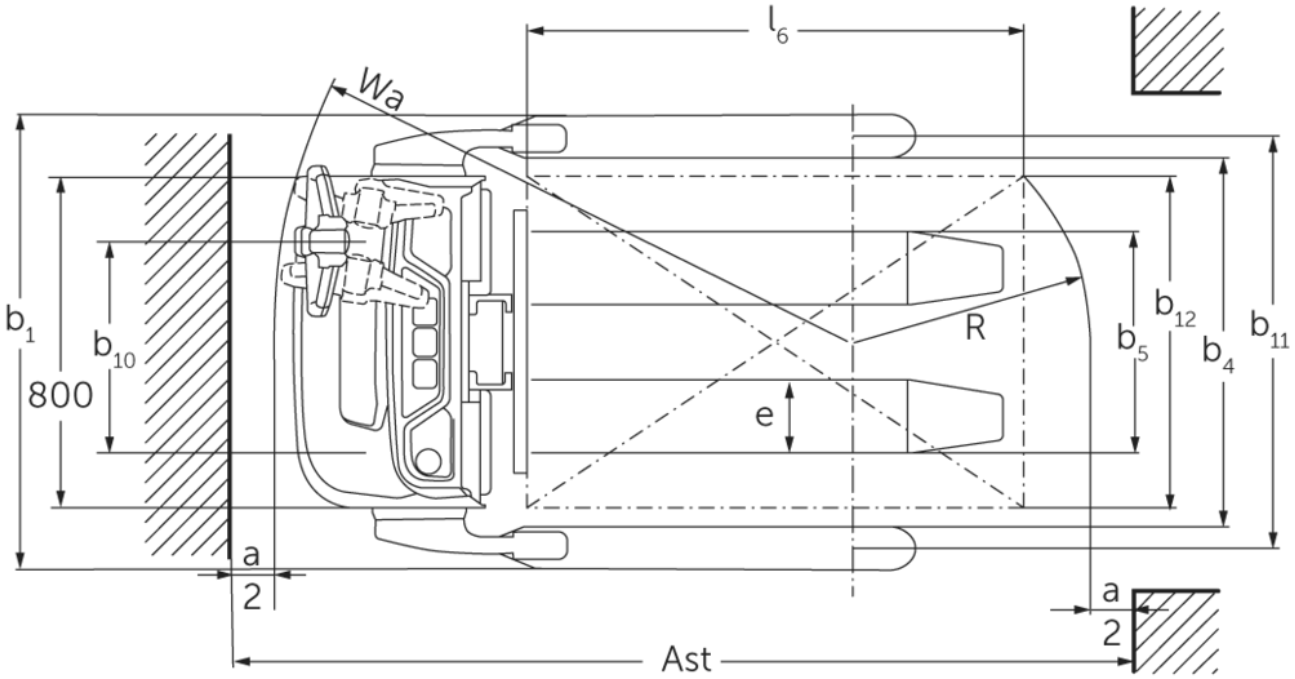
l6
Wa
b1
b10
800
a
2
R
e
b5
b12
b4
b11
Ast

EJC 110bi

EJC 110bi	Nostokorkeus (h3)	Maston korkeus alas laskettuna (h1)	Vapaanosto (h2)	Maston korkeus ylös nostettuna (h4)
Monomasto MM	1170 mm	1710 mm	1170 mm	1710 mm
	1510 mm	1970 mm	1510 mm	1970 mm
	1970 mm	2430 mm	1970 mm	2430 mm

VDI-taulukko

Tunnistetiedot	1.1	Valmistaja (lyhenne)			Jungheinrich
	1.2	Valmistajan tyyppimerkintä			EJC 110bi
	1.3	Käyttövoima			Sähkökäyttöinen
	1.4	Käyttö			Käyden/ohjausaisalla ajettava
	1.5	Kantavuus/kuorma	Q	kg	1000
	1.6	Painopiste-etäisyys	c	mm	600
	1.8	Kuorman etäisyys	x	mm	810
	1.9	Akseliväli	y	mm	1204
Painot	2.1.1	Omapaino (sis. akun)		kg	515
	2.2	Akselipaino kuormattuna edessä/takana		kg	545 / 970
	2.3	Akselipaino ilman kuormaa edessä/takana		kg	370 / 145
Pyörät/alusta	3.1	Renkaat			Polyuretaani (PU)
	3.2	Rengaskoko edessä			Ø 210 x 70
	3.3	Rengaskoko takana			- / Ø 85 x 75
	3.4	Lisäpyörät			Ø 140x 54
	3.5	Pyörien lukumäärä edessä/takana (x = vetopyörä)			1x +1/2
	3.6	Raideväli edessä	b10	mm	507
	3.7	Raideväli, takana	b11	mm	992
	3.7.1	2. Raideväli, takana		mm	1162
	3.7.2	3. Raideväli, takana		mm	1362
Perusmitat	4.2	Maston korkeus alas laskettuna (h1)	h1	mm	1970
	4.3	Vapaanosto (h2)	h2	mm	1510
	4.4	Nostokorkeus (h3)	h3	mm	1510
	4.5	Maston korkeus ylös nostettuna (h4)	h4	mm	1970
	4.9	Ohjausaisan kahvan vähimmäis-/enimmäiskorkeus ajoasennossa	h14	mm	750 / 1260
	4.19	Kokonaispituus	l1	mm	1714
	4.20	Pituus haarukan selkä mukaan lukien	l2	mm	564
	4.21.1	Kokonaisleveys	b1	mm	1098
	4.22	Haarukoiden mitat	s/e/l	mm	60 x 178 x 1150
	4.25	Leveys haarukoiden yli	b5	mm	535
	4.26	Tukipyörien väli / kuormaväli	b4	mm	891
	4.32	Maavara akselivälin keskellä	m2	mm	51
	4.34.1	Käytäväleveys (1 000 x 1 200 lava poikittain)	Ast	mm	1960
	4.34.2	Käytäväleveys (lava 800 x 1 200 pitkittäin)	Ast	mm	2010
	4.35	Kääntösäde	Wa	mm	1420
Suorituskykytiedot	5.1	Ajonopeus kuormattuna/kuormatta		km/h	5,3 / 5,3
	5.2	Nostonopeus kuormattuna/kuormatta		m/s	0,15 / 0,25
	5.3	Laskunopeus kuormattuna/kuormatta		m/s	0,15 / 0,15
	5.7	Kaltevuusnousukyky kuormattuna/kuormatta		%	6 / 10
	5.10	Ajojarru			regeneroiva

Sähkömoottori/elektroniikka	6.1	Ajomoottori, teho S2 60 min	kW	1
	6.2	Nostomoottori, teho S3:ssa	kW	1,2
	6.3	Akku standardin DIN 43531/35/36 mukaan		ei
	6.4	Akun jännite/nimelliskapasiteetti	V / Ah	24 / 50
	6.5	Akun paino	kg	24
	6.6.1	Energiankulutus EN-työkierron mukaan	kWh/h	0,35
	6.6.2	CO2-ekvivalentti standardin EN ISO 23308 mukaisesti	kg/h	0,19
Muuta	8.1	Ajoelektroniikan tyyppi		AC
	10.7	Melutaso standardin SFS-EN 12053 mukaan	dB (A)	64

- Näissä VDI 2198:n mukaan laadituissa tyyppitiedoissa ilmoitetaan ainoastaan vakiovarusteiselle trukin tekniset tiedot. Toisenlaiset renkaat, muut mastot, lisälaitteet jne. voivat vaikuttaa annettuihin arvoihin.

Arvot mastolle MM 1540 (kiinteä kuormakelkka)

- VDI-nro 1.8: masto, jossa haarukkakelkka: x -42 mm.
- VDI-nro 4.3: masto, jossa haarukkakelkka: h2 -30 mm.
- VDI-nro 4.4: masto, jossa haarukkakelkka: h3 -30 mm.
- VDI-nro 4.5: Masto, jossa haarukkakelkka: h4 +101 mm.
- VDI-nro 4.19: masto, jossa haarukkakelkka: l1 +42 mm.
- VDI-nro 4.20: masto, jossa haarukkakelkka: l2 +42 mm.
- VDI-nro 4.21.1: saatavissa kolme eri tukivarren leveyttä b1: 1 098/1 268/1 468 mm.
- VDI-nro 4.34.1: malli, jossa b1 = 1 468 mm; diagonaalinen VDI:n mukaan: käytäväleveys +398 mm; masto, jossa haarukkakelkka: käytäväleveys +42 mm.
- VDI-nro 4.34.2: diagonaalinen VDI:n mukaan: käytäväleveys + 169 mm; masto, jossa haarukkakelkka: käytäväleveys +42 mm.

Jungheinrich Lift Truck Oy

Ahjonkulma 1
04220 Kerava
Tel. 010 616 8585
Fax 010 616 8580

info@jungheinrich.fi

www.jungheinrich.fi

Saksan tuotantolaitokset Norderstedtissa, Moosburgissa ja Landsbergissa ovat sertifioituja Kaltenkirchenin varaosakeskuksen ohella.

ISO 9001
ISO 14001

Jungheinrich-trukit täyttävät eurooppalaiset turvallisuusvaatimukset.

CE

JUNGHEINRICH