

Sähkökäyttöinen työntömastotrukki

ETV/ETM 318–325

Nostokorkeus: 4250-14000 mm / Kantavuus: 1800-2500 kg

LI-ION technology

JUNGHEINRICH

ETV/ETM 318–325

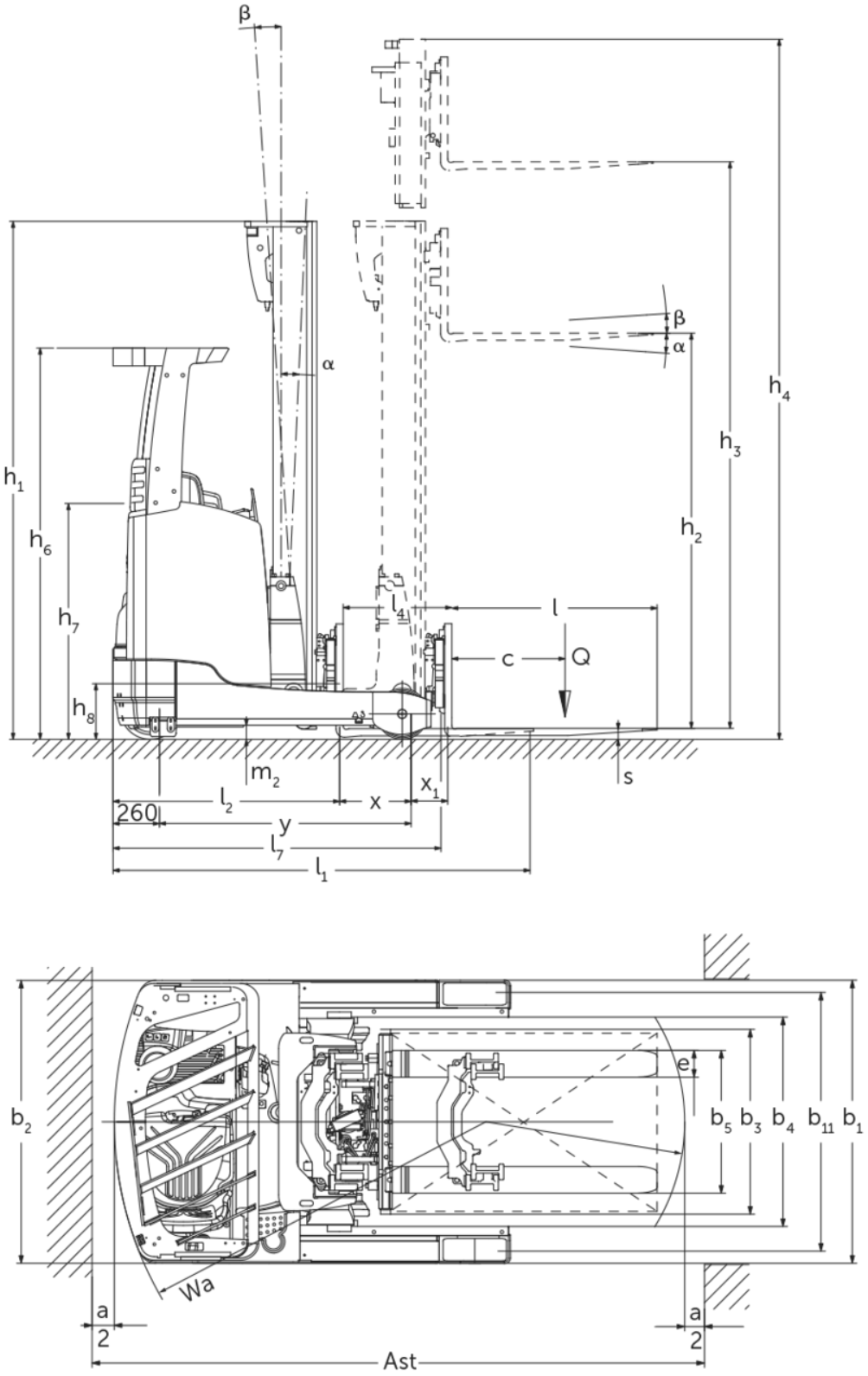

ETV/ETM 318–325

ETV 318, ETV 320, ETM 325, ETV 325	Nostokorkeus (h3)	Maston korkeus alas laskettuna (h1)	Vapaanosto (h2)	Maston korkeus ylös nostettuna (h4)	Maston kallistus eteen/ taakse	Haarukkakelkan kallistus eteen/ taakse
Kelkkakallistus / Kolmijatkeinen masto DZ-V / kylmämuotoiltu	6200 mm	2700 mm	1970 mm	6930 mm		2 / 5 °
	6500 mm	2800 mm	2070 mm	7230 mm		2 / 5 °
	6800 mm	2900 mm	2170 mm	7530 mm		2 / 5 °
	7400 mm	3100 mm	2370 mm	8130 mm		2 / 5 °
	7700 mm	3200 mm	2470 mm	8430 mm		2 / 5 °
	8000 mm	3300 mm	2570 mm	8730 mm		2 / 5 °
	8420 mm	3440 mm	2710 mm	9150 mm		2 / 5 °
	8720 mm	3540 mm	2810 mm	9450 mm		2 / 5 °
	9110 mm	3670 mm	2940 mm	9840 mm		2 / 5 °
	9620 mm	3840 mm	3110 mm	10350 mm		2 / 5 °
	9950 mm	3950 mm	3220 mm	10680 mm		2 / 5 °
	10220 mm	4100 mm	3370 mm	10950 mm		2 / 5 °
	10520 mm	4200 mm	3470 mm	11250 mm		2 / 5 °
	10700 mm	4260 mm	3530 mm	11430 mm		2 / 5 °
	10880 mm	4320 mm	3590 mm	11610 mm		2 / 5 °
	11120 mm	4400 mm	3670 mm	11850 mm		2 / 5 °
	11510 mm	4530 mm	3800 mm	12240 mm		2 / 5 °

ETV 318, ETV 320, ETV 325	Nostokorkeus (h3)	Maston korkeus alas laskettuna (h1)	Vapaanosto (h2)	Maston korkeus ylös nostettuna (h4)	Maston kallistus eteen/ taakse	Haarukkakelkan kallistus eteen/ taakse
Kelkkakallistus / Kolmijatkeinen masto DZ-V / kylmämuotoiltu	10952 mm	4344 mm	3614 mm	11682 mm		2 / 5 °
Maston kallistus / Kolmijatkeinen masto DZ-V / kylmämuotoiltu	4250 mm	2050 mm	1320 mm	4980 mm	1 / 5 °	
	4700 mm	2200 mm	1470 mm	5430 mm	1 / 5 °	
	5000 mm	2300 mm	1570 mm	5730 mm	1 / 5 °	
	5300 mm	2400 mm	1670 mm	6030 mm	1 / 5 °	
	5600 mm	2500 mm	1770 mm	6330 mm	1 / 3 °	
	5900 mm	2600 mm	1870 mm	6630 mm	0,5 / 2 °	
	6200 mm	2700 mm	1970 mm	6930 mm	0,5 / 2 °	
	6500 mm	2800 mm	2070 mm	7230 mm	0,5 / 2 °	
	6800 mm	2900 mm	2170 mm	7530 mm	0,5 / 2 °	
	6950 mm	2950 mm	2220 mm	7680 mm	0,5 / 1 °	
	7400 mm	3100 mm	2370 mm	8130 mm	0,5 / 1 °	
	8000 mm	3300 mm	2570 mm	8730 mm	0,5 / 1 °	
	8420 mm	3440 mm	2710 mm	9150 mm	0,5 / 1 °	
	8720 mm	3540 mm	2810 mm	9450 mm	0,5 / 1 °	
	9110 mm	3670 mm	2940 mm	9840 mm	0,5 / 1 °	

ETV 320	Nostokorkeus (h3)	Maston korkeus alas laskettuna (h1)	Vapaanosto (h2)	Maston korkeus ylös nostettuna (h4)	Maston kallistus eteen/ taakse	Haarukkakelkan kallistus eteen/ taakse

Kelkkakallistus / Kolmijatkeinen masto DZ-V / kylmämuotoiltu	13505 mm	5425 mm	4695 mm	14235 mm		2 / 5 °
	14000 mm	5590 mm	4860 mm	14730 mm		2 / 5 °
ETV 320, ETV 325	**Nostokorkeus (h3)**	**Maston korkeus alas laskettuna (h1)**	**Vapaanosto (h2)**	**Maston korkeus ylös nostettuna (h4)**	**Maston kallistus eteen/ taakse**	**Haarukkakelkan kallistus eteen/ taakse**
Kelkkakallistus / Kolmijatkeinen masto DZ-V / kylmämuotoiltu	12020 mm	4700 mm	3970 mm	12750 mm		2 / 5 °
	12530 mm	4870 mm	4140 mm	13260 mm		2 / 5 °
	12830 mm	4970 mm	4240 mm	13560 mm		2 / 5 °
	13000 mm	5026 mm	4296 mm	13728 mm		2 / 5 °

VDI-taulukko

Tunnistetiedot	1.1	Valmistaja (lyhenne)			Jungheinrich			
	1.2	Valmistajan tyyppimerkintä			ETV 318	ETV 320	ETM 325	ETV 325
	1.3	Käyttövoima			Sähkökäyttöinen			
	1.4	Käyttö			Sivuistuin			
	1.5	Kantavuus/kuorma	Q	kg	1800	2000	2500	
	1.6	Painopiste-etäisyys	c	mm	600			
	1.8	Kuorman etäisyys	x	mm	364	412	321	487
	1.8.1	Kuorman etäisyys, masto työnnettynä eteen		mm	205	230		
	1.9	Akseliväli	y	mm	1460	1518	1673	
Painot	2.1.1	Omapaino (sis. akun)		kg	3522	3650	3895	3700
	2.3	Akselipaino ilman kuormaa edessä/takana		kg	2074 / 1448	2163 / 1487	2274 / 1621	2264 / 1436
	2.4	Akselipaino haarukat edessä kuorma edessä/takana		kg	446 / 4876	558 / 5092	366 / 6029	602 / 5598
	2.5	Akselipaino haarukat takana kuorma edessä/takana		kg	1805 / 3517	1953 / 3397	2057 / 4338	2032 / 4168
Pyörät/alusta	3.1	Renkaat			Polyuretaani (PU)			
	3.2	Rengaskoko edessä			Ø 343 x 114		Ø 343 x 140	
	3.3	Rengaskoko takana			Ø 285 x 100	Ø 355 x 106	Ø 355 x 135	
	3.5	Pyörien lukumäärä edessä/takana (x = vetopyörä)			1x / 2			
	3.7	Raideväli, takana	b11	mm	1136	1155	1034	1184
Perusmitat	4.1	Maston kallistus eteen/taakse	a/ß	°	1 / 5			
	4.2	Maston korkeus alas laskettuna (h1)	h1	mm	2400			
	4.3	Vapaanosto (h2)	h2	mm	1670			
	4.4	Nostokorkeus (h3)	h3	mm	5300			
	4.5	Maston korkeus ylös nostettuna (h4)	h4	mm	6030			
	4.7	Turvakehän (ohjaamon) korkeus	h6	mm	2190			
	4.8	Istuin-/seisontakorkeus	h7	mm	1057			
	4.10	Tukipyörän rakenteen korkeus	h8	mm	285	355		
	4.19	Kokonaispituus	l1	mm	2456	2466	2712	2546
	4.20	Pituus haarukan selkä mukaan lukien	l2	mm	1306	1316	1562	1396
	4.21.1	Kokonaisleveys	b1	mm	1270	1290	1198	1348
	4.21.2	Kokonaisleveys	b2	mm	1270		1120	1270
	4.22	Haarukoiden mitat	s/e/l	mm	40 x 120 x 1150	50 x 140 x 1150		
	4.23	Haarukkakelkan liitäntäluokka			2B			
	4.24	Haarukkakelkan leveys	b3	mm	830			
	4.25	Leveys haarukoiden yli	b5	mm	335	356		
	4.25.1	Leveys haarukoiden yli (min./max.)	b5	mm	335 / 730	356 / 750	356 / 580	356 / 750
	4.26	Tukipyörien väli / kuormaväli	b4	mm	940		790	940
	4.28	Työntöliikkeen pituus		mm	569	624	551	736
	4.32	Maavara akselivälin keskellä	m2	mm	80	95		
	4.34.1	Käytäväleveys (1 000 x 1 200 lava poikittain)	Ast	mm	2737	2750	2971	2854
	4.34.2	Käytäväleveys (lava 800 x 1 200 pitkittäin)	Ast	mm	2790	2794	3031	2883
	4.35	Kääntösäde	Wa	mm	1663	1710	1865	
	4.37	Leveys tukipyörien yli	L7	mm	1842	1920	2075	

Suorituskykytiedot	5.1	Ajonopeus kuormattuna/kuormatta (Efficiency | drivePLUS)	km/h	11 / 11 | 14 / 14		- / - | 14 / 14
	5.2	Nostonopeus kuormattuna/kuormatta (Efficiency | liftPLUS)	m/s	0,32 / 0,64 | 0,38 / 0,64		- / - | 0,35 / 0,64
	5.3	Laskunopeus kuormattuna/kuormatta (Efficiency | liftPLUS)	m/s	0,55 / 0,55 | 0,55 / 0,55		- / - | 0,55 / 0,55
	5.4	Työntönopeus kuormattuna/kuormatta (Efficiency | liftPLUS)	m/s	0,18 / 0,18 | 0,2 / 0,2		- / - | 0,2 / 0,2
	5.7	Kaltevuusnousukyky kuormattuna/kuormatta (Efficiency | drivePLUS)	%	7 / 11 | 7 / 11		- | 7 / 11
	5.8	Enimmäiskaltevuusnousukyky kuormattuna/kuormatta (Efficiency | drivePLUS)	%	9 / 13 | 9 / 13	10 / 15 | 10 / 15	- / - | 10 / 15
	5.9	Kiihtyvyysaika kuormattuna/kuormatta (Efficiency | drivePLUS)	s	5,4 / 5 | 5,2 / 4,7	5,6 / 5 | 5,3 / 4,7	- / - | 5,4 / 4,7
	5.10	Ajojarru		sähkötoiminen		
Sähkömoottori/elektroniikka	6.1	Ajomoottori, teho S2 60 min (Efficiency | drivePLUS)	kW	6 | 8,5		- | 8,5
	6.2	Nostomoottori, teho S3:ssa (Efficiency | liftPLUS)	kW	13,3 | 15,5		- | 15,5
	6.3	Akku standardin DIN 43531/35/36 mukaan		DIN 43531 C		DIN 43531 B | DIN 43531 C
	6.4	Akun jännite/nimelliskapasiteetti	V / Ah	48 / 620		48 / 775 | 48 / 620
	6.5	Akun paino	kg	1005		1210 | 1005
	6.6.1	Energiankulutus EN-työkierron mukaan (Efficiency | PLUS)	kWh/h	3,77 | 3,73	3,89 | 4,57	- | 4,57
	6.6.2	CO2-ekvivalentti standardin EN ISO 23308 (Efficiency | PLUS) mukaan	kg/h	2,04 | 2	2,1 | 2,5	- | 2,5
	6.7	Työskentelyteho (Efficiency | PLUS)	t/h	60,85 | 73,39	67,48 | 76,51	- | 95,14
	6.8	Kiertotehokkuus VDI 2198 mukaan (Efficiency | PLUS)	t/kWh	18,7 | 15,7	19,1 | 16,5	- | 20,8
	6.8.1	Energiankulutus täydellä työskentelyteholla (Efficiency | PLUS)	kWh/h	3,25 | 4,66	3,54 | 4,64	- | 4,57
Muuta	8.1	Ajoelektroniikan tyyppi		Mosfet/AC		
	10.1	Asetin-/lisälaitteen työpaine	bar	150		
	10.2	Öljyn tilavuusvirta asetin-/lisälaitteille	l/min	20		
	10.7	Melutaso standardin SFS-EN 12053 mukaan	dB (A)	68		

- Näissä VDI 2198:n mukaan laadituissa tyyppitiedoissa ilmoitetaan ainoastaan vakiovarusteiselle trukin tekniset tiedot. Toisenlaiset renkaat, muut mastot, lisälaitteet jne. voivat vaikuttaa annettuihin arvoihin.

- VDI-nro 1.8: akkukoko ja mastotyyppi vaikuttavat kuorman etäisyyteen x.
- VDI-nro 2.1.1: akkukoko ja mastomalli vaikuttavat omapainoon ja akselipainoihin.
- VDI-nro 2.3: akkukoko ja mastomalli vaikuttavat omapainoon ja akselipainoihin.
- VDI-nro 2.4: akkukoko ja mastomalli vaikuttavat omapainoon ja akselipainoihin.
- VDI-nro 2.5: akkukoko ja mastomalli vaikuttavat omapainoon ja akselipainoihin.
- VDI-nro 4.1: mastomalli määrittää kallistusasteet.
- VDI-nro 4.10: pyörän tukijalkojen korkeus suurenee kuormapyörän suojuksen vuoksi 30 mm.
- VDI-nro 4.19: akkukoko, mastotyyppi ja haarukkapituus vaikuttavat kokonaispituuteen l1.
- VDI-nro 4.20: akkukoko ja mastotyyppi vaikuttavat pituuteen l2, johon lasketaan mukaan haarukan selkä.
- VDI-nro 4.28: akkukoko ja mastotyyppi vaikuttavat työntöliikkeen pituuteen l4.
- VDI-nro 4.34.1: akkukoko ja mastotyyppi vaikuttavat käytäväleveyksiin.
- VDI-nro 4.34.2: akkukoko ja mastotyyppi vaikuttavat käytäväleveyksiin.
- VDI-nro 6.6.1: PLUS viittaa drive&liftPLUS-varustepakettiin.
- VDI-nro 6.6.2: PLUS viittaa drive&liftPLUS-varustepakettiin.
- VDI-nro 6.7: PLUS viittaa drive&liftPLUS-varustepakettiin.
- VDI-nro 6.8.1: PLUS viittaa drive&liftPLUS-varustepakettiin.

Jungheinrich Lift Truck Oy

Ahjonkulma 1
04220 Kerava
Tel. 010 616 8585
Fax 010 616 8580

info@jungheinrich.fi

www.jungheinrich.fi

Saksan tuotantolaitokset Norderstedtissa, Moosburgissa ja Landsbergissa ovat sertifioituja Kaltenkirchenin varaosakeskuksen ohella.

ISO 9001
ISO 14001

Jungheinrich-trukit täyttävät eurooppalaiset turvallisuusvaatimukset.

CE

JUNGHEINRICH