

Sähkökäyttöinen kolmipyöräinen trukki

EFG BA 113/115

Nostokorkeus: 3000-6500 mm / Kantavuus: 1300-1500 kg

LI-ION technology

JUNGHEINRICH

EFG BA 113/115

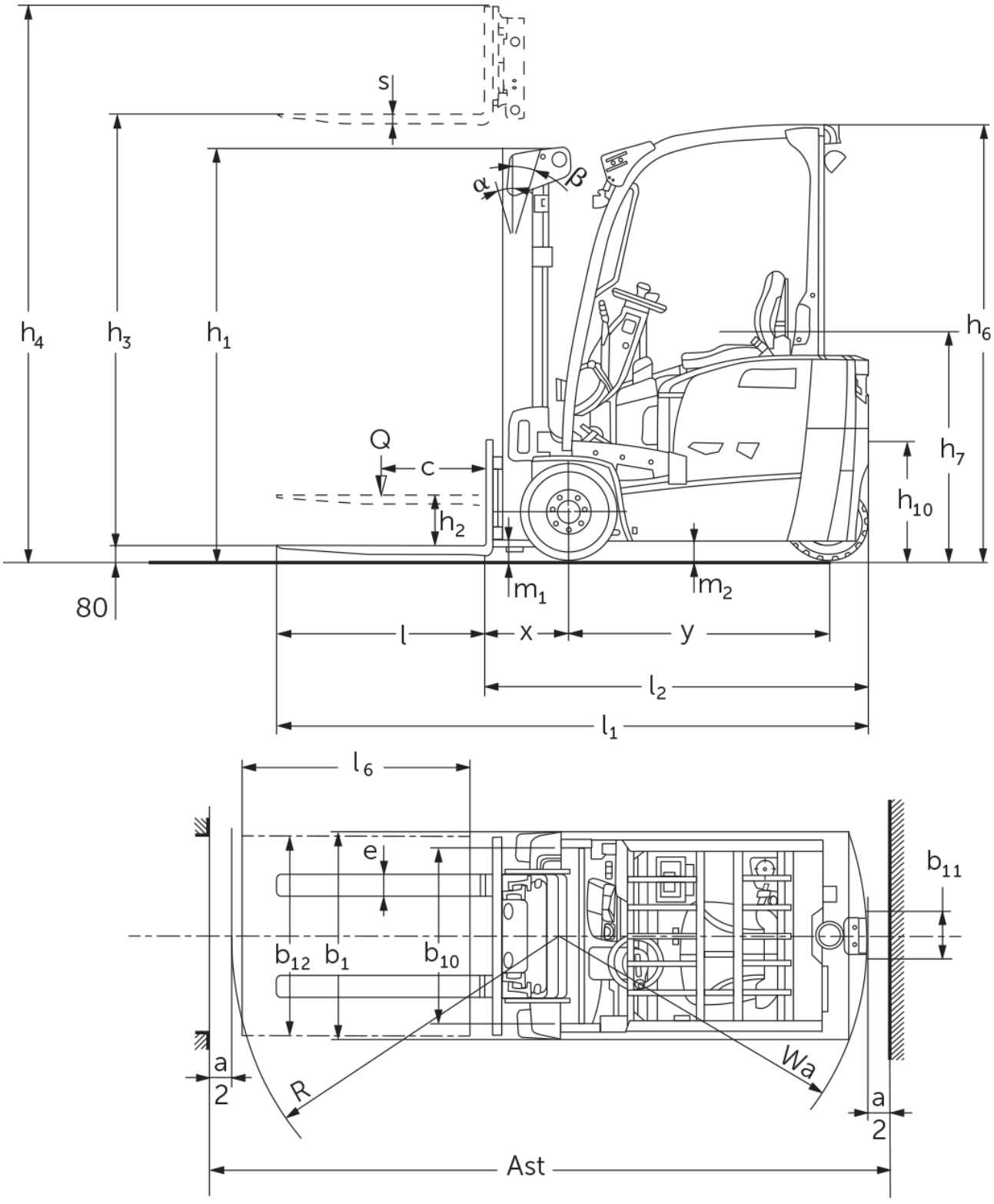

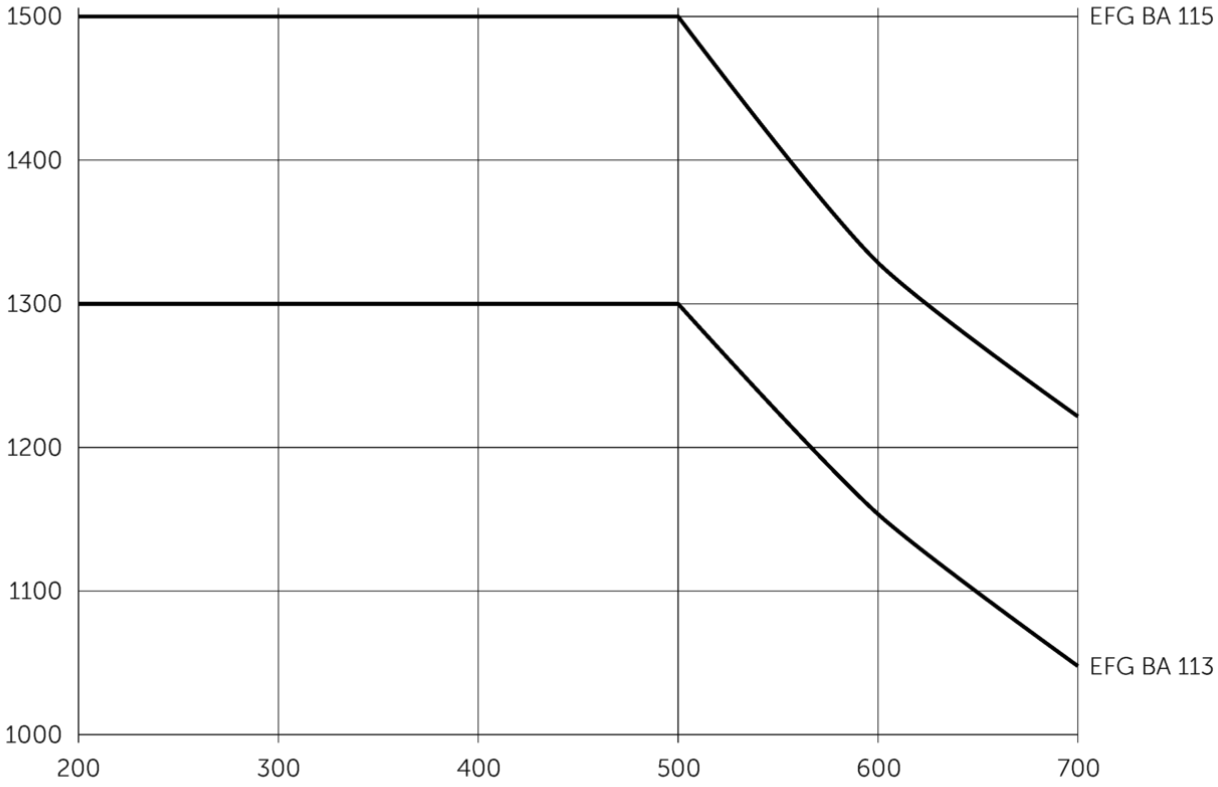
1500
1400
1300
1200
1100
1000
200
300
400
500
600
700
EFG BA 115
EFG BA 113

EFG BA 113/115

EFG BA 113, EFG BA 115	Nostokorkeus (h3)	Maston korkeus alas laskettuna (h1)	Vapaanosto (h2)	Maston korkeus ylös nostettuna (h4)	Haarukkakelkan kallistus eteen/ taakse
Kaksijatkeinen ZT-masto	3000 mm	2000 mm	150 mm	3555 mm	7 / 5 °
	3300 mm	2150 mm	150 mm	3855 mm	7 / 5 °
	3600 mm	2300 mm	150 mm	4155 mm	7 / 5 °
	5000 mm	3050 mm	150 mm	5555 mm	7 / 5 °
Kaksijatkeinen ZZ-masto	3300 mm	2105 mm	1470 mm	3855 mm	7 / 5 °
	3600 mm	2255 mm	1620 mm	4155 mm	7 / 5 °
Kolmijatkeinen masto DZ	4500 mm	2005 mm	1360 mm	5055 mm	7 / 5 °
	4800 mm	2105 mm	1460 mm	5355 mm	7 / 5 °
	5000 mm	2180 mm	1530 mm	5555 mm	7 / 5 °
	5500 mm	2355 mm	1710 mm	6055 mm	7 / 5 °
	6000 mm	2555 mm	1910 mm	6555 mm	7 / 5 °
	6500 mm	2805 mm	2160 mm	7055 mm	7 / 5 °

VDI-taulukko

Tunnistetiedot	1.1	Valmistaja (lyhenne)			Jungheinrich	
	1.2	Valmistajan tyyppimerkintä			EFG BA 113	EFG BA 115
	1.3	Käyttövoima			Sähkökäyttöinen	
	1.4	Käyttö			Istuin	
	1.5	Kantavuus/kuorma	Q	kg	1300	1500
	1.6	Painopiste-etäisyys	c	mm	500	
	1.8	Kuorman etäisyys	x	mm	387	392
	1.9	Akseliväli	y	mm	1156	1249
Painot	2.1.1	Omapaino (sis. akun)		kg	3045	3221
	2.2	Akselipaino kuormattuna edessä/takana		kg	3753 / 592	3974 / 747
	2.3	Akselipaino ilman kuormaa edessä/takana		kg	1422 / 1623	1482 / 1739
Pyörät/alusta	3.1	Renkaat			Super Elastic (SE)	
	3.2	Rengaskoko edessä			18x6-12/1/8	
	3.3	Rengaskoko takana			140/55-9	
	3.5	Pyörien lukumäärä edessä/takana (x = vetopyörä)			2x / 2	
	3.6	Raideväli edessä	b10	mm	838	
	3.7	Raideväli, takana	b11	mm	211	
Perusmitat	4.1	Maston kallistus eteen/taakse	a/ß	°	7 / 5	
	4.2	Maston korkeus alas laskettuna (h1)	h1	mm	2000	
	4.2.1	Kokonaiskorkeus	h15	mm	2080	
	4.3	Vapaanosto (h2)	h2	mm	150	
	4.4	Nostokorkeus (h3)	h3	mm	3000	
	4.5	Maston korkeus ylös nostettuna (h4)	h4	mm	3555	
	4.7	Turvakehän (ohjaamon) korkeus	h6	mm	2080	
	4.8	Istuin-/seisontakorkeus	h7	mm	1030	
	4.12	Kytkentäkorkeus	h10	mm	560	
	4.19	Kokonaispituus	l1	mm	2732	2830
	4.20	Pituus haarukan selkä mukaan lukien	l2	mm	1732	1830
	4.21.1	Kokonaisleveys	b1	mm	990	
	4.22	Haarukoiden mitat	s/e/l	mm	35 x 100 x 1000	40 x 100 x 1000
	4.23	Haarukkakelkan liitäntäluokka			2A	
	4.24	Haarukkakelkan leveys	b3	mm	950	
	4.31	Maavara maston alla, kuormattuna	m1	mm	97	
	4.32	Maavara akselivälin keskellä	m2	mm	88	
	4.34.1	Käytäväleveys (1 000 x 1 200 lava poikittain)	Ast	mm	3056	3154
	4.34.2	Käytäväleveys (lava 800 x 1 200 pitkittäin)	Ast	mm	3182	3279
	4.35	Kääntösäde	Wa	mm	1345	1438
	4.36	Pienin kääntösäde	b13	mm	0	

Suorituskykytiedot	5.1	Ajonopeus kuormattuna/kuormatta	km/h	12,5 / 12,5	
	5.2	Nostonopeus kuormattuna/kuormatta	m/s	0,25 / 0,53	0,24 / 0,53
	5.3	Laskunopeus kuormattuna/kuormatta	m/s	0,55 / 0,54	
	5.5	Vetovoima kuormattuna/kuormatta	N	716 / 757	886 / 767
	5.6	Enimmäisvetovoima kuormattuna/kuormatta	N	8752 / 8480	8675 / 9149
	5.7	Kaltevuusnousukyky kuormattuna/kuormatta	%	8 / 12	8 / 11
	5.8	Enimmäiskaltevuusnousukyky kuormattuna/kuormatta	%	15 / 20	14 / 19
	5.9	Kiihtyvyysaika kuormattuna/kuormatta	s	7,1 / 6,1	7,1 / 6,5
	5.10	Ajojarru		mekaaninen/hydraulinen	
Sähkömoottori/elektroniikka	6.1	Ajomoottori, teho S2 60 min	kW	3,7	
	6.1.1	2. Ajomoottori, teho S2 60 min	kW	3,7	
	6.2	Nostomoottori, teho S3:ssa	kW	10	
	6.3	Akku standardin DIN 43531/35/36 mukaan		DIN 43531 A	
	6.4	Akun jännite/nimelliskapasiteetti	V / Ah	48 / 375	48 / 500
	6.5	Akun paino	kg	560	708
	6.6.1	Energiankulutus EN-työkierron mukaan	kWh/h	3,33	3,64
	6.6.2	CO2-ekvivalentti standardin EN ISO 23308 mukaisesti	kg/h	1,8	1,97
	6.7	Työskentelyteho	t/h	86	97
	6.8.1	Energiankulutus täydellä työskentelyteholla	kWh/h	3,38	3,92
Muuta	8.1	Ajoelektroniikan tyyppi		Impulssi/AC	
	10.1	Asetin-/lisälaitteen työpaine	bar	230	
	10.2	Öljyn tilavuusvirta asetin-/lisälaitteille	l/min	17	
	10.7	Melutaso standardin SFS-EN 12053 mukaan	dB (A)	72	
	10.8	Vetokytkin, malli/tyyppi, DIN		Pultti	

- Näissä VDI 2198:n mukaan laadituissa tyyppitiedoissa ilmoitetaan ainoastaan vakiovarusteiselle trukin tekniset tiedot. Toisenlaiset renkaat, muut mastot, lisälaitteet jne. voivat vaikuttaa annettuihin arvoihin.

Jungheinrich Lift Truck Oy

Ahjonkulma 1
04220 Kerava
Tel. 010 616 8585
Fax 010 616 8580

info@jungheinrich.fi

www.jungheinrich.fi

Saksan tuotantolaitokset Norderstedtissa, Moosburgissa ja Landsbergissa ovat sertifioituja Kaltenkirchenin varaosakeskuksen ohella.

ISO 9001
ISO 14001

Jungheinrich-trukit täyttävät eurooppalaiset turvallisuusvaatimukset.

CE

JUNGHEINRICH