

Sähkökäyttöinen kolmipyöräinen trukki

EFG 214–220

Nostokorkeus: 2020-7000 mm / Kantavuus: 1400-2000 kg

JUNGHEINRICH

EFG 214–220

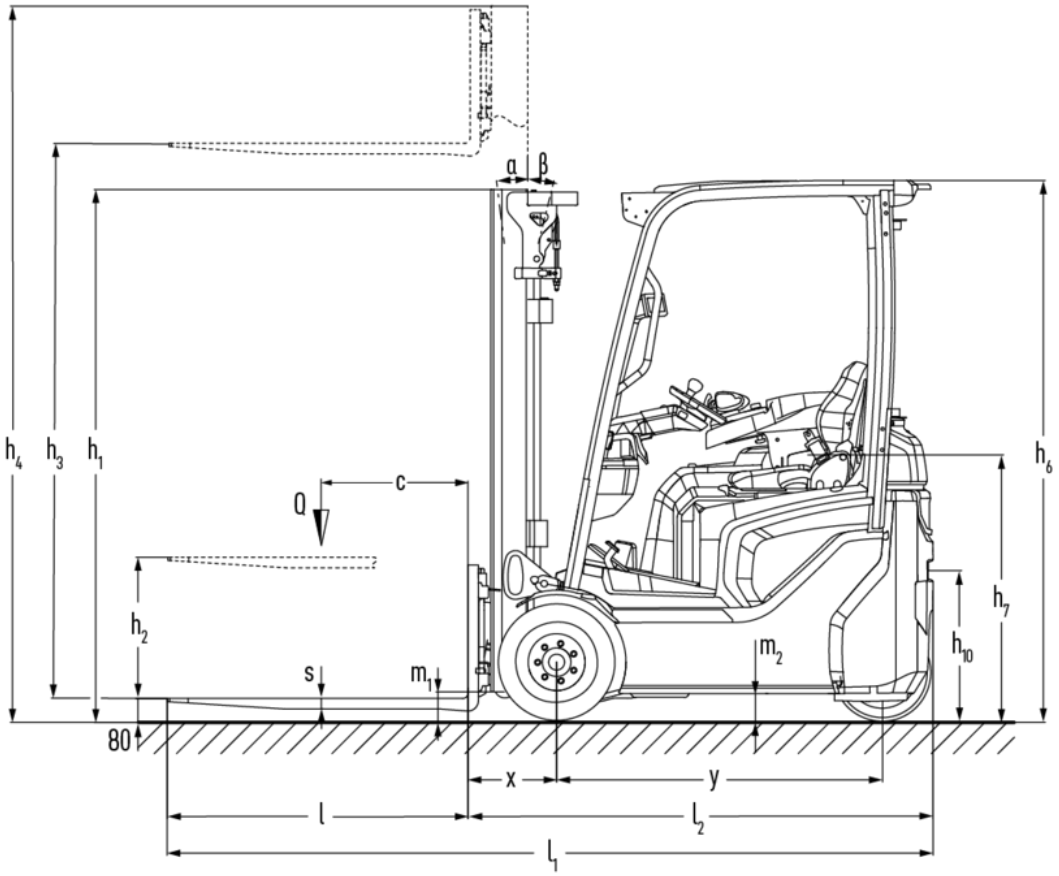
α
β
h4
h3
h1
h6
Q
c
h2
h7
h10
s
m1
m2
80
x
y
l
l2
l1

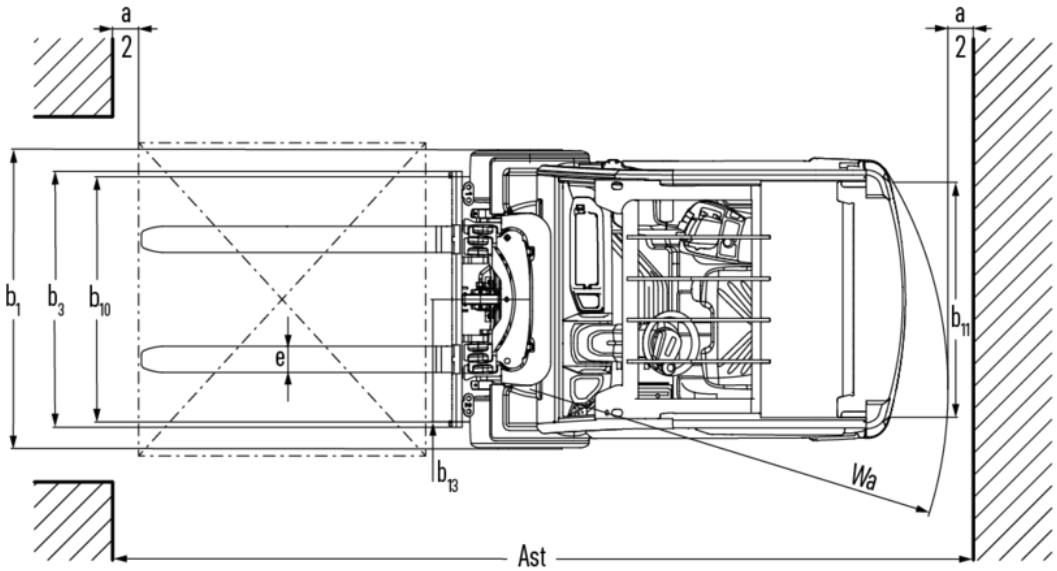
a
2
a
2
b1
b3
b10
e
b13
b11
Wa
Ast

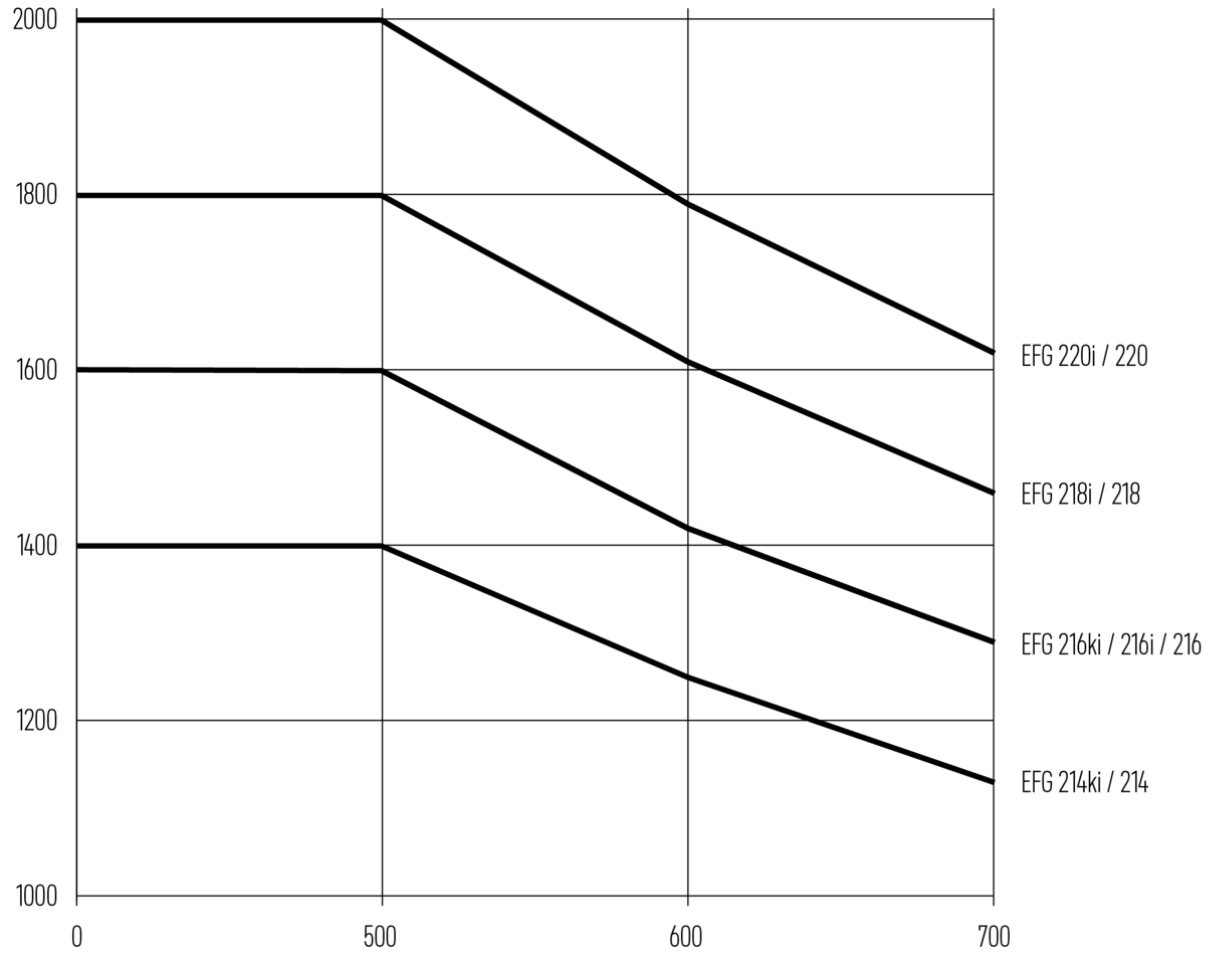
2000
1800
1600
1400
1200
1000
0
500
600
700
EFG 220i / 220
EFG 218i / 218
EFG 216ki / 216i / 216
EFG 214ki / 214

EFG 214–220

EFG 214, EFG 216	Nostokorkeus (h3)	Maston korkeus alas laskettuna (h1)	Vapaanosto (h2)	Maston korkeus ylös nostettuna (h4)
Kaksijatkeinen ZT-masto	3000 mm	2060 mm	150 mm	3590 mm
	3100 mm	2110 mm	150 mm	3690 mm
	3300 mm	2210 mm	150 mm	3890 mm
	3500 mm	2310 mm	150 mm	4090 mm
	3700 mm	2410 mm	150 mm	4290 mm
	4000 mm	2560 mm	150 mm	4590 mm
	4500 mm	2810 mm	150 mm	5090 mm
Kaksijatkeinen ZZ-masto	2900 mm	1965 mm	1375 mm	3490 mm
	3100 mm	2065 mm	1475 mm	3690 mm
	3180 mm	2105 mm	1515 mm	3770 mm
	3300 mm	2165 mm	1575 mm	3890 mm
	3500 mm	2265 mm	1675 mm	4090 mm
	3700 mm	2365 mm	1775 mm	4290 mm
	4000 mm	2515 mm	1925 mm	4590 mm
Kolmijatkeinen masto DZ	4250 mm	1975 mm	1385 mm	4840 mm
	4400 mm	2025 mm	1435 mm	4990 mm
	4640 mm	2105 mm	1515 mm	5230 mm
	4700 mm	2125 mm	1535 mm	5290 mm
	4800 mm	2165 mm	1575 mm	5390 mm
	5000 mm	2235 mm	1645 mm	5590 mm
	5500 mm	2415 mm	1825 mm	6090 mm
	6000 mm	2585 mm	1995 mm	6590 mm
	6500 mm	2765 mm	2175 mm	7090 mm
	7000 mm	2935 mm	2345 mm	7590 mm
EFG 218, EFG 220	**Nostokorkeus (h3)**	**Maston korkeus alas laskettuna (h1)**	**Vapaanosto (h2)**	**Maston korkeus ylös nostettuna (h4)**
Kaksijatkeinen ZT-masto	2020 mm	1577 mm	150 mm	2632 mm
	3000 mm	2067 mm	150 mm	3612 mm
	3100 mm	2117 mm	150 mm	3712 mm
	3300 mm	2217 mm	150 mm	3912 mm
	3500 mm	2317 mm	150 mm	4112 mm
	3700 mm	2417 mm	150 mm	4312 mm
	4000 mm	2567 mm	150 mm	4612 mm
	4500 mm	2817 mm	150 mm	5112 mm
Kaksijatkeinen ZZ-masto	2900 mm	1972 mm	1330 mm	3542 mm
	3100 mm	2072 mm	1430 mm	3742 mm
	3180 mm	2112 mm	1470 mm	3822 mm
	3300 mm	2172 mm	1530 mm	3942 mm
	3500 mm	2272 mm	1630 mm	4142 mm

	3700 mm	2372 mm	1730 mm	4342 mm
	4000 mm	2522 mm	1880 mm	4642 mm
Kolmijatkeinen masto DZ	4250 mm	1982 mm	1340 mm	4892 mm
	4400 mm	2032 mm	1390 mm	5042 mm
	4640 mm	2112 mm	1470 mm	5282 mm
	4700 mm	2132 mm	1490 mm	5342 mm
	4800 mm	2172 mm	1530 mm	5442 mm
	5000 mm	2242 mm	1600 mm	5642 mm
	5500 mm	2422 mm	1780 mm	6142 mm
	6000 mm	2592 mm	1950 mm	6642 mm
	6500 mm	2772 mm	2130 mm	7142 mm
	7000 mm	2942 mm	2300 mm	7642 mm

VDI-taulukko

Tunnistetiedot	1.1	Valmistaja (lyhenne)			Jungheinrich			
	1.2	Valmistajan tyyppimerkintä			EFG 214	EFG 216	EFG 218	EFG 220
	1.3	Käyttövoima			Sähkökäyttöinen			
	1.4	Käyttö			Istuin			
	1.5	Kantavuus/kuorma	Q	kg	1400	1600	1800	2000
	1.6	Painopiste-etäisyys	c	mm	500			
	1.8	Kuorman etäisyys	x	mm	339		359	
	1.9	Akseliväli	y	mm	1352	1460		
Painot	2.1.1	Omapaino (sis. akun)		kg	2662	2832	3093	3295
	2.2	Akselipaino kuormattuna edessä/takana		kg	3595 / 467	3933 / 499	4385 / 536	4704 / 591
	2.3	Akselipaino ilman kuormaa edessä/takana		kg	1326 / 1336	1414 / 1418	1498 / 1595	1527 / 1768
Pyörät/alusta	3.1	Renkaat			Super Elastic (SE)			
	3.2	Rengaskoko edessä			180 x 70-8		200/50-10	
	3.3	Rengaskoko takana			140 / 55-9			
	3.5	Pyörien lukumäärä edessä/takana (x = vetopyörä)			2x/2			
	3.6	Raideväli edessä	b10	mm	929		939	
	3.7	Raideväli, takana	b11	mm	176			
Perusmitat	4.1	Maston kallistus eteen/taakse	a/ß	°	7 / 6			
	4.2	Maston korkeus alas laskettuna (h1)	h1	mm	2210		2217	
	4.3	Vapaanosto (h2)	h2	mm	150			
	4.4	Nostokorkeus (h3)	h3	mm	3300			
	4.5	Maston korkeus ylös nostettuna (h4)	h4	mm	3890		3912	
	4.7	Turvakehän (ohjaamon) korkeus	h6	mm	2070			
	4.8	Istuin-/seisontakorkeus	h7	mm	1030			
	4.12	Kytkentäkorkeus	h10	mm	560			
	4.19	Kokonaispituus	l1	mm	3036	3144	3164	
	4.20	Pituus haarukan selkä mukaan lukien	l2	mm	1886	1994	2014	
	4.21.1	Kokonaisleveys	b1	mm	1085		1145	
	4.22	Haarukoiden mitat	s/e/l	mm	40 x 80 x 1150			40 x 100 x 1150
	4.23	Haarukkakelkan liitäntäluokka			2A			
	4.24	Haarukkakelkan leveys	b3	mm	980			
	4.31	Maavara maston alla, kuormattuna	m1	mm	97		105	
	4.32	Maavara akselivälin keskellä	m2	mm	100			
	4.34.1	Käytäväleveys (1 000 x 1 200 lava poikittain)	Ast	mm	3222	3227	3346	
	4.34.2	Käytäväleveys (lava 800 x 1 200 pitkittäin)	Ast	mm	3345	3450	3470	
	4.35	Kääntösäde	Wa	mm	1555	1660		
	4.36	Pienin kääntösäde	b13	mm	0			

Suorituskykytiedot	5.1	Ajonopeus kuormattuna/kuormatta	km/h	15 / 15	17 / 17		
	5.2	Nostonopeus kuormattuna/kuormatta	m/s	0,56 / 0,74	0,51 / 0,74	0,46 / 0,63	0,43 / 0,63
	5.3	Laskunopeus kuormattuna/kuormatta	m/s	0,54 / 0,55		0,53 / 0,55	
	5.9	Kiihtyvyysaika kuormattuna/kuormatta	s	5,7 / 5,2	5,8 / 5,2	5,9 / 5,3	6 / 5,3
	5.10	Ajojarru		Kitkajarru (mekaanisesti toimiva)			
Sähkömoottori/elektroniikka	6.1	Ajomoottori, teho S2 60 min	kW	5,5			
	6.1.1	2. Ajomoottori, teho S2 60 min	kW	5,5			
	6.2	Nostomoottori, teho S3:ssa	kW	12			
	6.3	Akku standardin DIN 43531/35/36 mukaan		DIN 43531 A			
	6.4	Akun jännite/nimelliskapasiteetti	V / Ah	48 / 500	48 / 625		
	6.5	Akun paino	kg	715	855		
	6.6.1	Energiankulutus EN-työkierron mukaan	kWh/h	4,4		4,6	4,9
	6.6.2	CO2-ekvivalentti standardin EN ISO 23308 mukaisesti	kg/h	2,38		2,49	2,65
	6.7	Työskentelyteho	t/h	99	112	122	134
	6.8	Kiertotehokkuus VDI 2198 mukaan	t/kWh	19,1	20	21,5	22,7
Muuta	8.1	Ajoelektroniikan tyyppi		Impulssi/AC			
	10.1	Asetin-/lisälaitteen työpaine	bar	230			
	10.2	Öljyn tilavuusvirta asetin-/lisälaitteille	l/min	27,5			
	10.7	Melutaso standardin SFS-EN 12053 mukaan	dB (A)	63			

- Näissä VDI 2198:n mukaan laadituissa tyyppitiedoissa ilmoitetaan ainoastaan vakiovarusteiselle trukin tekniset tiedot. Toisenlaiset renkaat, muut mastot, lisälaitteet jne. voivat vaikuttaa annettuihin arvoihin.

Jungheinrich Lift Truck Oy

Ahjonkulma 1
04220 Kerava
Tel. 010 616 8585
Fax 010 616 8580

info@jungheinrich.fi

www.jungheinrich.fi

Saksan tuotantolaitokset Norderstedtissa, Moosburgissa ja Landsbergissa ovat sertifioituja Kaltenkirchenin varaosakeskuksen ohella.

ISO 9001
ISO 14001

Jungheinrich-trukit täyttävät eurooppalaiset turvallisuusvaatimukset.

CE

JUNGHEINRICH