

Gerbeur électrique avec levée des bras porteurs

EJD 118i (2026)

Hauteur de levée: 1000-1520 mm / Capacité de charge: 1800 kg

LI-ION technology

JUNGHEINRICH

EJD 118i (2026)

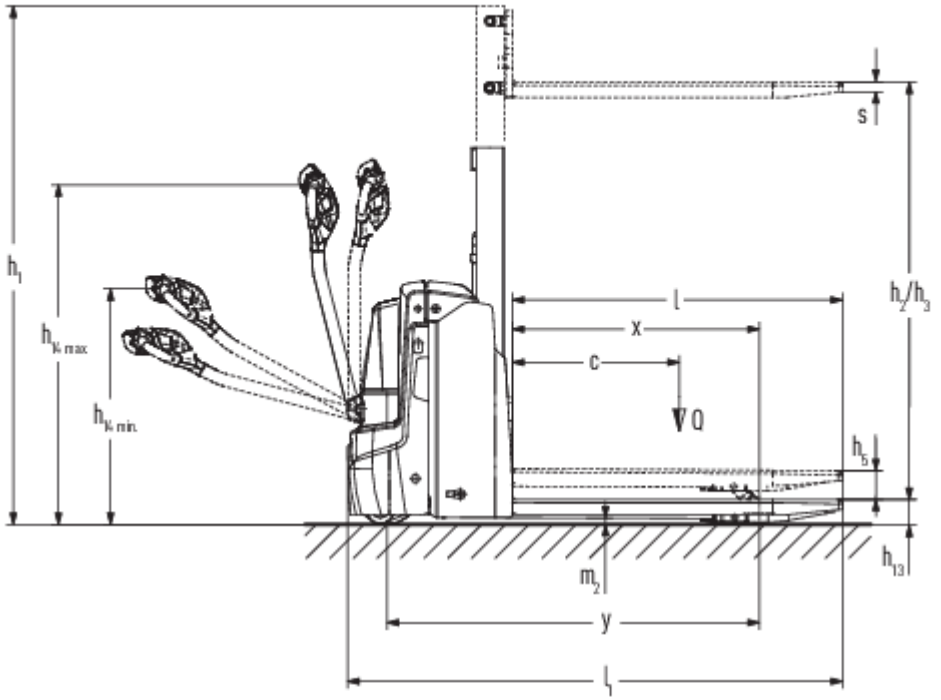

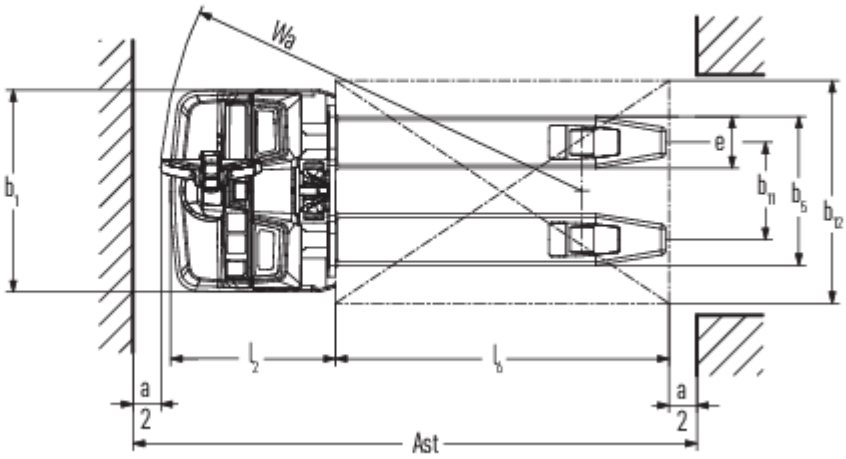

EJD 118i (2026)

EJD 118i	Levée (h3)	Hauteur du mât replié (h1)	Levée libre (h2)	Hauteur du mât déployé (h4)
Mât simplex MM	1000 mm	1353 mm	1000 mm	1353 mm
	1520 mm	1863 mm	1520 mm	1863 mm

Tableau VDI

Sigle	1.1	Fabricant (désignation abrégée)			Jungheinrich
	1.2	Code type du fabricant			EJD 118i
	1.3	Entraînement			Électrique
	1.4	Commande			Accompagnant
	1.5	Capacité de charge/charge	Q	kg	1800
	1.5.1	Capacité de charge nominale / charge pour levée du mât	Q	kg	800
	1.5.2	Capacité de charge nominale / charge pour levée des bras porteurs	Q	kg	1800
	1.6	Distance du centre de gravité de la charge	c	mm	600
	1.8	Distance du talon de fourche à l'axe essieu avant	x	mm	886
	1.9	Empattement	y	mm	1343
Poids	2.1.1	Poids propre (batterie comprise)		kg	586
	2.2	Charge sur essieu avec charge à l'avant / à l'arrière		kg	807 / 1579
	2.3	Charge sur essieu sans charge à l'avant / à l'arrière		kg	423 / 163
Roues / Châssis	3.1	Pneus			Polyuréthane (PU)
	3.2	Taille des roues AV			Ø 230 x 70
	3.3	Taille des roues AR			Ø 85 x 95 / Ø 85 x 75 / Ø 82 x 35
	3.4	Roues supplémentaires			Ø 100 x 40
	3.5	Roues, nombre à l'avant / à l'arrière (x=à entraînement)			1x +2/2 oder 4
	3.6	Voie avant	b10	mm	520
	3.7	Voie arrière	b11	mm	350
Dimensions de base	4.2	Hauteur du mât replié (h1)	h1	mm	1872
	4.3	Levée libre (h2)	h2	mm	1520
	4.4	Levée (h3)	h3	mm	1520
	4.6	Levée initiale	h5	mm	120
	4.9	Hauteur de la poignée du timon en position de conduite min. / max.	h14	mm	820 / 1237
	4.15	Hauteur des bras porteurs baissés	h13	mm	93
	4.19	Longueur totale	l1	mm	1786
	4.20	Longueur, talon de fourche compris	l2	mm	598
	4.21.1	Largeur totale	b1	mm	726
	4.22	Dimensions des fourches	s/e/l	mm	56 x 185 x 1190
	4.25	Écartement extérieur des fourches	b5	mm	535
	4.32	Garde au sol centre empattement	m2	mm	23
	4.34.1	Largeur d'allée de travail (palette 1000 x 1200 transversale)	Ast	mm	2325
	4.34.2	Largeur d'allée (palette 800x1200 dans le sens de la longueur)	Ast	mm	2223
	4.35	Rayon de braquage	Wa	mm	1514
Données de performance	5.1	Vitesse de traction avec / sans charge		km/h	6 / 6
	5.2	Vitesse de levée avec / sans charge		m/s	0,17 / 0,27
	5.3	Vitesse de descente avec / sans charge		m/s	0,31 / 0,19
	5.7	Capacité de franchissement des pentes avec / sans charge		%	6 / 15
	5.8	Capacité de franchissement max. des pentes avec / sans charge		%	6 / 15
	5.10	Frein de service			générateur

Moteur électrique / système électronique	6.1	Moteur de traction, puissance S2 60 min	kW	1,1
	6.2	Moteur de levée, performance pour S3	kW	2,2
	6.3	Batterie selon DIN 43531/35/36		non
	6.4	Tension de batterie / capacité nominale	V / Ah	25,6 / 50
	6.5	Poids de la batterie	kg	23,8
	6.6.1	Consommation d'énergie selon cycle EN	kWh/h	0,42
	6.6.2	Équivalent CO2 selon EN ISO 23308	kg/h	0,23
Moteur électrique / système électronique	8.1	Type de commande de conduite		CA
Autres	10.7	Niveau sonore selon EN12053	dB (A)	61

- Cette fiche technique selon la directive VDI 2198 n'indique que les valeurs techniques du chariot standard. D'autres bandages, d'autres mâts, des dispositifs supplémentaires, etc. peuvent donner lieu à d'autres valeurs.

Les valeurs figurant dans le tableau sont valables pour le coffre de batterie XS, le mât MM1520, la levée des bras porteurs relevée.

– N° VDI 1.5 : En mode double-charges : Levée du mât max. 0,8 t / charge totale max. 1,8 t. La charge la plus importante doit être transportée sur les bras porteurs (en bas).
– N° VDI 1.8 : Avec bras porteurs abaissés : x + 42 mm.
– N° VDI 1.9 : Avec bras porteurs abaissés : y + 42 mm.
– N° VDI 3.3 : Valeurs valables pour roue porteuse simple / tandem / triple.
– N° VDI 4.34.1 : avec bras porteurs abaissés : Largeur d'allée + 35 mm.
– N° VDI 4.34.2 : avec bras porteurs abaissés : Largeur d'allée + 17 mm.
– N° VDI 4.35 : avec bras porteurs abaissés : Wa + 42 mm.
– N° VDI 6.2 : valeur caractéristique pour S3 = cycle de fonctionnement 5 %.
– N° VDI 6.5 : Avec batterie de 100 Ah : 35 kg.

Les usines de production de Norderstedt et Moosburg en Allemagne sont certifiées.

ISO 9001
ISO 14001

Les matériels Jungheinrich sont conformes aux normes européennes de sécurité

CE

JUNGHEINRICH