

Chariot électrique à mât rétractable

ETV/ETM 210–216

Hauteur de levée: 4550-10700 mm / Capacité de charge: 1000-1600 kg

LI-ION technology

JUNGHEINRICH

ETV/ETM 210–216

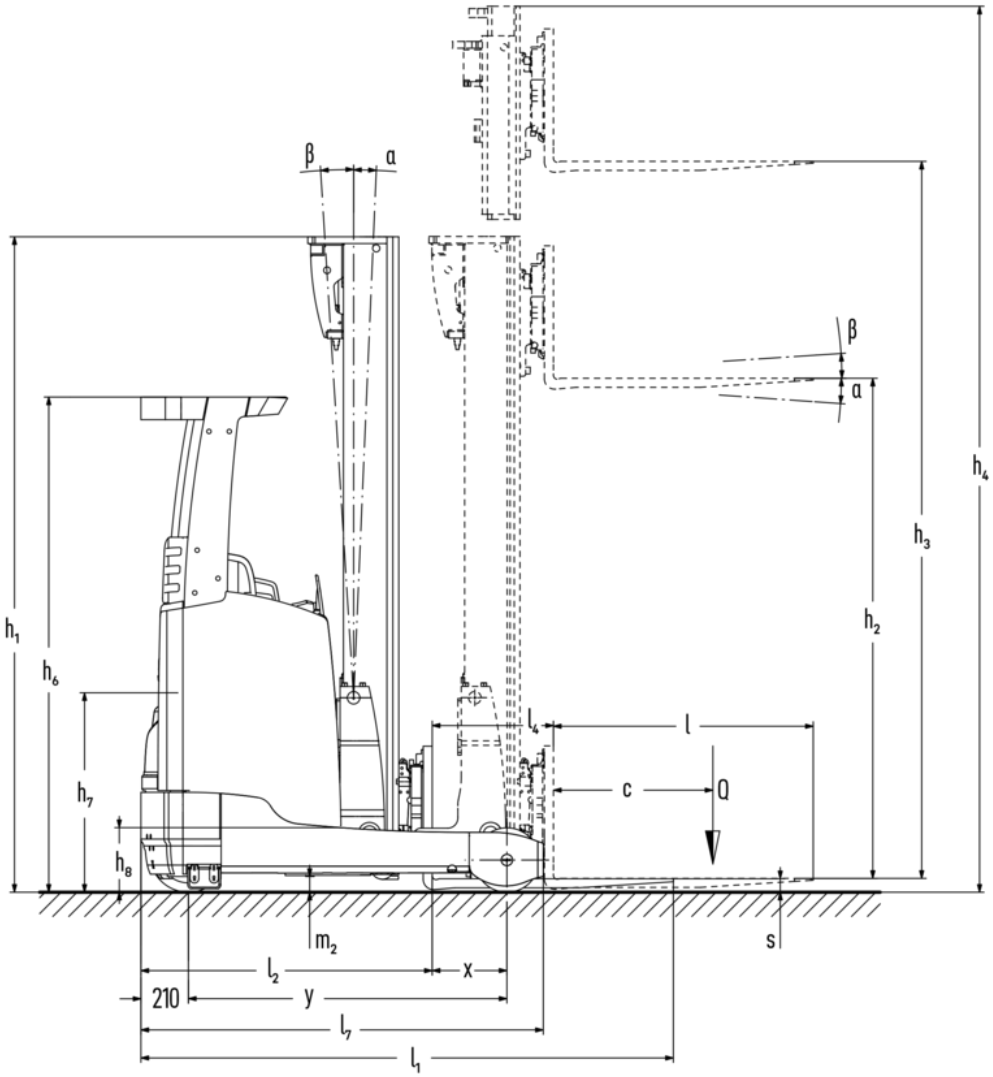

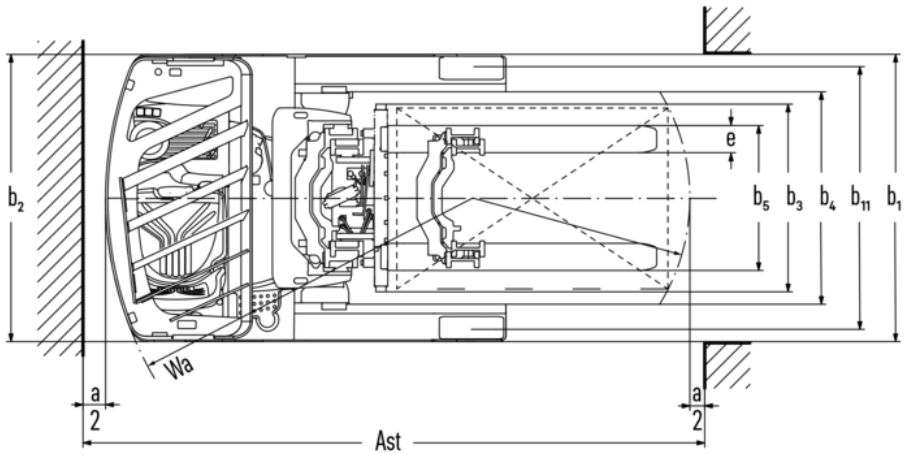

ETV/ETM 210–216

ETM 214, ETV 214, ETM 216, ETV 216	Levée (h3)	Hauteur du mât replié (h1)	Levée libre (h2)	Hauteur du mât déployé (h4)	Inclinaison du mât avant / arrière	Inclinaison du tablier porte-fourches avant / arrière
Inclinaison de mât / Mât triple DZ-V / étiré à froid	6500 mm	2700 mm	2046 mm	7154 mm	0,5 / 2 °	
	6800 mm	2800 mm	2146 mm	7454 mm	0,5 / 2 °	
	7100 mm	2900 mm	2246 mm	7754 mm	0,5 / 2 °	
	7310 mm	2970 mm	2316 mm	7964 mm	0,5 / 1 °	
	7400 mm	3000 mm	2346 mm	8054 mm	0,5 / 1 °	
	7700 mm	3100 mm	2446 mm	8354 mm	0,5 / 1 °	
	8000 mm	3200 mm	2546 mm	8654 mm	0,5 / 1 °	
	8300 mm	3300 mm	2646 mm	8954 mm	0,5 / 1 °	
	8420 mm	3340 mm	2686 mm	9074 mm	0,5 / 1 °	
	8720 mm	3440 mm	2786 mm	9374 mm	0,5 / 1 °	
	9020 mm	3540 mm	2886 mm	9674 mm	0,5 / 1 °	
ETV 210, ETV 212, ETM 214, ETV 214, ETM 216, ETV 216	**Levée (h3)**	**Hauteur du mât replié (h1)**	**Levée libre (h2)**	**Hauteur du mât déployé (h4)**	**Inclinaison du mât avant / arrière**	**Inclinaison du tablier porte-fourches avant / arrière**
Inclinaison de mât / Mât triple DZ / profils laminés à chaud	4550 mm	2050 mm	1396 mm	5204 mm	1 / 5 °	
	5000 mm	2200 mm	1546 mm	5654 mm	1 / 5 °	
	5240 mm	2280 mm	1626 mm	5894 mm	1 / 5 °	
	5300 mm	2300 mm	1646 mm	5954 mm	1 / 5 °	
	5450 mm	2350 mm	1696 mm	6104 mm	1 / 3 °	
	5600 mm	2400 mm	1746 mm	6254 mm	1 / 3 °	
	5720 mm	2440 mm	1786 mm	6374 mm	1 / 3 °	
	5900 mm	2500 mm	1846 mm	6554 mm	1 / 3 °	
	6200 mm	2600 mm	1946 mm	6854 mm	1 / 3 °	
	6500 mm	2700 mm	2046 mm	7154 mm	0,5 / 2 °	
	6800 mm	2800 mm	2146 mm	7454 mm	0,5 / 2 °	

	7100 mm	2900 mm	2246 mm	7754 mm	0,5 / 2 °	
	7310 mm	2970 mm	2316 mm	7964 mm	0,5 / 1 °	
	7400 mm	3000 mm	2346 mm	8054 mm	0,5 / 1 °	
ETV 214, ETV 216	**Levée (h3)**	**Hauteur du mât replié (h1)**	**Levée libre (h2)**	**Hauteur du mât déployé (h4)**	**Inclinaison du mât avant / arrière**	**Inclinaison du tablier porte-fourches avant / arrière**
Inclinaison des fourches / Mât triple DZ-V / étiré à froid	5000 mm	2200 mm	1546 mm	5654 mm		2 / 5 °
	5300 mm	2300 mm	1646 mm	5954 mm		2 / 5 °
	5600 mm	2400 mm	1746 mm	6254 mm		2 / 5 °
	5900 mm	2500 mm	1846 mm	6554 mm		2 / 5 °
	6200 mm	2600 mm	1946 mm	6854 mm		2 / 5 °
	6500 mm	2700 mm	2046 mm	7154 mm		2 / 5 °
	6800 mm	2800 mm	2146 mm	7454 mm		2 / 5 °
	7100 mm	2900 mm	2246 mm	7754 mm		2 / 5 °
	7400 mm	3000 mm	2346 mm	8054 mm		2 / 5 °
	7700 mm	3100 mm	2446 mm	8354 mm		2 / 5 °
	8000 mm	3200 mm	2546 mm	8654 mm		2 / 5 °
	8300 mm	3300 mm	2646 mm	8954 mm		2 / 5 °
	8420 mm	3340 mm	2686 mm	9074 mm		2 / 5 °
	8720 mm	3440 mm	2786 mm	9374 mm		2 / 5 °
	9020 mm	3540 mm	2886 mm	9674 mm		2 / 5 °
	9410 mm	3670 mm	3016 mm	10064 mm		2 / 5 °
	9920 mm	3840 mm	3186 mm	10574 mm		2 / 5 °
	10250 mm	3950 mm	3296 mm	10904 mm		2 / 5 °
	10520 mm	4040 mm	3386 mm	11174 mm		2 / 5 °
	10700 mm	4100 mm	3446 mm	11354 mm		2 / 5 °

Tableau VDI

Sigle	1.1	Fabricant (désignation abrégée)			Jungheinrich					
	1.2	Code type du fabricant			ETV 210	ETV 212	ETM 214	ETV 214	ETM 216	ETV 216
	1.3	Entraînement			Électrique					
	1.4	Commande			Position latérale assise					
	1.5	Capacité de charge/charge	Q	kg	1000	1200	1400		1600	
	1.6	Distance du centre de gravité de la charge	c	mm	600					
	1.8	Distance du talon de fourche à l'axe essieu avant	x	mm	315	400	353	423	403	413
	1.8.1	Distance de la charge, mât avancé		mm	170		205			
	1.9	Empattement	y	mm	1300	1385	1410		1460	
Poids	2.1.1	Poids propre (batterie comprise)		kg	2560	2580	2975	3000	3110	3136
	2.3	Charge sur essieu sans charge à l'avant / à l'arrière		kg	1587 / 973	1587 / 993	1785 / 1190	1830 / 1170	1835 / 1275	1882 / 1254
	2.4	Charge sur essieu, fourche déployée avec charge à l'avant / à l'arrière		kg	634 / 2926	516 / 3264	481 / 3894	572 / 3828	518 / 4192	521 / 4215
	2.5	Charge sur essieu, fourche rétractée avec charge à l'avant / à l'arrière		kg	1282 / 2278	1361 / 2419	1531 / 2844	1628 / 2772	1649 / 3061	1658 / 3078
Roues / Châssis	3.1	Pneus			Polyuréthane (PU)					
	3.2	Taille des roues AV			Ø 343 x 114					
	3.3	Taille des roues AR			Ø 230 x 85		Ø 285 x 100			
	3.5	Roues, nombre à l'avant / à l'arrière (x=à entraînement)			1x / 2					
	3.7	Voie arrière	b11	mm	993		986	1136	986	1136
Dimensions de base	4.1	Inclinaison du mât avant / arrière	a/ß	°	1 / 3					
	4.2	Hauteur du mât replié (h1)	h1	mm	2300		2400			
	4.3	Levée libre (h2)	h2	mm	1646		1746			
	4.4	Levée (h3)	h3	mm	5300		5600			
	4.5	Hauteur du mât déployé (h4)	h4	mm	5954		6254			
	4.7	Hauteur du toit de protection (cabine)	h6	mm	2190					
	4.8	Hauteur assis/hauteur debout	h7	mm	1057					
	4.10	Hauteur des bras porteurs	h8	mm	265		285			
	4.19	Longueur totale	l1	mm	2346		2418	2348	2418	2408
	4.20	Longueur, talon de fourche compris	l2	mm	1196		1268	1198	1268	1258
	4.21.1	Largeur totale	b1	mm	1120			1270	1120	1270
	4.21.2	Largeur totale	b2	mm	1120			1270	1120	1270
	4.22	Dimensions des fourches	s/ e/l	mm	40 x 80 x 1150		40 x 120 x 1150			
	4.23	Tablier porte-fourches classe d'accrochage			2B					
	4.24	Largeur du tablier porte-fourches	b3	mm	800		830			
	4.25	Écartement extérieur des fourches	b5	mm	296		335			
	4.25.1	Écartement extérieur des fourches (min./max.)	b5	mm	296 / 705		335 / 560	335 / 705	335 / 560	335 / 705
	4.26	Largeur entre les bras porteurs / surfaces de chargement	b4	mm	900		780	940	780	940
	4.28	Avancée du mât		mm	485	570	558	628	608	618
	4.32	Garde au sol centre empattement	m2	mm	80					
	4.34.1	Largeur d'allée de travail (palette 1000 x 1200 transversale)	Ast	mm	2626	2644	2702	2652	2716	2709
	4.34.2	Largeur d'allée (palette 800x1200 dans le sens de la longueur)	Ast	mm	2686	2689	2757	2694	2762	2753
	4.35	Rayon de braquage	Wa	mm	1515	1595	1620		1670	
	4.37	Longueur sur les bras porteurs	L7	mm	1640	1725	1780		1830	

Données de performance	5.1	Vitesse de traction avec / sans charge (Efficiency | drivePLUS)	km/h	11 / 11 | - / -		11 / 11 | 14 / 14			
	5.2	Vitesse de levée avec / sans charge (Efficiency | liftPLUS)	m/s	0,48 / 0,7 | - / -	0,43 / 0,7 | - / -	0,38 / 0,7 | 0,51 / 0,7	0,35 / 0,7 | 0,48 / 0,7		
	5.3	Vitesse de descente avec / sans charge (Efficiency | liftPLUS)	m/s	0,5 / 0,5 | - / -		0,55 / 0,55 | 0,55 / 0,55			
	5.4	Vitesse de poussée avec / sans charge (Efficiency | liftPLUS)	m/s	0,2 / 0,2 | - / -		0,18 / 0,18 | 0,22 / 0,22			
	5.7	Capacité de franchissement des pentes avec / sans charge (Efficiency | drivePLUS)	%	7 / 10 | - / -		9 / 13 | 9 / 13	8 / 12 | 8 / 12		
	5.8	Capacité de franchissement max. des pentes avec / sans charge (Efficiency | drivePLUS)	%	10 / 15 | - / -		10 / 15 | 10 / 15			
	5.9	Temps d'accélération avec / sans charge (Efficiency | drivePLUS)	s	4,8 / 4,3 | - / -	4,9 / 4,5 | - / -	5,3 / 5 | 4,7 / 4,3	5,4 / 5 | 4,8 / 4,3		
	5.10	Frein de service		électrique					
Moteur électrique / système électronique	6.1	Moteur de traction, puissance S2 60 min (Efficiency | drivePLUS)	kW	6 | -		6 | 8,5			
	6.2	Moteur de levée, performance pour S3 (Efficiency | liftPLUS)	kW	13,3 | -		13,3 | 15,5			
	6.3	Batterie selon DIN 43531/35/36		DIN 43531 B			DIN 43531 C	DIN 43531 B	DIN 43531 C
	6.4	Tension de batterie / capacité nominale	V / Ah	48 / 280		48 / 465			
	6.5	Poids de la batterie	kg	556		750			
	6.6.1	Consommation d'énergie selon cycle EN (Efficiency | PLUS)	kWh/h	2,81 | -	3,05 | -	3,16 | 3,21		3,19 | 3,23	
	6.6.2	Équivalent CO2 selon EN ISO 23308 (Efficacité | PLUS)	kg/h	1,52 | -	1,65 | -	1,71 | 1,7		1,72 | 1,7	
	6.7	Rendement de transbordement (Efficiency | PLUS)	t/h	38,63 | -	46,65 | -	52,34 | 60,8		58,42 | 68,74	
	6.8	Demi-tour suivant VDI 2198 (Efficiency | PLUS)	t/kWh	13,4 | -	15,2 | -	17 | 15		18,1 | 16,7	
	6.8.1	Consommation d'énergie pour un rendement de transbordement max. (Efficiency | PLUS)	kWh/h	2,89 | -	3,06 | -	3,08 | 4,04		3,22 | 4,11	
Autres	8.1	Type de commande de conduite		Impulsion / Mosfet AC		Mosfet / CA			
	10.1	Pression hydraulique pour accessoire rapporté	bar	150					
	10.2	Débit d'huile pour accessoires rapportés	l/min	20					
	10.7	Niveau sonore selon EN12053	dB (A)	68					

- Cette fiche technique selon la directive VDI 2198 n'indique que les valeurs techniques du chariot standard. D'autres bandages, d'autres mâts, des dispositifs supplémentaires, etc. peuvent donner lieu à d'autres valeurs.

– N° VDI 1.8 : la taille de la batterie et le type de mât influencent la distance du talon de fourche à l'axe essieu avant x
– N° VDI 2.1.1 : la taille de la batterie et le type de mât influencent le poids propre et les charges sur essieu
– N° VDI 2.3 : la taille de la batterie et le type de mât influencent le poids propre et les charges sur essieu
– N° VDI 2.4 : la taille de la batterie et le type de mât influencent le poids propre et les charges sur essieu
– N° VDI 2.5 : la taille de la batterie et le type de mât influencent le poids propre et les charges sur essieu
– N° VDI 4.1 : la version du mât détermine les degrés d'inclinaison
– N° VDI 4.10 : la hauteur des bras porteurs augmente de 30 mm avec une protection de la roue porteuse
– N° VDI 4.19 : la taille de la batterie, le type de mât et la longueur de fourches influencent la longueur totale l1
– N° VDI 4.20 : la taille de la batterie et le type de mât influencent la longueur, y compris le talon de fourche l2
– N° VDI 4.28 : la taille de la batterie et le type de mât influencent l'avancée du mât l4
– N° VDI 4.34.1 : la taille de la batterie et le type de mât influencent la largeur d'allée
– N° VDI 4.34.2 : la taille de la batterie et le type de mât influencent la largeur d'allée
– N° VDI 6.6.1 : PLUS se rapporte au pack de performance drive&liftPLUS
– N° VDI 6.6.2 : PLUS se rapporte au pack de performance drive&liftPLUS
– N° VDI 6.7 : PLUS se rapporte au pack de performance drive&liftPLUS
– N° VDI 6.8.1 : PLUS se rapporte au pack de performance drive&liftPLUS

Les usines de production de Norderstedt et Moosburg en Allemagne sont certifiées.

ISO 9001
ISO 14001

Les matériels Jungheinrich sont conformes aux normes européennes de sécurité

CE

JUNGHEINRICH