


# Carrello retrattile

## ETV/ETM 318–325

Altezza di sollevamento: 4250-14000 mm / Portata: 1800-2500 kg

LI-ION technology

JUNGHEINRICH

# ETV/ETM 318–325

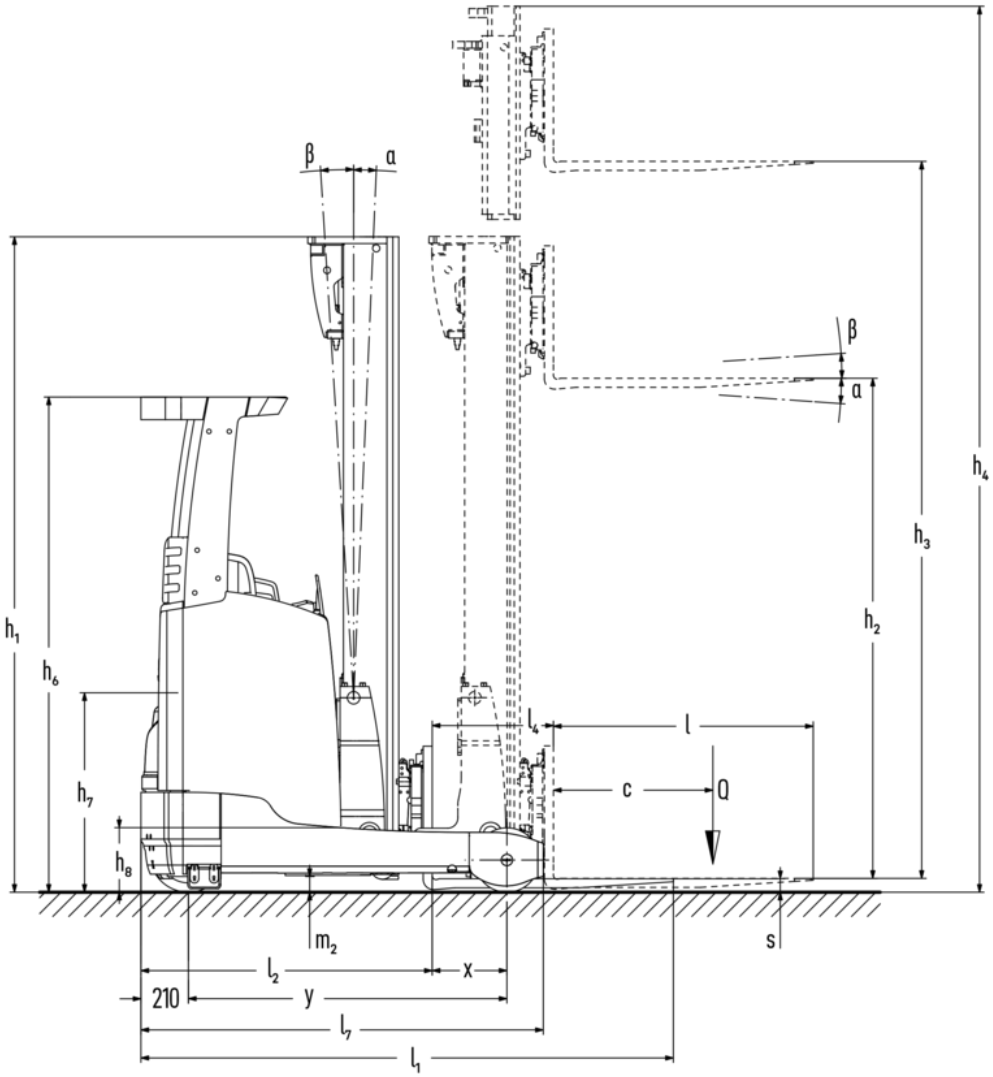


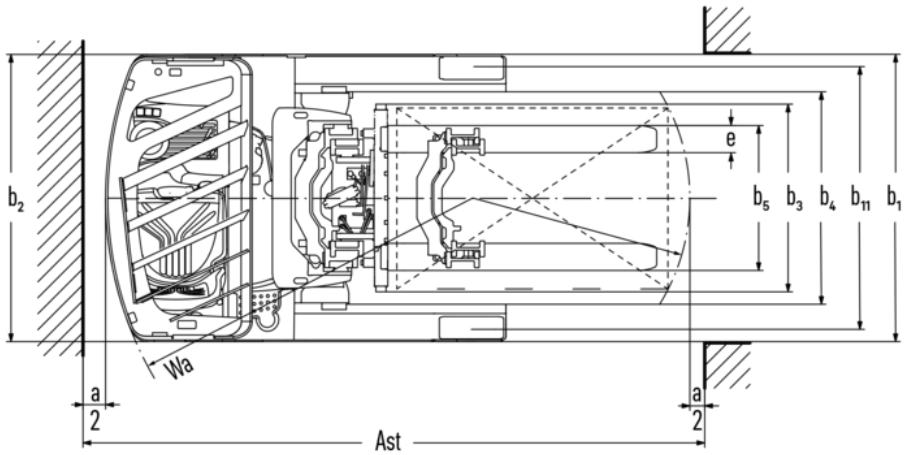

# ETV/ETM 318–325

| ETV 318, ETV 320, ETM 325, ETV 325 | Sollevamento (h3) | Altezza montante chiuso (h1) | Alzata libera (h2) | Altezza montante sfilato (h4) | Inclinazione montante avanti/ indietro | Inclinazione della piastra portaforche avanti/ indietro |
|---|---|---|---|---|---|---|
| Inclinazione forche / Montante triplex DZ-V / trafilato a freddo | 6200 mm | 2700 mm | 1970 mm | 6930 mm | | 2 / 5 ° |
| | 6500 mm | 2800 mm | 2070 mm | 7230 mm | | 2 / 5 ° |
| | 6800 mm | 2900 mm | 2170 mm | 7530 mm | | 2 / 5 ° |
| | 7400 mm | 3100 mm | 2370 mm | 8130 mm | | 2 / 5 ° |
| | 7700 mm | 3200 mm | 2470 mm | 8430 mm | | 2 / 5 ° |
| | 8000 mm | 3300 mm | 2570 mm | 8730 mm | | 2 / 5 ° |
| | 8420 mm | 3440 mm | 2710 mm | 9150 mm | | 2 / 5 ° |
| | 8720 mm | 3540 mm | 2810 mm | 9450 mm | | 2 / 5 ° |
| | 9110 mm | 3670 mm | 2940 mm | 9840 mm | | 2 / 5 ° |
| | 9620 mm | 3840 mm | 3110 mm | 10350 mm | | 2 / 5 ° |
| | 9950 mm | 3950 mm | 3220 mm | 10680 mm | | 2 / 5 ° |
| | 10220 mm | 4100 mm | 3370 mm | 10950 mm | | 2 / 5 ° |
| | 10520 mm | 4200 mm | 3470 mm | 11250 mm | | 2 / 5 ° |
| | 10700 mm | 4260 mm | 3530 mm | 11430 mm | | 2 / 5 ° |
| | 10880 mm | 4320 mm | 3590 mm | 11610 mm | | 2 / 5 ° |
| | 11120 mm | 4400 mm | 3670 mm | 11850 mm | | 2 / 5 ° |
| | 11510 mm | 4530 mm | 3800 mm | 12240 mm | | 2 / 5 ° |

| ETV 318, ETV 320, ETV 325 | Sollevamento (h3) | Altezza montante chiuso (h1) | Alzata libera (h2) | Altezza montante sfilato (h4) | Inclinazione montante avanti/ indietro | Inclinazione della piastra portaforche avanti/ indietro |
|---|---|---|---|---|---|---|
| Inclinazione forche / Montante triplex DZ-V / trafilato a freddo | 10952 mm | 4344 mm | 3614 mm | 11682 mm | | 2 / 5 ° |
| Inclinazione montante / Montante triplex DZ-V / trafilato a freddo | 4250 mm | 2050 mm | 1320 mm | 4980 mm | 1 / 5 ° | |
| | 4700 mm | 2200 mm | 1470 mm | 5430 mm | 1 / 5 ° | |
| | 5000 mm | 2300 mm | 1570 mm | 5730 mm | 1 / 5 ° | |
| | 5300 mm | 2400 mm | 1670 mm | 6030 mm | 1 / 5 ° | |
| | 5600 mm | 2500 mm | 1770 mm | 6330 mm | 1 / 3 ° | |
| | 5900 mm | 2600 mm | 1870 mm | 6630 mm | 0,5 / 2 ° | |

| | | | | | | |
|---|---|---|---|---|---|---|
| | 6200 mm | 2700 mm | 1970 mm | 6930 mm | 0,5 / 2 ° | |
| | 6500 mm | 2800 mm | 2070 mm | 7230 mm | 0,5 / 2 ° | |
| | 6800 mm | 2900 mm | 2170 mm | 7530 mm | 0,5 / 2 ° | |
| | 6950 mm | 2950 mm | 2220 mm | 7680 mm | 0,5 / 1 ° | |
| | 7400 mm | 3100 mm | 2370 mm | 8130 mm | 0,5 / 1 ° | |
| | 8000 mm | 3300 mm | 2570 mm | 8730 mm | 0,5 / 1 ° | |
| | 8420 mm | 3440 mm | 2710 mm | 9150 mm | 0,5 / 1 ° | |
| | 8720 mm | 3540 mm | 2810 mm | 9450 mm | 0,5 / 1 ° | |
| | 9110 mm | 3670 mm | 2940 mm | 9840 mm | 0,5 / 1 ° | |
| **ETV 320** | **Sollevamento (h3)** | **Altezza montante chiuso (h1)** | **Alzata libera (h2)** | **Altezza montante sfilato (h4)** | **Inclinazione montante avanti/ indietro** | **Inclinazione della piastra portaforche avanti/ indietro** |
| Inclinazione forche / Montante triplex DZ-V / trafilato a freddo | 13505 mm | 5425 mm | 4695 mm | 14235 mm | | 2 / 5 ° |
| | 14000 mm | 5590 mm | 4860 mm | 14730 mm | | 2 / 5 ° |
| **ETV 320, ETV 325** | **Sollevamento (h3)** | **Altezza montante chiuso (h1)** | **Alzata libera (h2)** | **Altezza montante sfilato (h4)** | **Inclinazione montante avanti/ indietro** | **Inclinazione della piastra portaforche avanti/ indietro** |
| Inclinazione forche / Montante triplex DZ-V / trafilato a freddo | 12020 mm | 4700 mm | 3970 mm | 12750 mm | | 2 / 5 ° |
| | 12530 mm | 4870 mm | 4140 mm | 13260 mm | | 2 / 5 ° |
| | 12830 mm | 4970 mm | 4240 mm | 13560 mm | | 2 / 5 ° |
| | 13000 mm | 5026 mm | 4296 mm | 13728 mm | | 2 / 5 ° |

# Tabella VDI

| | | | | | | | | |
|---|---|---|---|---|---|---|---|---|
| Caratteristiche | 1.1 | Costruttore (sigla) | | | Jungheinrich | | | |
| | 1.2 | Indicazioni modello del costruttore | | | ETV 318 | ETV 320 | ETM 325 | ETV 325 |
| | 1.3 | Trazione | | | Elettrico | | | |
| | 1.4 | Uso | | | Sedile trasversale | | | |
| | 1.5 | Portata/carico | Q | kg | 1800 | 2000 | 2500 | |
| | 1.6 | Distanza dal baricentro del carico | c | mm | 600 | | | |
| | 1.8 | Distanza del carico | x | mm | 364 | 412 | 321 | 487 |
| | 1.8.1 | Distanza del carico, montante avanzato | | mm | 205 | 230 | | |
| | 1.9 | Interasse ruote | y | mm | 1460 | 1518 | 1673 | |
| Pesi | 2.1.1 | Peso proprio (inclusa batteria) | | kg | 3522 | 3650 | 3895 | 3700 |
| | 2.3 | Carico sull'asse senza carico ant./post. | | kg | 2074 / 1448 | 2163 / 1487 | 2274 / 1621 | 2264 / 1436 |
| | 2.4 | Carico sull'asse con forche avanzate con carico ant./post. | | kg | 446 / 4876 | 558 / 5092 | 366 / 6029 | 602 / 5598 |
| | 2.5 | Carico sull'asse con forche arretrate con carico ant./post. | | kg | 1805 / 3517 | 1953 / 3397 | 2057 / 4338 | 2032 / 4168 |
| Ruote/telaio | 3.1 | Gommatura | | | Poliuretano (PU) | | | |
| | 3.2 | Dimensione ruote anteriori | | | Ø 343 x 114 | | Ø 343 x 140 | |
| | 3.3 | Dimensione ruote, posteriori | | | Ø 285 x 100 | Ø 355 x 106 | Ø 355 x 135 | |
| | 3.5 | Numero ruote anteriori/posteriori (x = motrici) | | | 1x / 2 | | | |
| | 3.7 | Larghezza di transito, posteriore | b11 | mm | 1136 | 1155 | 1034 | 1184 |
| Dimensioni di base | 4.1 | Inclinazione montante avanti/indietro | a/ß | ° | 1 / 5 | | | |
| | 4.2 | Altezza montante chiuso (h1) | h1 | mm | 2400 | | | |
| | 4.3 | Alzata libera (h2) | h2 | mm | 1670 | | | |
| | 4.4 | Sollevamento (h3) | h3 | mm | 5300 | | | |
| | 4.5 | Altezza montante sfilato (h4) | h4 | mm | 6030 | | | |
| | 4.7 | Altezza superiore del tettuccio di protezione (cabina) | h6 | mm | 2190 | | | |
| | 4.8 | Altezza sedile operatore/altezza pedana | h7 | mm | 1057 | | | |
| | 4.10 | Altezza razze | h8 | mm | 285 | 355 | | |
| | 4.19 | Lunghezza totale | l1 | mm | 2456 | 2466 | 2712 | 2546 |
| | 4.20 | Lunghezza incluso dorso forche | l2 | mm | 1306 | 1316 | 1562 | 1396 |
| | 4.21.1 | Larghezza totale | b1 | mm | 1270 | 1290 | 1198 | 1348 |
| | 4.21.2 | Larghezza totale | b2 | mm | 1270 | | 1120 | 1270 |
| | 4.22 | Dimensioni forche | s/e/l | mm | 40 x 120 x 1150 | 50 x 140 x 1150 | | |
| | 4.23 | Classe di aggancio piastra portaforche | | | 2B | | | |
| | 4.24 | Larghezza piastra portaforche | b3 | mm | 830 | | | |
| | 4.25 | Scartamento esterno forche | b5 | mm | 335 | 356 | | |
| | 4.25.1 | Distanza esterna forche (min./max.) | b5 | mm | 335 / 730 | 356 / 750 | 356 / 580 | 356 / 750 |
| | 4.26 | Larghezza tra razze/superfici di carico | b4 | mm | 940 | | 790 | 940 |
| | 4.28 | Avanzamento montante | | mm | 569 | 624 | 551 | 736 |
| | 4.32 | Luce libera da terra centro interasse ruote | m2 | mm | 80 | 95 | | |
| | 4.34.1 | Larghezza corsia di lavoro (pallet 1000×1200 trasversale) | Ast | mm | 2737 | 2750 | 2971 | 2854 |
| | 4.34.2 | Larghezza corsia di lavoro (pallet 800x1200 longitudinale) | Ast | mm | 2790 | 2794 | 3031 | 2883 |
| | 4.35 | Raggio di curvatura | Wa | mm | 1663 | 1710 | 1865 | |
| | 4.37 | Lunghezza compreso razze di supporto | L7 | mm | 1842 | 1920 | 2075 | |

| | | | | | | |
|---|---|---|---|---|---|---|
| Prestazioni | 5.1 | Velocità di traslazione con/senza carico (Efficiency \| drivePLUS) | km/h | 11 / 11 \| 14 / 14 | | - / - \| 14 / 14 |
| | 5.2 | Velocità di sollevamento con/senza carico (Efficiency \| liftPLUS) | m/s | 0,32 / 0,64 \| 0,38 / 0,64 | | - / - \| 0,35 / 0,64 |
| | 5.3 | Velocità di abbassamento con/senza carico (Efficiency \| liftPLUS) | m/s | 0,55 / 0,55 \| 0,55 / 0,55 | | - / - \| 0,55 / 0,55 |
| | 5.4 | Velocità di avanzamento con/senza carico (Efficiency \| liftPLUS) | m/s | 0,18 / 0,18 \| 0,2 / 0,2 | | - / - \| 0,2 / 0,2 |
| | 5.7 | Pendenza con/senza carico (Efficiency \| drivePLUS) | % | 7 / 11 \| 7 / 11 | | - \| 7 / 11 |
| | 5.8 | Max. pendenza con/senza carico (Efficiency \| drivePLUS) | % | 9 / 13 \| 9 / 13 | 10 / 15 \| 10 / 15 | - / - \| 10 / 15 |
| | 5.9 | Tempo di accelerazione con/senza carico (Efficiency \| drivePLUS) | s | 5,4 / 5 \| 5,2 / 4,7 | 5,6 / 5 \| 5,3 / 4,7 | - / - \| 5,4 / 4,7 |
| | 5.10 | Freno di servizio | | elettrico | | |
| Motore elettrico/elettronica | 6.1 | Motore di traslazione, prestazione con S2 60 min (Efficiency \| drivePLUS) | kW | 6 \| 8,5 | | - \| 8,5 |
| | 6.2 | motore di sollevamento, prestazione S3 (Efficiency \| liftPLUS) | kW | 13,3 \| 15,5 | | - \| 15,5 |
| | 6.3 | Batteria ai sensi della DIN 43531/35/36 | | DIN 43531 C | | DIN 43531 B \| DIN 43531 C |
| | 6.4 | Tensione batteria/capacità nominale | V / Ah | 48 / 620 | | 48 / 775 \| 48 / 620 |
| | 6.5 | Peso batteria | kg | 1005 | | 1210 \| 1005 |
| | 6.6.1 | Consumo energia secondo ciclo EN (Efficiency \| PLUS) | kWh/h | 3,77 \| 3,73 | 3,89 \| 4,57 | - \| 4,57 |
| | 6.6.2 | Equivalente CO2 secondo EN ISO 23308 (Efficienza \| PLUS) | kg/h | 2,04 \| 2 | 2,1 \| 2,5 | - \| 2,5 |
| | 6.7 | Resa di movimentazione (Efficiency \| PLUS) | t/h | 60,85 \| 73,39 | 67,48 \| 76,51 | - \| 95,14 |
| | 6.8 | Efficienza nella movimentazione secondo VDI 2198 (Efficiency \| PLUS) | t/kWh | 18,7 \| 15,7 | 19,1 \| 16,5 | - \| 20,8 |
| | 6.8.1 | Consumo energetico con produttività max. (Efficiency \| PLUS) | kWh/h | 3,25 \| 4,66 | 3,54 \| 4,64 | - \| 4,57 |
| Varie | 8.1 | Tipo di comando per la trazione | | Mosfet/AC | | |
| | 10.1 | Pressione d'esercizio per attrezzatura | bar | 150 | | |
| | 10.2 | Flusso dell'olio per gli attacchi | l/min | 20 | | |
| | 10.7 | Livello di pressione sonora secondo EN12053 | dB (A) | 68 | | |

- Ai sensi della direttiva VDI 2198, questa scheda tecnica cita solo i valori tecnici dell'apparecchio standard. Gommature diverse, altri montanti, attrezzature ecc. possono modificare i valori.

- Num. VDI 1.8: le dimensioni della batteria e il tipo di montante influiscono sulla distanza del carico x
- Num. VDI 2.1.1: le dimensioni della batteria e la versione del montante influiscono sul peso proprio e sui carichi sull'asse
- Num. VDI 2.3: le dimensioni della batteria e la versione del montante influiscono sul peso proprio e sui carichi sull'asse
- Num. VDI 2.4: le dimensioni della batteria e la versione del montante influiscono sul peso proprio e sui carichi sull'asse
- Num. VDI 2.5: le dimensioni della batteria e la versione del montante influiscono sul peso proprio e sui carichi sull'asse
- Num. VDI 4.1: la versione del montante determina i valori di inclinazione
- Num. VDI 4.10: l'altezza delle razze aumenta di 30 mm in caso di copertura
- Num. VDI 4.19: le dimensioni della batteria, il tipo di montante e la lunghezza forche influiscono sulla lunghezza totale l1
- Num. VDI 4.20: le dimensioni della batteria e il tipo di montante influiscono sulla lunghezza, incluso il dorso forche l2
- Num. VDI 4.28: le dimensioni della batteria e il tipo di montante influiscono sul dato l4
- Num. VDI 4.34.1: le dimensioni della batteria e il tipo di montante influiscono sulle larghezze corsie di lavoro
- Num. VDI 4.34.2: le dimensioni della batteria e il tipo di montante influiscono sulle larghezze corsie di lavoro
- Num. VDI 6.6.1: PLUS si riferisce al pacchetto prestazioni drive&liftPLUS
- Num. VDI 6.6.2: PLUS si riferisce al pacchetto prestazioni drive&liftPLUS
- Num. VDI 6.7: PLUS si riferisce al pacchetto prestazioni drive&liftPLUS
- Num. VDI 6.8.1: PLUS si riferisce al pacchetto prestazioni drive&liftPLUS

**Jungheinrich Italiana S.r.l.**

Via Amburgo, 1
20088 Rosate MI
Telefono 02 908711
Telefax 02 908712335

info@jungheinrich.it

www.jungheinrich.it

Gli stabilimenti di produzione tedeschi di Norderstedt, Moosburg e Landsberg, nonché il nostro centro ricambi di Kaltenkirchen sono certificati.

ISO 9001
ISO 14001

I mezzi di movimentazione Jungheinrich sono conformi ai requisiti europei di sicurezza.

CE

JUNGHEINRICH