

Carrello retrattile

ETV 414i–425i

Altezza di sollevamento: 5000-14000 mm / Portata: 1400-2500 kg

LI-ION technology

JUNGHEINRICH

ETV 414i–425i

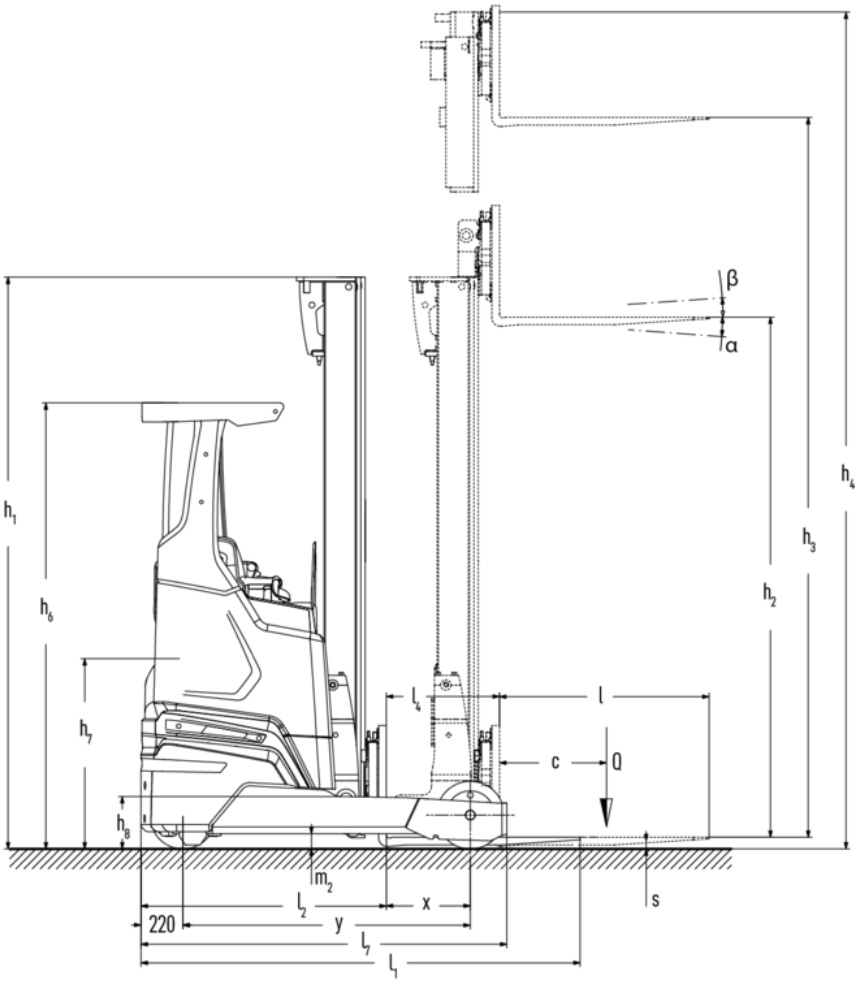

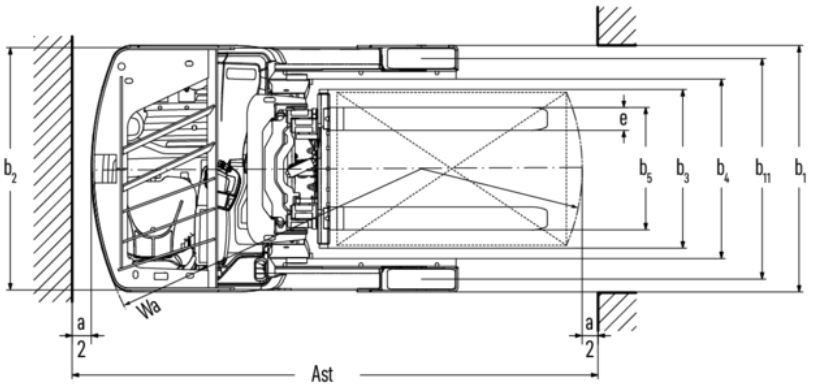

ETV 414i–425i

ETV 414i, ETV 416i	Sollevamento (h3)	Altezza montante chiuso (h1)	Alzata libera (h2)	Altezza montante sfilato (h4)	Inclinazione della piastra portaforche avanti/ indietro
Inclinazione forche / Montante triplex DZ-V / trafilato a freddo	5000 mm	2200 mm	1546 mm	5654 mm	2 / 5 °
	5300 mm	2300 mm	1646 mm	5954 mm	2 / 5 °
	5600 mm	2400 mm	1746 mm	6254 mm	2 / 5 °
	5900 mm	2500 mm	1846 mm	6554 mm	2 / 5 °
	6200 mm	2600 mm	1946 mm	6854 mm	2 / 5 °
	6500 mm	2700 mm	2046 mm	7154 mm	2 / 5 °
	6800 mm	2800 mm	2146 mm	7454 mm	2 / 5 °
	7100 mm	2900 mm	2246 mm	7754 mm	2 / 5 °
	7400 mm	3000 mm	2346 mm	8054 mm	2 / 5 °
	7700 mm	3100 mm	2446 mm	8354 mm	2 / 5 °
	8000 mm	3200 mm	2546 mm	8654 mm	2 / 5 °
	8300 mm	3300 mm	2646 mm	8954 mm	2 / 5 °
	8420 mm	3340 mm	2686 mm	9074 mm	2 / 5 °
	8720 mm	3440 mm	2786 mm	9374 mm	2 / 5 °
	9020 mm	3540 mm	2886 mm	9674 mm	2 / 5 °
	9410 mm	3670 mm	3016 mm	10064 mm	2 / 5 °
	9920 mm	3840 mm	3186 mm	10574 mm	2 / 5 °
	10250 mm	3950 mm	3296 mm	10904 mm	2 / 5 °
	10520 mm	4040 mm	3386 mm	11174 mm	2 / 5 °
	10700 mm	4100 mm	3446 mm	11354 mm	2 / 5 °
ETV 420i, ETV 425i	**Sollevamento (h3)**	**Altezza montante chiuso (h1)**	**Alzata libera (h2)**	**Altezza montante sfilato (h4)**	**Inclinazione della piastra portaforche avanti/ indietro**
Inclinazione forche / Montante triplex DZ-V / trafilato a freddo	6200 mm	2700 mm	1970 mm	6930 mm	2 / 5 °
	6500 mm	2800 mm	2070 mm	7230 mm	2 / 5 °
	6800 mm	2900 mm	2170 mm	7530 mm	2 / 5 °
	7400 mm	3100 mm	2370 mm	8130 mm	2 / 5 °
	7700 mm	3200 mm	2470 mm	8430 mm	2 / 5 °
	8000 mm	3300 mm	2570 mm	8730 mm	2 / 5 °
	8420 mm	3440 mm	2710 mm	9150 mm	2 / 5 °

	8720 mm	3540 mm	2810 mm	9450 mm	2 / 5 °
	9110 mm	3670 mm	2940 mm	9840 mm	2 / 5 °
	9620 mm	3840 mm	3110 mm	10350 mm	2 / 5 °
	9950 mm	3950 mm	3220 mm	10680 mm	2 / 5 °
	10220 mm	4100 mm	3370 mm	10950 mm	2 / 5 °
	10520 mm	4200 mm	3470 mm	11250 mm	2 / 5 °
	10700 mm	4260 mm	3530 mm	11430 mm	2 / 5 °
	10880 mm	4320 mm	3590 mm	11610 mm	2 / 5 °
	10952 mm	4344 mm	3614 mm	11682 mm	2 / 5 °
	11120 mm	4400 mm	3670 mm	11850 mm	2 / 5 °
	11510 mm	4530 mm	3800 mm	12240 mm	2 / 5 °
	12020 mm	4700 mm	3970 mm	12750 mm	2 / 5 °
	12530 mm	4870 mm	4140 mm	13260 mm	2 / 5 °
	12830 mm	4970 mm	4240 mm	13560 mm	2 / 5 °
	13000 mm	5026 mm	4296 mm	13728 mm	2 / 5 °
	13505 mm	5425 mm	4695 mm	14235 mm	2 / 5 °
	14000 mm	5590 mm	4860 mm	14730 mm	2 / 5 °

Tabella VDI

Caratteristiche	1.1	Costruttore (sigla)			Jungheinrich			
	1.2	Indicazioni modello del costruttore			ETV 414i	ETV 416i	ETV 420i	ETV 425i
	1.3	Trazione			Elettrico			
	1.4	Uso			Sedile trasversale			
	1.5	Portata/carico	Q	kg	1400	1600	2000	2500
	1.6	Distanza dal baricentro del carico	c	mm	600			
	1.8	Distanza del carico	x	mm	304	354	401	556
	1.8.1	Distanza del carico, montante avanzato		mm	205		230	
	1.9	Interasse ruote	y	mm	1400	1450	1508	1663
Pesi	2.1	Peso proprio		kg	3380	3500	3930	4430
Ruote/telaio	3.1	Gommatura			Poliuretano (PU)			
	3.2	Dimensione ruote anteriori			Ø 343 x 114			Ø 343 x 140
	3.3	Dimensione ruote, posteriori			Ø 285 x 100		Ø 355 x 106	Ø 355 x 135
	3.5	Numero ruote anteriori/posteriori (x = motrici)			1x/2			
	3.7	Larghezza di transito, posteriore	b11	mm	1148		1155	1184
Dimensioni di base	4.1	Inclinazione montante avanti/indietro	a/ß	°	2 / 5			
	4.2	Altezza montante chiuso (h1)	h1	mm	2200		2700	
	4.3	Alzata libera (h2)	h2	mm	1546		1970	
	4.4	Sollevamento (h3)	h3	mm	5000		6200	
	4.5	Altezza montante sfilato (h4)	h4	mm	5654		6930	
	4.7	Altezza superiore del tettuccio di protezione (cabina)	h6	mm	2340			
	4.8	Altezza sedile operatore/altezza pedana	h7	mm	1217			
	4.10	Altezza razze	h8	mm	282		283	284
	4.19	Lunghezza totale	l1	mm	2466		2477	
	4.20	Lunghezza incluso dorso forche	l2	mm	1316		1327	
	4.21.1	Larghezza totale	b1	mm	1290			1348
	4.21.2	Larghezza totale	b2	mm	1290			
	4.22	Dimensioni forche	s/e/l	mm	40 x 120 x 1150		50 x 140 x 1150	
	4.24	Larghezza piastra portaforche	b3	mm	830			
	4.25.1	Distanza esterna forche (min./max.)	b5	mm	335 / 730		356 / 750	
	4.26	Larghezza tra razze/superfici di carico	b4	mm	940			
	4.28	Avanzamento montante		mm	506	556	629	784
	4.32	Luce libera da terra centro interasse ruote	m2	mm	80			
	4.34.1	Larghezza corsia di lavoro (pallet 1000×1200 trasversale)	Ast	mm	2739	2752	2776	2829
	4.34.2	Larghezza corsia di lavoro (pallet 800x1200 longitudinale)	Ast	mm	2801	2806	2822	2841
	4.35	Raggio di curvatura	Wa	mm	1620	1670	1728	1883
	4.37	Lunghezza compreso razze di supporto	L7	mm	1780	1830	1920	2075

Prestazioni	5.1	Velocità di traslazione con/senza carico	km/h	14 / 14			
	5.2	Velocità di sollevamento con/senza carico	m/s	1,32 / 1,6		1,06 / 1,4	0,81 / 1,4
	5.3	Velocità di abbassamento con/senza carico	m/s	1,2 / 1,2			
	5.4	Velocità di avanzamento con/senza carico	m/s	0,3 / 0,3			
	5.7	Pendenza con/senza carico	%	9 / 13	8 / 12	7 / 11	
	5.8	Max. pendenza con/senza carico	%	10 / 15			
	5.9	Tempo di accelerazione con/senza carico	s	4,6 / 4,3		5,3 / 4,7	5,4 / 4,7
	5.10	Freno di servizio		elettrico			
Motore elettrico/elettronica	6.1	Motore di traslazione, prestazione con S2 60 min	kW	9,5			
	6.2	motore di sollevamento, prestazione S3	kW	31			
	6.3	Batteria ai sensi della DIN 43531/35/36		Jungheinrich Li-Ion			
	6.4	Tensione batteria/capacità nominale	V	51,2			
	6.5	Peso batteria	kg	200		300	
	6.6.1	Consumo energia secondo ciclo EN	kWh/h	3,6	3,64	4,65	4,75
	6.6.2	Equivalente CO2 secondo EN ISO 23308	kg/h	1,95	1,97	2,51	2,57
	6.7	Resa di movimentazione	t/h	75,6	86,4	100	121
	6.8	Efficienza nella movimentazione secondo VDI 2198	t/kWh	14,8	16,3	15,7	17,8
	6.8.1	Consumo energetico con produttività max.	kWh/h	5,1	5,3	6,38	6,8
Varie	8.1	Tipo di comando per la trazione		Corrente trifase			
	10.1	Pressione d'esercizio per attrezzatura	bar	150			
	10.2	Flusso dell'olio per gli attacchi	l/min	20			

- Ai sensi della direttiva VDI 2198, questa scheda tecnica cita solo i valori tecnici dell'apparecchio standard. Gommature diverse, altri montanti, attrezzature ecc. possono modificare i valori.

Jungheinrich Italiana S.r.l.

Via Amburgo, 1
20088 Rosate MI
Telefono 02 908711
Telefax 02 908712335

info@jungheinrich.it

www.jungheinrich.it

Gli stabilimenti di produzione tedeschi di Norderstedt, Moosburg e Landsberg, nonché il nostro centro ricambi di Kaltenkirchen sono certificati.

ISO 9001
ISO 14001

I mezzi di movimentazione Jungheinrich sono conformi ai requisiti europei di sicurezza.

CE

JUNGHEINRICH