

Handverrijdbare elektrische stapelaar

HC 110

Hefhoogte: 1600-3000 mm / Draagvermogen: 1000 kg

JUNGHEINRICH

HC 110

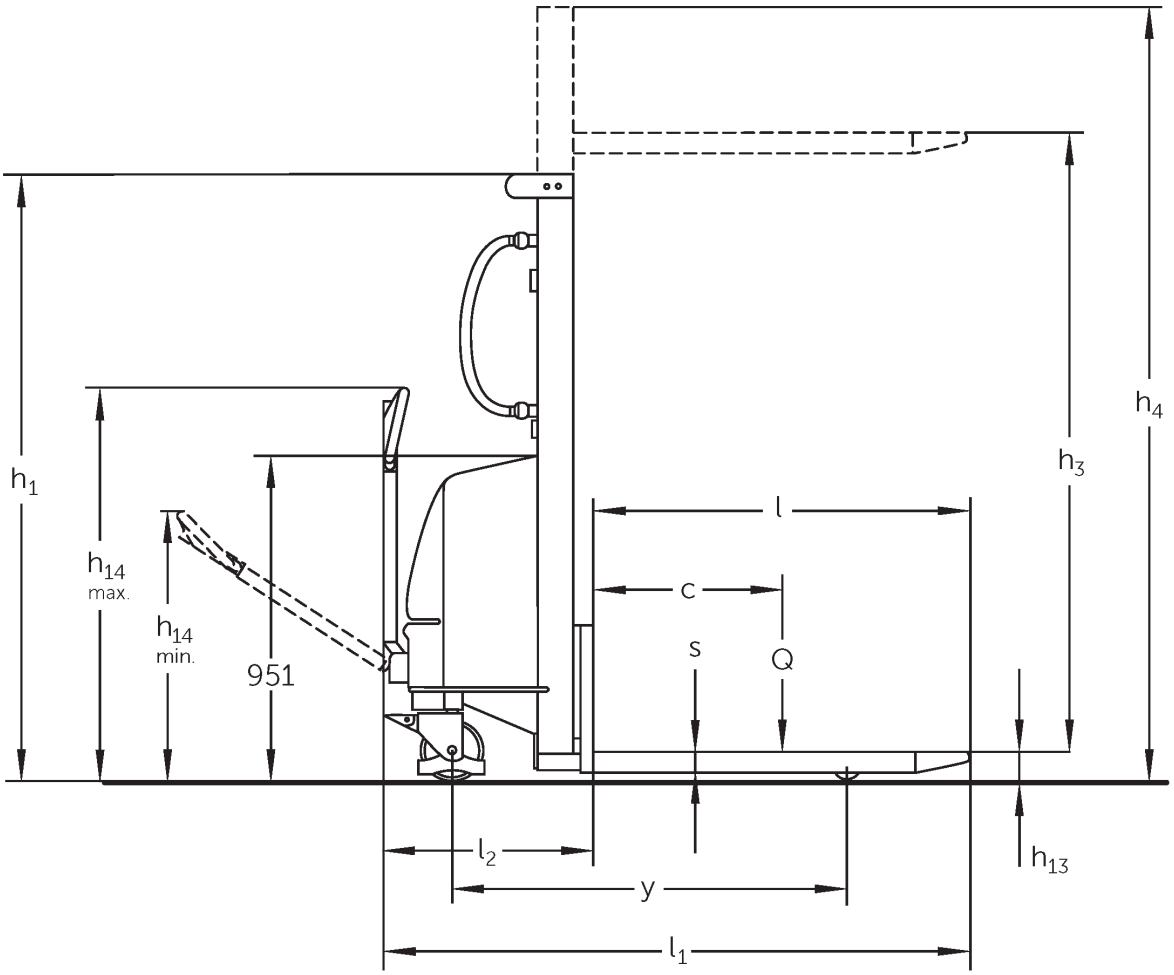
h1
h14 max.
h14 min.
951
h4
h3
l
c
s
Q
l2
y
l1
h13

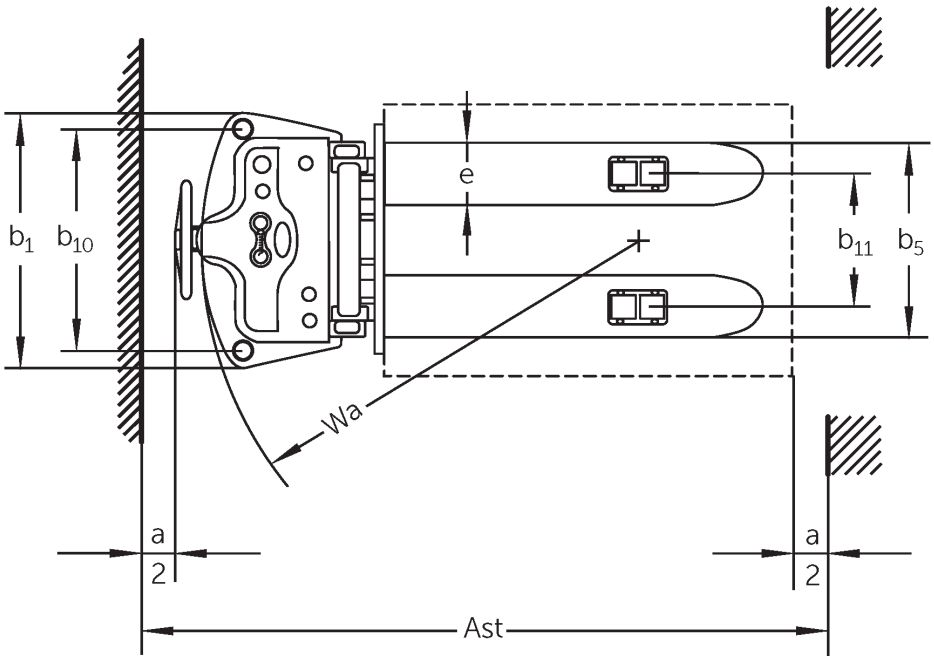
b1
b10
e
b11
b5
Wa
a
2
a
2
Ast

VDI-tabel

Kenmerken	1.1	Fabrikant (korte naam)			Jungheinrich		
	1.2	Typeaanduiding fabrikant			HC 110		
	1.3	Aandrijving			Handmatig		
	1.4	Bediening			Meeloop		
	1.5	Draagvermogen/last	Q	kg	1000		
	1.6	Lastzwaartepuntafstand	c	mm	600		
	1.9	Wielbasis	y	mm	1210		
Gewichten	2.1.1	Eigen gewicht (incl. accu)		kg	348	435	450
	2.2	Aslast met last voor/achter		kg	400 / 948	443 / 992	454 / 996
	2.3	Aslast onbelast voor/achter		kg	242 / 106	306 / 129	323 / 127
Wielen/chassis	3.1	Banden			Rubber / nylon		
	3.2	Bandenmaat, voor			Ø 180 x 50		
	3.3	Bandenmaat, achter			Ø 74 x 93		
	3.5	Wielen, aantal voor/achter (x = aangedreven)			2/2		
	3.6	Spoorbreedte, voor	b10	mm	680		
	3.7	Spoorbreedte, achter	b11	mm	400		
Afmetingen	4.2	Ingeschoven masthoogte (h1)	h1	mm	1980	1830	2080
	4.4	Heffing (h3)	h3	mm	1600	2500	3000
	4.5	Uitgeschoven masthoogte (h4)	h4	mm	1980	3070	3570
	4.9	Hoogte disselgreep tijdens rijden min./max.	h14	mm	790 / 1156		
	4.15	Gedaalde hoogte	h13	mm	85		
	4.19	Totale lengte	l1	mm	1720		
	4.20	Lengte inclusief vorkrug	l2	mm	620		
	4.21.1	Totale breedte	b1	mm	777		
	4.22	Vorkafmetingen	s/e/l	mm	60 x 180 x 1100		
	4.25	Maat over de vorken	b5	mm	570		
	4.34.1	Werkbreedte (pallet 1000 × 1200 dwars)	Ast	mm	2145		
	4.34.2	Werkbreedte (pallet 800x1200 longitudinaal)	Ast	mm	2175		
	4.35	Draaicirkel	Wa	mm	1335		
Prestaties	5.2	Hefsnelheid met last/onbelast		m/s	0,08 / 0,11		
	5.3	Daalsnelheid met last/onbelast		m/s	0,19 / 0,13		

E-motor/elektronica	6.2	Hefmotor, vermogen bij S3	kW	1,5
	6.4	Accuspanning/nominaal vermogen	V / Ah	12 / 150
	6.5	Accugewicht	kg	45
	6.6	Energieverbruik volgens VDI-cyclus	kWh/u	0

- Dit typeblad volgens VDI-richtlijn 2198 noemt alleen de technische waarden van de standaardmachine. Afwijkende banden, andere hefmasten, extra systemen etc. kunnen resulteren in andere waarden.

De Duitse fabrieken in Norderstedt, Moosburg en Landsberg zijn gecertificeerd, evenals ons onderdelenmagazijn in Kaltenkirchen.

ISO 9001
ISO 14001

Jungheinrich intern transport materieel voldoet aan de Europese veiligheidsvoorschriften.

CE

JUNGHEINRICH