

Elektrische meerijpalletwagen

ERE 2i

Hefhoogte: 122 mm / Draagvermogen: 2500 kg

LI-ION technology

JUNGHEINRICH

ERE 2i

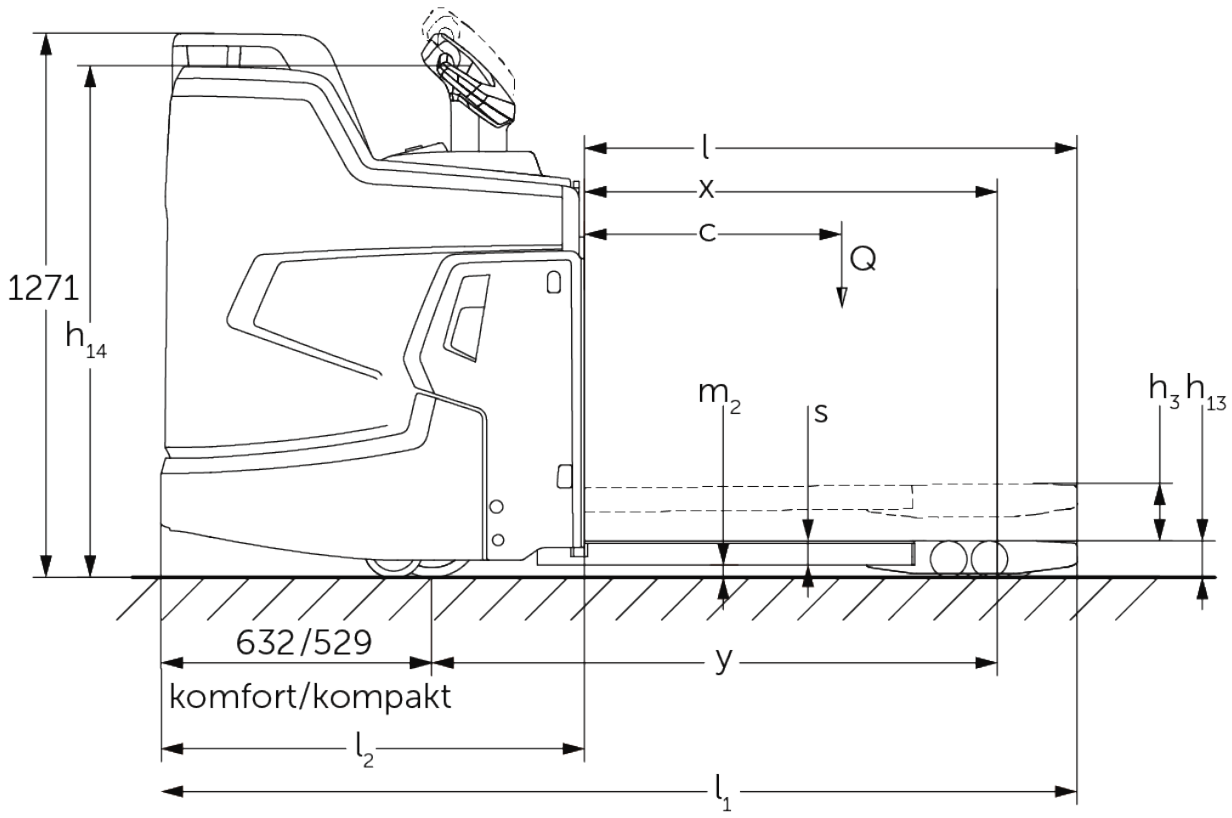
1271
h14
l
x
c
Q
m2
s
h3 h13
632/529
komfort/kompakt
y
l2
l1

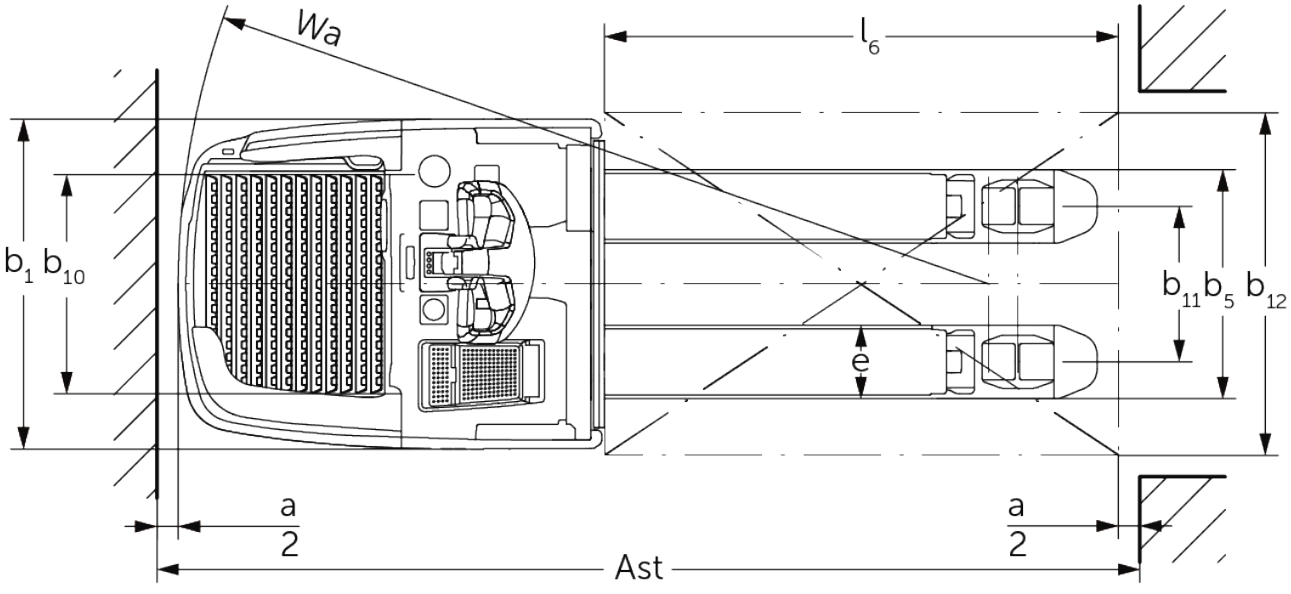
Wa
l6
b1 b10
b11 b5 b12
e
a
2
a
2
Ast

VDI-tabel

Kenmerken	1.1	Fabrikant (korte naam)			Jungheinrich
	1.2	Typeaanduiding fabrikant			ERE 225i
	1.3	Aandrijving			Elektrisch
	1.4	Bediening			Dissel
	1.5	Draagvermogen/last	Q	kg	2500
	1.6	Lastzwaartepuntafstand	c	mm	600
	1.8	Lastafstand	x	mm	898
	1.9	Wielbasis	y	mm	1255
Gewichten	2.1.1	Eigen gewicht (incl. accu)		kg	810
	2.2	Aslast met last voor/achter		kg	1390 / 1920
	2.3	Aslast onbelast voor/achter		kg	670 / 140
Wielen/chassis	3.1	Banden			Polyurethaan (PU)
	3.2	Bandenmaat, voor			ø 230 x 77
	3.3	Bandenmaat, achter			ø 85 x 110 / ø 85 x 85
	3.4	Extra wielen			ø 140 x 57
	3.5	Wielen, aantal voor/achter (x = aangedreven)			1x + 2 / 2 oder 4
	3.6	Spoorbreedte, voor	b10	mm	512
	3.7	Spoorbreedte, achter	b11	mm	363
Afmetingen	4.4	Heffing (h3)	h3	mm	120
	4.9	Hoogte disselgreep tijdens rijden min./max.	h14	mm	1215 / 1275
	4.15	Gedaalde hoogte	h13	mm	85
	4.19	Totale lengte	l1	mm	2139
	4.20	Lengte inclusief vorkrug	l2	mm	989
	4.21.1	Totale breedte	b1	mm	770
	4.22	Vorkafmetingen	s/e/l	mm	56 x 172 x 1150
	4.25	Maat over de vorken	b5	mm	535
	4.32	Bodemvrijheid midden wielbasis	m2	mm	29
	4.34.1	Werkbreedte (pallet 1000 × 1200 dwars)	Ast	mm	2346
	4.34.2	Werkbreedte (pallet 800x1200 longitudinaal)	Ast	mm	2396
	4.35	Draaicirkel	Wa	mm	1894
Prestaties	5.1	Rijsnelheid met last/onbelast (Efficiency | drivePLUS)		km/u	9 / 12 | 9 / 14
	5.2	Hefsnelheid met last/onbelast		m/s	0,05 / 0,07
	5.3	Daalsnelheid met last/onbelast		m/s	0,12 / 0,05
	5.7	Nominale helling met last/onbelast (Efficiency | drivePLUS)		%	8 / 16 | 8 / 16
	5.10	Rem			generatorisch

E-motor/elektronica	6.1	Rijmotor, vermogen S2 60 min (Efficiency | drivePLUS)	kW	2,8 | 3,2
	6.2	Hefmotor, vermogen bij S3	kW	2,2
	6.3	Accu volgens DIN 43531/35/36		Jungheinrich Li-ion
	6.4	Accuspanning/nominaal vermogen	V / Ah	24 / 260
	6.5	Accugewicht	kg	100
	6.6.1	Energieverbruik volgens EN-cyclus (Efficiency | PLUS)	kWh/u	0,42 | 0,45
	6.6.2	CO2-equivalent volgens EN ISO 23308 (Efficiency | PLUS)	kg/h	0,23 | 0,3
	6.7	Omslag (Efficiency | PLUS)	t/h	205 | 210
	6.8	Omzetefficiëntie volgens VDI 2198 (Efficiency | PLUS)	t/kWh	139 | 131
	6.8.1	Energieverbruik bij max. omslag (Efficiency | PLUS)	kWh/u	1,48 | 1,6
Overig	10.7	Geluidsniveau volgens EN12053	dB (A)	67,1

- Dit typeblad volgens VDI-richtlijn 2198 noemt alleen de technische waarden van de standaardmachine. Afwijkende banden, andere hefmasten, extra systemen etc. kunnen resulteren in andere waarden.

De waarden in de tabel gelden voor staplatform vast, accuruimte M geïntegreerd, accu 260 Ah, vorklengte 1150 mm, lastdeel geheven.
Instaphoogte staplatform: 202 / 214 mm (staplatform standaard / vering staplatform verstelbaar).
Bodemvrijheid aan het einde van het staplatform: 117 / 98 mm (staplatform standaard / staplatform compact).

- VDI-nr. 1.8: lastdeel gedaald: x + 66 mm.
- VDI-nr. 1.9: lastdeel gedaald: y + 66 mm.
- VDI-nr. 4.19: Bij staplatform compact: l1 - 103 mm.
- VDI-nr. 4.20: bij staplatform compact: l2 - 103 mm.
- VDI-nr. 4.34.1: diagonaal volgens VDI: gangpadbreedte + 357 mm. Bij staplatform compact: gangpadbreedte - 108 mm.
- VDI-nr. 4.34.2: diagonaal volgens VDI: gangpadbreedte + 199 mm. Bij staplatform compact: gangpadbreedte - 108 mm.
- VDI-nr. 4.35: lastdeel gedaald: Wa + 66 mm. Bij staplatform compact: gangpadbreedte - 108 mm.

De Duitse fabrieken in Norderstedt, Moosburg en Landsberg zijn gecertificeerd, evenals ons onderdelenmagazijn in Kaltenkirchen.

ISO 9001
ISO 14001

Jungheinrich intern transport materieel voldoet aan de Europese veiligheidsvoorschriften.

CE

JUNGHEINRICH