

Elektrische meeloop stapelaar met wielarmheffing

ERD 120i

Hefhoogte: 1500-2905 mm / Draagvermogen: 2000 kg

LI-ION technology

JUNGHEINRICH

ERD 120i

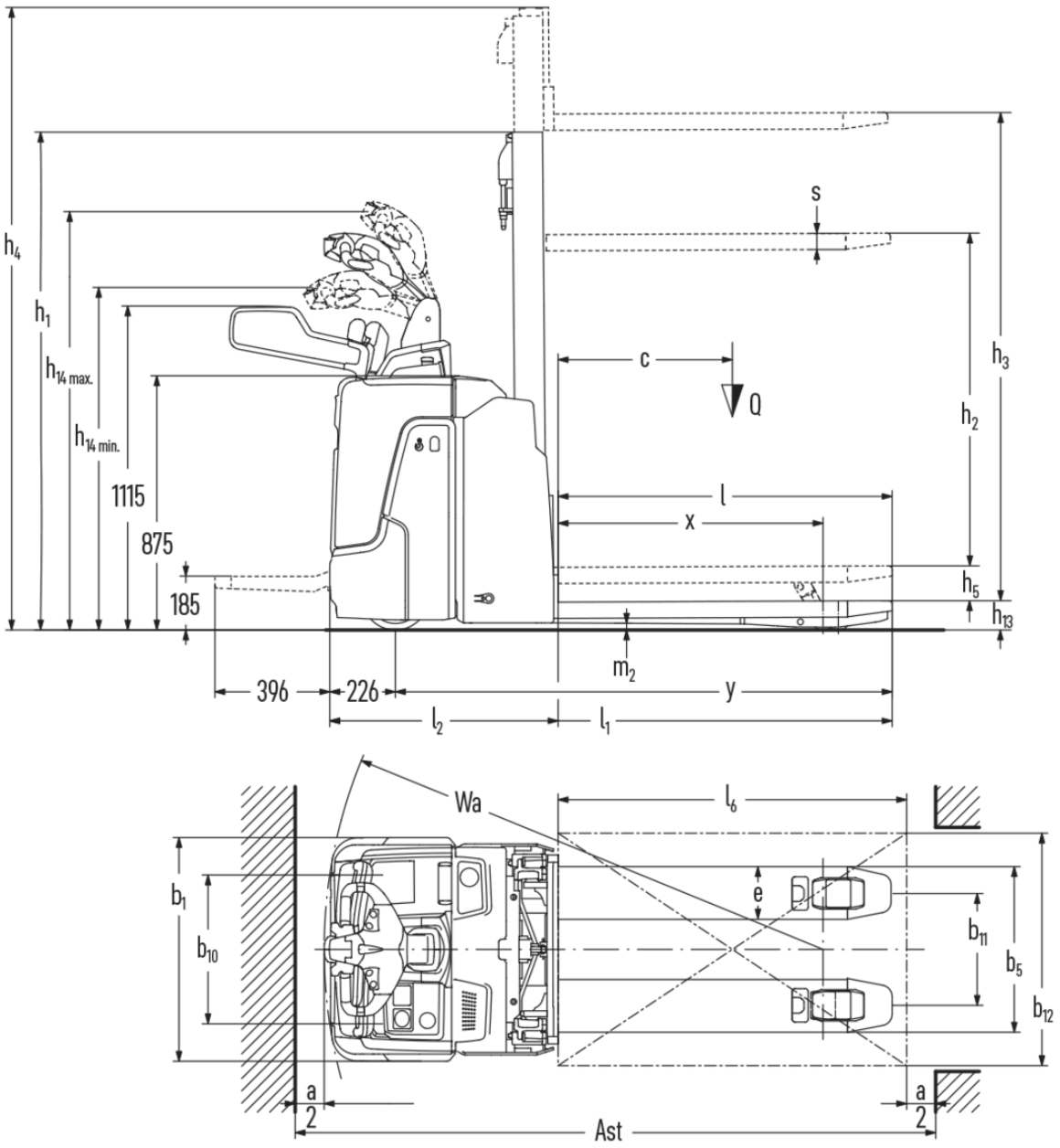
h4
h1
h14 max.
h14 min.
1115
875
185
s
c
Q
h2
h3
l
x
h5
h13
m2
396
226
y
l2
l1
Wa
l6
b1
b10
e
b11
b5
b12
a
2
Ast

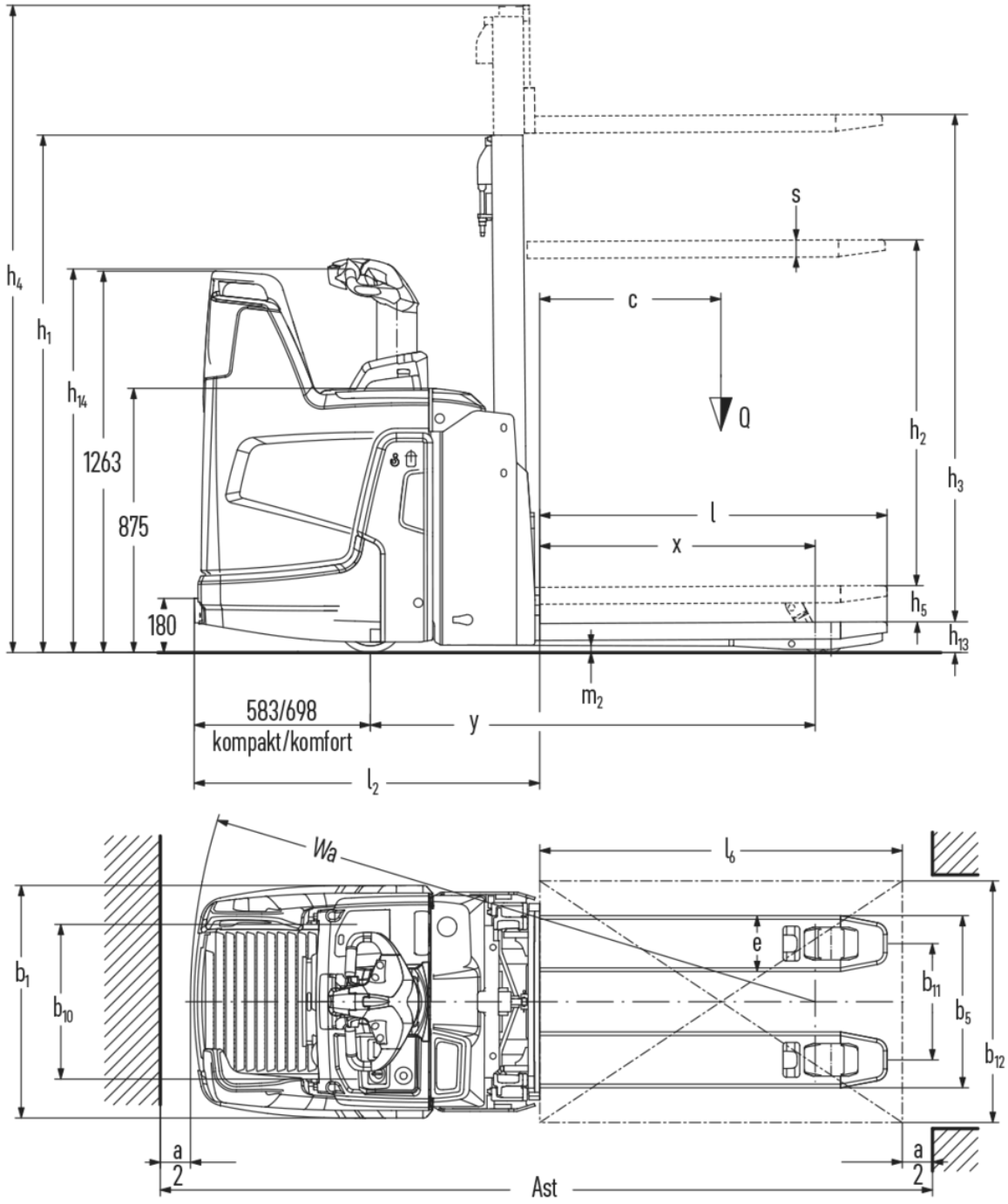
h4
h1
h14
1263
875
180
s
c
Q
h2
h3
l
x
h5
h13
m2
583/698
kompakt/komfort
y
l2
Wa
l6
e
b1
b10
b11
b5
b12
a
2
Ast

ERD 120i

ERD 120i	Heffing (h3)	Hoogte hefmast ingeschoven (h1)	Vrije heffing (h2)	Hoogte hefmast uitgeschoven (h4)
Enkele mast E	1500 mm	1921 mm	1468 mm	1953 mm
	1660 mm	2081 mm	1628 mm	2113 mm

VDI-tabel

Kenmerken	1.1	Fabrikant (korte beschrijving)			Jungheinrich
	1.2	Typebenamingen van de fabrikant			ERD 120i
	1.3	Aandrijving			Elektrisch
	1.4	Bediening			Dissel
	1.5	Draagvermogen/last	Q	kg	2000
	1.5.1	Nominaal draagvermogen / last bij mastheffing	Q	kg	1000
	1.5.2	Nominaal draagvermogen / last bij wielarmheffing	Q	kg	2000
	1.6	Lastzwaartepuntafstand	c	mm	600
	1.8	Lastafstand	x	mm	910
	1.9	Wielbasis	y	mm	1469
Gewichten	2.1.1	Eigen gewicht (inclusief batterij)		kg	853
	2.2	Asbelasting met last vooraan / achteraan		kg	1794 / 1059
	2.3	Asbelasting zonder last vooraan / achteraan		kg	216 / 637
Wielen/chassis	3.1	Banden			Polyurethaan (PU)
	3.2	Bandenmaat vooraan			Ø 230 x 80
	3.3	Bandenmaat achteraan			Ø 85 x 95 / Ø 85 x 75
	3.4	Extra wielen			Ø 140 x 50
	3.5	Wielen, aantal voor/achter (x=aangedreven)			1x +2/2 oder 4
	3.6	Spoorbreedte vooraan	b10	mm	512
	3.7	Spoorbreedte achteraan	b11	mm	385
Afmetingen	4.2	Hoogte hefmast ingeschoven (h1)	h1	mm	1306
	4.3	Vrije heffing (h2)	h2	mm	1256
	4.4	Heffing (h3)	h3	mm	1660
	4.5	Hoogte hefmast uitgeschoven (h4)	h4	mm	2115
	4.6	Initiële heffing	h5	mm	110
	4.9	Hoogte disselgreep in rijstand min. / max.	h14	mm	1137 / 1419
	4.15	Hoogte gedaald	h13	mm	92
	4.19	Totale lengte	l1	mm	1971
	4.20	Lengte inclusief vorkrug	l2	mm	784
	4.21.1	Totale breedte	b1	mm	770
	4.22	Vorkafmetingen	s/e/l	mm	56 x 185 x 1190
	4.25	Maat over de vorken	b5	mm	570
	4.32	Bodemvrijheid midden wielbasis	m2	mm	19
	4.34.2	Gangbreedte (pallet 800×1.200 in de lengte)	Ast	mm	2389
	4.34.8	Gangbreedte (pallet 800×1.200 dwars)	Ast	mm	2502
	4.35	Draaicirkel	Wa	mm	1695
Prestaties	5.1	Rijsnelheid met/zonder belasting		km/u	8,2 / 9
	5.2	Hefsnelheid met/zonder belasting		m/s	0,21 / 0,39
	5.3	Daalsnelheid met/zonder belasting		m/s	0,48 / 0,37
	5.8	Max. hellingsgraad met/zonder belasting		%	8 / 16
	5.10	Bedrijfsrem			regeneratief

E-motor/elektronica	6.1	Tractiemotor, vermogen S2 60 min	kW	2,8
	6.2	Hefmotor, vermogen op S3 (ED) 15%	kW	2,2
	6.3	Batterij volgens DIN 43531/35/36		neen
	6.4	Batterijspanning / nominale capaciteit	V / Ah	25,6 / 100
	6.5	Batterijgewicht	kg	35
	6.6.1	Energieverbruik volgens EN-cyclus	kWh/u	0,4
	6.6.2	CO2-equivalent volgens EN ISO 23308	kg/h	0,22
	6.7	Overslagcapaciteit	t/h	100
Overig	8.1	Besturingstype		AC
	10.7	Geluidsdrukniveau volgens EN12053	dB (A)	64

- Dit typeblad conform VDI-richtlijn 2198 vermeldt alleen de technische waarden van het standaardapparaat. Afwijkende banden, andere hefmasten, extra inrichtingen etc. kunnen resulteren in andere waarden.

De waarden in de tabel gelden voor een opklapbaar staplatform (omhoog geklapt) met veiligheidssysteem voor de bestuurder (optioneel), batterijcompartiment XS, hefmast ZT1660, optionele proportionele hydraulica, vorklengte 1.190 mm en geheven wielarmheffing.

- VDI-nr. 1.5: voor duolift transport: Mastheffing maximum 1 t / totale last maximum 2 t. Toegestaan tot een hefhoogte h13 + h3 van 1.800 mm. De zwaardere last moet op de wielarmen (onderkant) getransporteerd worden.
- VDI-nr. 1.8: bij neergelaten wielarmen: x + 53 mm. Bij vorklengte 1.150 mm: x - 40 mm. Bij enkelvoudige hefmast: x - 1 mm; DT-hefmast: x - 10 mm; ZZ-hefmast: x - 29 mm.
- VDI-nr. 1.9: bij neergelaten wielarmen: y + 53 mm. Bij vorklengte 1.150 mm: y - 40 mm. Bij batterijcompartiment S: y + 30 mm.
- VDI-nr. 4.19: bij batterijcompartiment S: l1 + 30 mm. Bij opklapbaar staplatform (omlaag): l1 + 396 mm; compact, vast staplatform: l1 + 360 mm; verlengd, vast staplatform: l1 + 474 mm. Bij enkelvoudige hefmast: l1 + 1 mm; DT-hefmast: l1 + 10 mm; ZZ-hefmast: l1 + 29 mm.
- VDI-nr. 4.20: bij batterijcompartiment S: l2 + 30 mm. Met opklapbaar staplatform (omlaag): l2 + 396 mm; compact, vast staplatform: l2 + 360 mm; verlengd, vast staplatform: l2 + 474 mm. Bij enkelvoudige hefmast: l2 + 1 mm; DT-hefmast: l2 + 10 mm; ZZ-hefmast: l2 + 29 mm.
- VDI-nr. 4.34.1: bij neergelaten wielarmen: gangbreedte + 47 mm; bij vorklengte 1.150 mm: gangbreedte - 40 mm. Bij batterijcompartiment S: gangbreedte + 30 mm. Bij opklapbaar platform omlaag geklapt: gangbreedte + 396 mm; compact, vast platform: gangbreedte + 360 mm; verlengd, vast platform: gangbreedte + 474 mm. Bij enkelvoudige hefmast: gangbreedte + 1 mm; DT-hefmast: gangbreedte + 10 mm; ZZ-hefmast: gangbreedte + 29 mm.
- VDI-nr. 4.34.2: bij neergelaten wielarmen: gangbreedte + 47 mm; bij vorklengte 1.150 mm: gangbreedte - 40 mm. Bij batterijcompartiment S: gangbreedte + 30 mm. Bij opklapbaar platform omlaag geklapt: gangbreedte + 396 mm; compact, vast platform: gangbreedte + 360 mm; verlengd, vast platform: gangbreedte + 474 mm. Bij enkelvoudige hefmast: gangbreedte + 1 mm; DT-hefmast: gangbreedte + 10 mm; ZZ-hefmast: gangbreedte + 29 mm.
- VDI-nr. 4.35: bij neergelaten wielarmen: gangbreedte + 53 mm; bij vorklengte 1.150 mm: Wa - 40 mm. Bij batterijcompartiment S: Wa + 30 mm. Bij opklapbaar platform omlaag geklapt: Wa + 396 mm; compact, vast platform: Wa + 360 mm; verlengd, vast platform: Wa + 474 mm.
- VDI-nr. 4.9: bij vast staplatform: 1.220 mm.
- VDI-nr. 5.1: Maximale rijsnelheid bij duolift transport (mastheffing > 400 mm): 6 km/u.
- VDI-nr. 6.2: kenmerkende waarde bij S3 = 10 % inschakelduur.

Jungheinrich NV

Researchpark Haasrode 1105
Esperantolaan 1
3001 Leuven (Heverlee)
Tel. 016 398711

info@jungheinrich.be

www.jungheinrich.be

De Duitse productie-eenheden in Norderstedt, Moosburg en Landsberg en het onderdelencentrum in Kaltenkirchen zijn gecertificeerd.

ISO 9001
ISO 14001

Jungheinrich intern transport materieel voldoet aan de Europese veiligheidsvoorschriften.

CE

JUNGHEINRICH