

Elektrische stapelaar met platform / zitplaats

ESD 120

Hefhoogte: 1660-1960 mm / Draagvermogen: 2000 kg

LI-ION technology

JUNGHEINRICH

ESD 120

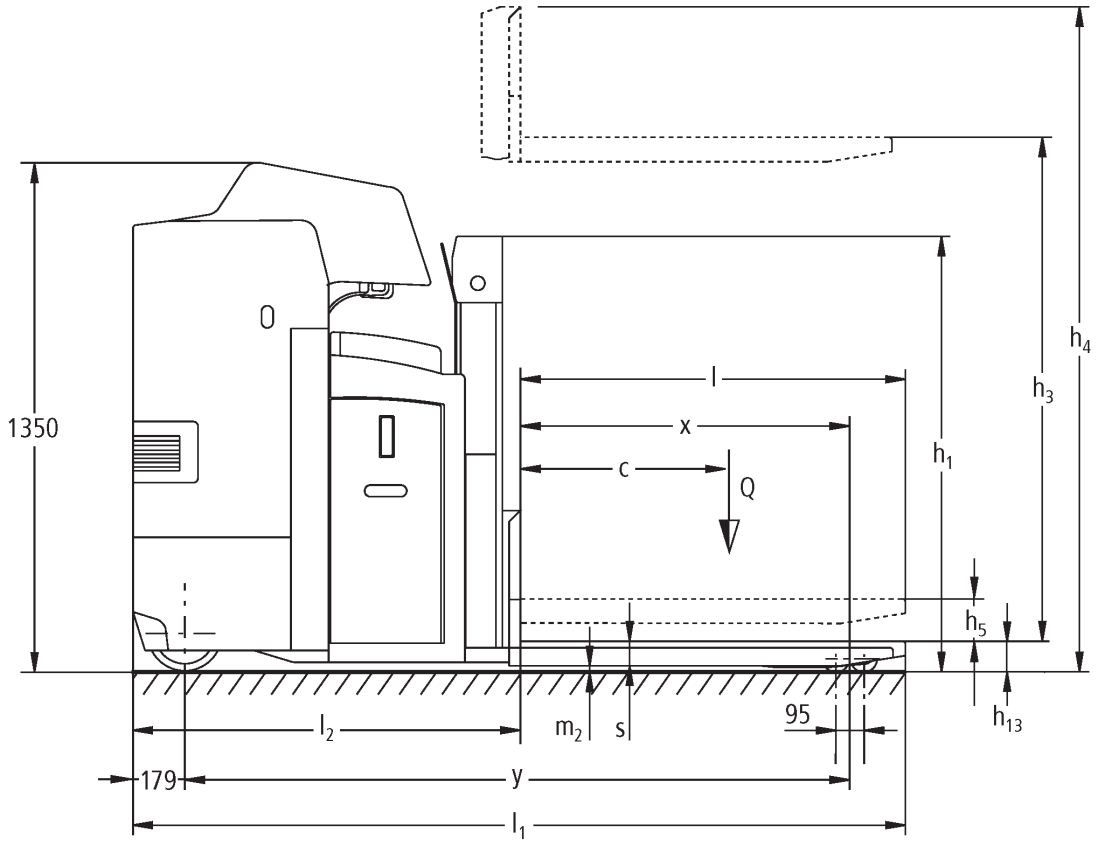

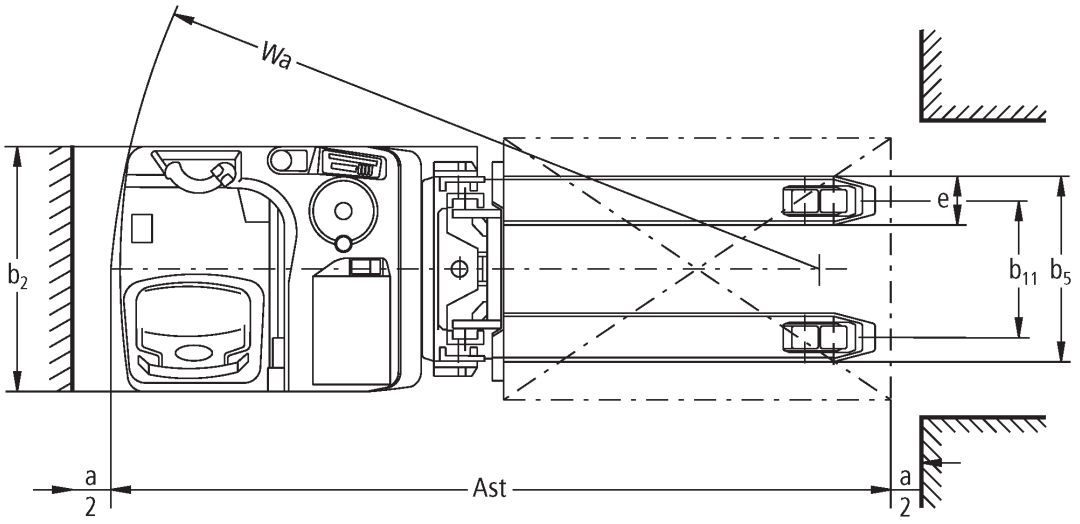

ESD 120

ESD 120	Heffing (h3)	Hoogte hefmast ingeschoven (h1)	Vrije heffing (h2)	Hoogte hefmast uitgeschoven (h4)
Tweevoudige Telescopische mast	1660 mm	1250 mm	100 mm	2200 mm
	1960 mm	1425 mm	100 mm	2500 mm

VDI-tabel

Kenmerken	1.1	Fabrikant (korte beschrijving)			Jungheinrich
	1.2	Typebenamingen van de fabrikant			ESD 120
	1.3	Aandrijving			Elektrisch
	1.4	Bediening			Staan
	1.5	Draagvermogen/last	Q	kg	2000
	1.5.1	Nominaal draagvermogen / last bij mastheffing	Q	kg	1000
	1.5.2	Nominaal draagvermogen / last bij wielarmheffing	Q	kg	2000
	1.6	Lastzwaartepuntafstand	c	mm	600
	1.8	Lastafstand	x	mm	930
	1.9	Wielbasis	y	mm	1835
Gewichten	2.1	Eigen gewicht		kg	1258
	2.1.1	Eigen gewicht (inclusief batterij)		kg	1258
	2.2	Asbelasting met last vooraan / achteraan		kg	1220 / 2038
	2.3	Asbelasting zonder last vooraan / achteraan		kg	884 / 374
Wielen/chassis	3.1	Banden			Polyurethaan (PU)
	3.2	Bandenmaat vooraan			Ø 230 x 77
	3.3	Bandenmaat achteraan			Ø 85 x 75
	3.4	Extra wielen			Ø 140 x 57
	3.5	Wielen, aantal voor/achter (x=aangedreven)			1 + 1x / 4
	3.6	Spoorbreedte vooraan	b10	mm	485
	3.7	Spoorbreedte achteraan	b11	mm	380
Afmetingen	4.2	Hoogte hefmast ingeschoven (h1)	h1	mm	1250
	4.3	Vrije heffing (h2)	h2	mm	100
	4.4	Heffing (h3)	h3	mm	1660
	4.5	Hoogte hefmast uitgeschoven (h4)	h4	mm	2200
	4.6	Initiële heffing	h5	mm	105
	4.8	Zithoogte / stahoogte	h7	mm	245
	4.15	Hoogte gedaald	h13	mm	95
	4.19	Totale lengte	l1	mm	2260
	4.20	Lengte inclusief vorkrug	l2	mm	1070
	4.21.1	Totale breedte	b1	mm	760
	4.22	Vorkafmetingen	s/e/l	mm	60 x 190 x 1190
	4.25	Maat over de vorken	b5	mm	570
	4.32	Bodemvrijheid midden wielbasis	m2	mm	20
	4.34.2	Gangbreedte (pallet 800×1.200 in de lengte)	Ast	mm	2485
	4.35	Draaicirkel	Wa	mm	2015
Prestaties	5.1	Rijsnelheid met/zonder belasting		km/u	10 / 12
	5.2	Hefsnelheid met/zonder belasting		m/s	0,14 / 0,22
	5.3	Daalsnelheid met/zonder belasting		m/s	0,23 / 0,17
	5.8	Max. hellingsgraad met/zonder belasting		%	6 / 12
	5.10	Bedrijfsrem			regeneratief

E-motor/elektronica	6.1	Tractiemotor, vermogen S2 60 min	kW	2,8
	6.2	Hefmotor, vermogen op S3 (ED) 15%	kW	2,2
	6.3	Batterij volgens DIN 43531/35/36		B
	6.4	Batterijspanning / nominale capaciteit	V / Ah	24 / 375
	6.5	Batterijgewicht	kg	297
	6.6	Energieverbruik volgens VDI-cyclus	kWh/u	0
	6.6.1	Energieverbruik volgens EN-cyclus	kWh/u	0,66
	6.6.2	CO2-equivalent volgens EN ISO 23308	kg/h	0,36
Overig	8.1	Besturingstype		AC

- Dit typeblad conform VDI-richtlijn 2198 vermeldt alleen de technische waarden van het standaardapparaat. Afwijkende banden, andere hefmasten, extra inrichtingen etc. kunnen resulteren in andere waarden.

De waarden in de tabel gelden voor batterijcompartiment L-SBE, hefmast ZT1660, geheven wielarmheffing.
- VDI-nr. 1.5: voor duolift transport: mastheffing max. 1 ton/totale last max. 2 ton
- VDI-nr. 1.5.2: voor duolift transport: mastheffing max. 1 ton/totale last max. 2 ton
- VDI-nr. 1.8: neergelaten wielarmheffing: x + 70 mm.
- VDI-nr. 1.9: neergelaten wielarmheffing: y + 70 mm. Bij batterijcompartiment XL-SBE: y + 72 mm.
- VDI-nr. 4.19: bij batterijcompartiment XL-SBE: l1 + 72 mm.
- VDI-nr. 4.20: bij batterijcompartiment XL-SBE: l2 + 72 mm.
- VDI-nr. 4.34.1: bij batterijcompartiment XL-SBE: gangbreedte + 72 mm.
- VDI-nr. 4.35: neergelaten wielarmheffing: Wa + 70 mm. bij batterijcompartiment XL-SBE: Wa + 72 mm.

Jungheinrich NV

Researchpark Haasrode 1105
Esperantolaan 1
3001 Leuven (Heverlee)
Tel. 016 398711

info@jungheinrich.be

www.jungheinrich.be

De Duitse productie-eenheden in Norderstedt, Moosburg en Landsberg en het onderdelencentrum in Kaltenkirchen zijn gecertificeerd.

ISO 9001
ISO 14001

Jungheinrich intern transport materieel voldoet aan de Europese veiligheidsvoorschriften.

CE

JUNGHEINRICH