

Elektrische meeloop stapelaar met wielarmheffing

EJD 118i (2026)

Hefhoogte: 1000-1520 mm / Draagvermogen: 1800 kg

LI-ION technology

JUNGHEINRICH

EJD 118i (2026)

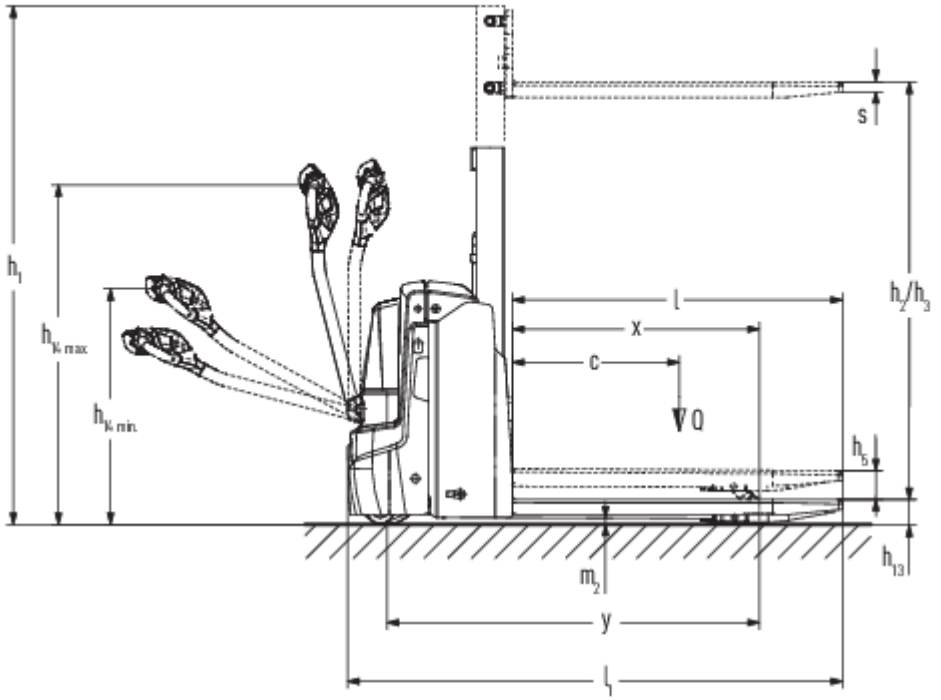

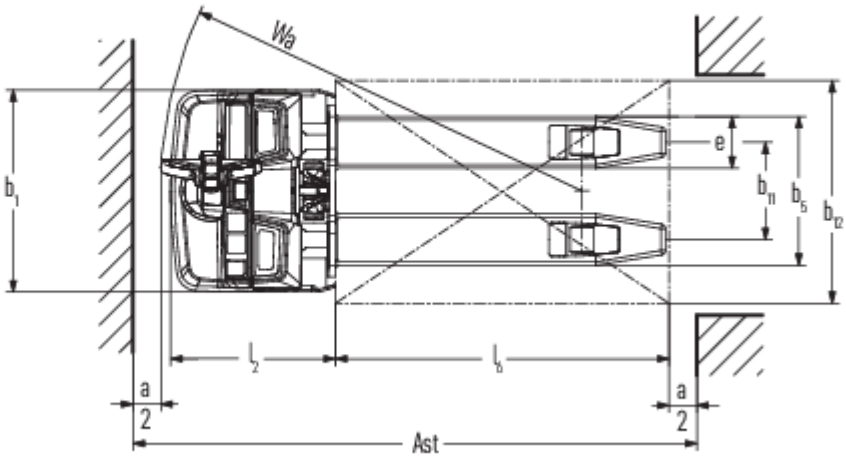

EJD 118i (2026)

EJD 118i	Heffing (h3)	Hoogte hefmast ingeschoven (h1)	Vrije heffing (h2)	Hoogte hefmast uitgeschoven (h4)
Mono-hefmast MM	1000 mm	1353 mm	1000 mm	1353 mm
	1520 mm	1863 mm	1520 mm	1863 mm

VDI-tabel

Kenmerken	1.1	Fabrikant (korte beschrijving)			Jungheinrich
	1.2	Typebenamingen van de fabrikant			EJD 118i
	1.3	Aandrijving			Elektrisch
	1.4	Bediening			Meelopen
	1.5	Draagvermogen/last	Q	kg	1800
	1.5.1	Nominaal draagvermogen / last bij mastheffing	Q	kg	800
	1.5.2	Nominaal draagvermogen / last bij wielarmheffing	Q	kg	1800
	1.6	Lastzwaartepuntafstand	c	mm	600
	1.8	Lastafstand	x	mm	886
	1.9	Wielbasis	y	mm	1343
Gewichten	2.1.1	Eigen gewicht (inclusief batterij)		kg	586
	2.2	Asbelasting met last vooraan / achteraan		kg	807 / 1579
	2.3	Asbelasting zonder last vooraan / achteraan		kg	423 / 163
Wielen/chassis	3.1	Banden			Polyurethaan (PU)
	3.2	Bandenmaat vooraan			Ø 230 x 70
	3.3	Bandenmaat achteraan			Ø 85 x 95 / Ø 85 x 75 / Ø 82 x 35
	3.4	Extra wielen			Ø 100 x 40
	3.5	Wielen, aantal voor/achter (x=aangedreven)			1x +2/2 oder 4
	3.6	Spoorbreedte vooraan	b10	mm	520
	3.7	Spoorbreedte achteraan	b11	mm	350
Afmetingen	4.2	Hoogte hefmast ingeschoven (h1)	h1	mm	1872
	4.3	Vrije heffing (h2)	h2	mm	1520
	4.4	Heffing (h3)	h3	mm	1520
	4.6	Initiële heffing	h5	mm	120
	4.9	Hoogte disselgreep in rijstand min. / max.	h14	mm	820 / 1237
	4.15	Hoogte gedaald	h13	mm	93
	4.19	Totale lengte	l1	mm	1786
	4.20	Lengte inclusief vorkrug	l2	mm	598
	4.21.1	Totale breedte	b1	mm	726
	4.22	Vorkafmetingen	s/e/l	mm	56 x 185 x 1190
	4.25	Maat over de vorken	b5	mm	535
	4.32	Bodemvrijheid midden wielbasis	m2	mm	23
	4.34.1	Gangbreedte (pallet 1000×1.200 dwars)	Ast	mm	2325
	4.34.2	Gangbreedte (pallet 800×1.200 in de lengte)	Ast	mm	2223
	4.35	Draaicirkel	Wa	mm	1514
Prestaties	5.1	Rijsnelheid met/zonder belasting		km/u	6 / 6
	5.2	Hefsnelheid met/zonder belasting		m/s	0,17 / 0,27
	5.3	Daalsnelheid met/zonder belasting		m/s	0,31 / 0,19
	5.7	Hellingsgraad met/zonder belasting		%	6 / 15
	5.8	Max. hellingsgraad met/zonder belasting		%	6 / 15
	5.10	Bedrijfsrem			regeneratief

E-motor/elektronica	6.1	Tractiemotor, vermogen S2 60 min	kW	1,1
	6.2	Hefmotor, vermogen op S3 (ED) 15%	kW	2,2
	6.3	Batterij volgens DIN 43531/35/36		neen
	6.4	Batterijspanning / nominale capaciteit	V / Ah	25,6 / 50
	6.5	Batterijgewicht	kg	23,8
	6.6.1	Energieverbruik volgens EN-cyclus	kWh/u	0,42
	6.6.2	CO2-equivalent volgens EN ISO 23308	kg/h	0,23
Overig	8.1	Besturingstype		AC
	10.7	Geluidsdrukniveau volgens EN12053	dB (A)	61

- Dit typeblad conform VDI-richtlijn 2198 vermeldt alleen de technische waarden van het standaardapparaat. Afwijkende banden, andere hefmasten, extra inrichtingen etc. kunnen resulteren in andere waarden.

De waarden in de tabel gelden voor batterijcompartiment XS, hefmast MM1520, geheven wielarmheffing.

- VDI-nr. 1.5: voor duolift transport: Mastheffing max. 0,8 t / totale last max. 1,8 t. De grotere last moet op de wielarmen (onderaan) worden getransporteerd.
- VDI-nr. 1.8: bij neergelaten wielarmen: x + 42 mm.
- VDI-nr. 1.9: bij neergelaten wielarmen: y + 42 mm.
- VDI-nr. 3.3: Waarden gelden voor enkel / tandem / drievoudig lastwiel.
- VDI-nr. 4.34.1: bij neergelaten wielarmen: gangbreedte + 35 mm.
- VDI-nr. 4.34.2: bij neergelaten wielarmen: gangbreedte + 17 mm.
- VDI-nr. 4.35: bij neergelaten wielarmen: Wa + 42 mm.
- VDI-nr. 6.2: kenmerkende waarde bij S3 = 5 % inschakelduur.
- VDI-nr. 6.5: bij een batterij van 100 Ah: 35 kg.

Jungheinrich NV

Researchpark Haasrode 1105
Esperantolaan 1
3001 Leuven (Heverlee)
Tel. 016 398711

info@jungheinrich.be

www.jungheinrich.be

De Duitse productie-eenheden in Norderstedt, Moosburg en Landsberg en het onderdelencentrum in Kaltenkirchen zijn gecertificeerd.

ISO 9001
ISO 14001

Jungheinrich intern transport materieel voldoet aan de Europese veiligheidsvoorschriften.

CE

JUNGHEINRICH