

Porta-paletes manual

AM 30

Elevação: 120 mm / Capacidade de carga: 3000 kg

JUNGHEINRICH

AM 30

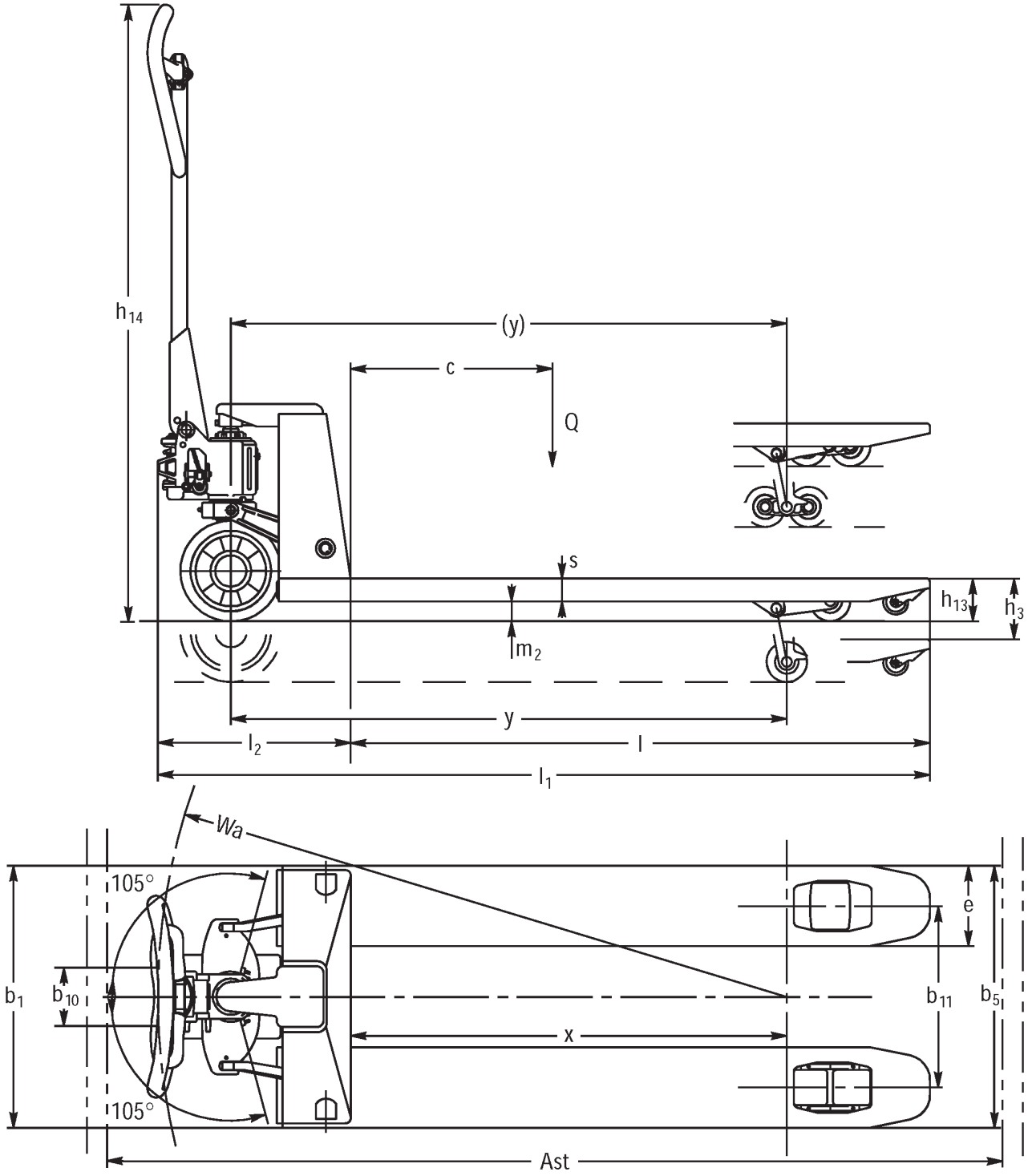

Tabela VDI

Características	1.1	Fabricante (nome curto)			Outros (OEM)			
	1.2	Designação do modelo pelo fabricante			AM 30			
	1.3	Tração			Manual			
	1.4	Modo de operação			Manual			
	1.5	Capacidade de carga/carga	Q	kg	3000			
	1.6	Distância do centro de gravidade da carga	c	mm	600	800	900	1050
	1.9	Distância entre eixos	y	mm	1174	-		2054
Pesos	2.1	Peso próprio do equipamento		kg	86	124	126	142
	2.2	Peso por eixo com carga à frente/atrás		kg	815 / 2270	- / -		1135 / 2007
	2.3	Peso por eixo sem carga à frente/atrás		kg	28 / 58	- / -		57 / 85
Rodas/chassis	3.1	Pneus			V-BV			
	3.2	Dimensão do pneu, dianteiro			Ø 200 x 50			
	3.3	Dimensão do pneu, traseiro			Ø 80 x 70			
	3.5	Rodas, número à frente/atrás (x = não motrizes)			2/4	2 / 4		2/4
	3.6	Distância entre centro do rasto dos pneus, à frente	b10	mm	116			
	3.7	Distância entre centro do rasto dos pneus, atrás	b11	mm	390			
Dimensões básicas	4.4	Elevação (h3)	h3	mm	120			
	4.9	Altura do manípulo do timão em posição de marcha mín./máx.	h14	mm	1224			
	4.14	Altura da plataforma ao solo, elevada	h12	mm	205			
	4.15	Altura dos garfos, em baixo	h13	mm	85			
	4.19	Comprimento total	l1	mm	1603	1983	2183	2483
	4.20	Comprimento, incluindo parte posterior do garfo	l2	mm	383			
	4.21.1	Largura total	b1	mm	550			
	4.22	Dimensões do garfo	s/e/l	mm	45 x 160 x 1220	63 x 160 x 1600	63 x 160 x 1800	63 x 160 x 2100
	4.25	Distância fora-a-fora do garfo	b5	mm	550			
	4.32	Altura acima do solo no centro da distância entre eixos	m2	mm	36	-		36
	4.34.1	Largura de trabalho (palete 1000 × 1200 transversalmente)	Ast	mm	1803	-		2683
	4.34.2	Largura de trabalho (palete 800x1200 longitudinal)	Ast	mm	1803	-		2683
	4.35	Raio de viragem	Wa	mm	1319	-		2184
Performance	5.3	Velocidade de descida com/sem carga		m/s	0,09 / 0,05			

- Esta ficha técnica está em conformidade com as regras VDI 2198 e somente menciona valores técnicos para equipamento standard. Pneus fora do standard, mastros diferentes, equipamentos adicionais etc. podem produzir outros valores.

Jungheinrich Portugal

Equipamentos de Transporte, Lda.

Delegação Sul - Tel. Geral 219 156 060
Delegação Norte - Tel. Geral 252 249 010
Serviço Aluguer
Nacional 21 915 6070
Serviço Pós-Venda
Nacional 21 915 6060

linha.directa@jungheinrich.pt

www.jungheinrich.pt

As fábricas de produção alemãs em Norderstedt, Moosburg e Landsberg são certificadas, bem como o nosso Centro de Peças em Kaltenkirchen.

ISO 9001
ISO 14001

Os equipamentos da Jungheinrich para movimentação da carga estão em conformidade com os requisitos de segurança europeus.

CE

JUNGHEINRICH